МИНСКИЙ АВТОМОБИЛЬНЫЙ ЗАВОД

КАТАЛОГ ДЕТАЛЕЙ И СБОРОЧНЫХ ЕДИНИЦ АВТОМОБИЛЕЙ МАЗ-643008, МАЗ-544008.

PARTS AND ASSEMBLIES CATALOGUE VEHICLE MAZ-643008, MAZ-544008.

МИНСК 2008

Предисловие.

Каталог деталей и сборочных единиц является справочным техническим пособием при расчете и составлении заявок на запасные детали и сборочные единицы.

Каталог предназначен для частных лиц и организаций, занимающихся эксплуатацией и ремонтом автомобилей МАЗ-643008, МАЗ-544008, а также для диллеров автотехники МАЗ.

Настоящий каталог содержит информацию по модификациям (комплектациям) автомобилей МАЗ-643008, МАЗ-544008, по состоянию на 30 июня 2008 года.

В каталог входит:

1. содержание;
2. головные таблицы автомобилей МАЗ-643008, МАЗ-544008;
3. рисунки деталей и сборочных единиц автомобилей МАЗ-643008, МАЗ-544008;
4. текстовая часть к рисункам, в которой указаны номера деталей, их наименование и количество на сборочную единицу;
5. номерной указатель;
6. таблицы: кольца уплотнительные;
   манжеты;
   подшипники;
   шланги.

В связи с постоянным совершенствованием автомобильной техники МАЗ, в каталоге могут иметь место неточности. Информация каталога обновляется при очередном переиздании.

Как пользоваться каталогом.

Настоящий каталог содержит головные таблицы автомобилей МАЗ-643008, МАЗ-544008 в основу которых положена информация из головных спецификаций конструкторской документации. Для удобства пользователя она расширена для некоторых узлов. В головных таблицах содержится информация для каждой отдельной модификации автомобилей МАЗ-643008, МАЗ-544008 .

Для того чтобы найти интересующий нас узел для известной модификации автомобиля, необходимо отыскать его в графе наименование признака, затем в графе значение признака определить соответствующий номер установки для необходимой модификации (см. в шапке таблицы). Зная номер установки и название узла, можно найти в содержании номер нужного рисунка и страницу, на которой он находится. Соответствие некоторых более мелких сборочных единиц для определенного узла, находим, отслеживая его входимость по текстовой части, прилагаемой к рисункам. Соответствие рисунков 35 группы определенной схеме, указанной в головных таблицах, указана в конце текстовой части, прилагаемой к рисункам.

Номер сборочной единицы, определяющей все входящие в текстовую часть детали, находится в названии рисунка и соответствующей текстовой части.

Информация в каталоге представлена в порядке от 10 группы до 86. Для того чтобы найти в каталоге какую либо деталь необходимо обратиться к номерному указателю, расположенному в конце каталога.

СОДЕРЖАНИЕ

CONTENT

Рис.№ *Fig.№*	**Название рисунка** *Figure name*	**Стр.** *Pg.*

1. Крепление двигателя
   Engine mounting
2. Крепление двигателя 643008-1001002-040(-740)
   Engine mounting 643008-1001002-040(-740)
3. Крепление двигателя
   Engine mounting
4. Система заливки и контроля уровня масла 64301-1018002
   System of oil priming and its level checking 64301-1018002
5. Установка подогревателя
   Heater installation
6. Установка топливного бачка и топливопроводов подогревателя 6430-1015004
   Mounting of fuel tank and fuel lines of preheater 6430-1015004
7. Установка шумоизоляционных экранов 544008-1061003
   Mounting noise isolation screens 544008-1061003
8. Установка шумоизоляционных экранов 544008-1061004
   Mounting noise isolation screens 544008-1061004
9. Крепление топливного бака 6430-1101002, 643008-1101002, 544008-1101002
   Mounting of fuel tank 6430-1101002, 643008-1101002, 544008-1101002
10. Крепление топливопроводов
    Fastening pipeline
11. Привод останова двигателя 643008-1115002
    Engine shut-off device 643008-1115002
12. Привод выключения двигателя противоугонным устройством 544008-1115004
    Engine shut down drive 544008-1115004
13. Привод управления двигателем 64301-1108002
    Vehicle engine control 64301-1108002
14. Крепление воздушного фильтра 643010-1109002
    Mounting of the air filter 643010-1109002
15. Установка системы выпуска
    Installation of exhaust system
16. Установка системы охлаждения
    Installation of cooling system set
17. Радиатор с кожухом
    Radiator with housing
18. Установка системы охлаждения наддувочного воздуха
    Installation of supercharging air cooling system
19. Установка механизма управления сцеплением
    Installation of a clutch-operating

20. Установка механизма управления сцеплением
Installation of a clutch-operating
21. Установка механизма управления сцеплением
Installation of a clutch-operating
22. Установка механизма управления сцеплением
Installation of a clutch-operating
23. Блок управления сцеплением
Clutch control unit
24. Цилиндр подпедальный 6430-1602510
Underpedal cylinder 6430-1602510
25. Установка привода управления коробкой передач
Installation of drive of control of gear box
26. Установка привода управления коробкой передач 544008-1700002
Installation of drive of control of gear box 544008-1700002
27. Установка привода управления коробкой передач 64301-1700002-040
Installation of drive of control of gear box 64301-1700002-040
28. Механизм промежуточный 544008-1703325
Intermediate mechanism 544008-1703325
29. Рычаг
Lever
30. Хвостовик
Shank
31. Тяга
Rod
32. Переключатель
Switch
33. Установка карданного вала
Installation of propeller shaft
34. Установка карданных валов
Installation of propeller shafts
35. Мост задний
Rear axle
36. Мост задний. Установка редуктора и элементов подвески
Rear axle. Installation of reduction gear and elements of suspension
37. Мост задний. Картер моста
Rear axle. Axle housing
38. Колесный редуктор
Wheel-hub reduction gear
39. Редуктор заднего моста
Rear axle reduction gear
40. Редуктор заднего моста. Дифференциал
Rear axle reduction gear. Differential
41. Шестерни ведущая и ведомая (комплект для запчастей)
Drive and driven pinions (set for spare parts)
42. Шестерня ведущая
Drive pinion
43. Ступица заднего, среднего мостов
Rear, intermediate axle hub
44. Мост средний

Intermediate axle

45. Мост средний. Установка редуктора и вала заднего
Intermediate axle. Installation of reduction gear and rear shaft
46. Мост средний. Картер моста
Intermediate axle. Axle housing
47. Редуктор среднего моста
Intermediate axle reduction gear
48. Редуктор среднего моста. Дифференциал с картером редуктора
Intermediate axle reduction gear. Differential with gear housing
49. Редуктор среднего моста. Шестерня ведущая
Intermediate axle reduction gear. Drive pinion
50. Редуктор среднего моста. Дифференциал межосевой
Intermediate axle reduction gear. Interaxle differential
51. Редуктор среднего моста. Межколесная блокировка дифференциала
Intermediate axle reduction gear. Inter wheel lockup mechanism
52. Шестерни ведущая и ведомая (комплект для запчастей)
Drive and driven pinions (set for spare parts)
53. Мост средний. Вал задний
Intermediate axle. Rear shaft
54. Установка привода управления блокировкой 5440-2500024
Installations driving gear management blocking 5440-2500024
55. Установка привода управления блокировкой 6430-2500024
Installations driving gear management blocking 6430-2500024
56. Установка привода управления блокировкой 6501-2500024
Installations driving gear management blocking 6501-2500024
57. Установка седельно-сцепного устройства
Installation of coupling device
58. Седельно-сцепное устройство 643008-2700001-010,-011,-012,-013
Coupling device 643008-2700001-010,-011,-012,-013
59. Установка верхнего бампера 6430-2800003
Installation upper bumper 6430-2800003
60. Установка бампера 54421-2803006-011
Installation of bumper 54421-2803006-011
61. Установка бампера 54421-2803006-012
Installation of bumper 54421-2803006-012
62. Рамы 5440-2801002-031
Frames 5440-2801002-031
63. Рамы 544008-2801002-001, 544008-2801002-011, 544008-2801002-031.
Frames 544008-2801002-001, 544008-2801002-011, 544008-2801002-031.
64. Рамы 6430-2801002-001
Frames 6430-2801002-001
65. Рамы 6430-2801002-021
Frames 6430-2801002-021
66. Рамы 6430-2801002-012, 6430-2801002-013.
Frames 6430-2801002-012, 6430-2801002-013.
67. Установка площадки шасси и подножки 6430-2800026
Installation platform chassis and footstep6430-2800026

68. Установка противоподкатного бруса 6430-2800030
Installation of buffer stop 6430-2800030
69. Установка подвески передней
Installation of a suspension front
70. Установка подвески задней 5440-2900002, (-002)
Installation of a suspension rear 5440-2900002, (-002)
71. Установка подвески задней 5440-2900002-010, (-011),(-013)
Installation of a suspension rear 5440-2900002-010, (-011),(-013)
72. Подвеска балансирная (остальное смотри рис.72)
Walking beam suspension (rest look fig.72)
73. Установка подвески задней 6430-2900002, (-010), (-013), (-014)
Installation of a suspension rear 6430-2900002, (-010), (-013), (-014)
74. Установка пневмоподвески задней 5440-2900002-030 (-031)
Installation of a pneumosuspension rear 5440-2900002-030 (-031)
75. Установка трубопроводов ECAS 5440-2900018-010
Installation of pipelines ECAS 5440-2900018-010
76. Установка пневмоподвески задней 6430-2900002-020
(правая сторона)
Installation of a pneumosuspension rear 6430-2900002-020
(right side)
77. Установка трубопроводов ECAS 6430-2900018-010
Installation of pipelines ECAS 6430-2900018-010
78. Передняя ось 6430-3000015-001 (лист 1)
Front axle 6430-3000015-001 (page 1)
79. Передняя ось 6430-3000015-001 (лист 2)
Front axle 6430-3000015-001 (page 2)
80. Ступица переднего колеса 6430-3103006-010
Front wheel hub 6430-3103006-010
81. Тяга поперечная рулевая 64221-3003052
Transverse steering tie-rod 64221-3003052
82. Тяга продольная 5440-3003010
Drag rod 5440-3003010
83. Установка запасного колеса 5440-3100001-010, (-710), (-711), (-712), (-760), (-761), (-762)
Installation spare wheel 5440-3100001-010, (-710), (-711), (-712), (-760), (-761), (-762)
84. Установка запасного колеса 544008-3100001-010, (-030), (-710), (-711), (-712), (-730), (-731), (-732), (-740), (-750), (-760), (-761), (-762)
Installation spare wheel 544008-3100001-010, (-030), (-710), (-711), (-712), (-730), (-731), (-732), (-740), (-750), (-760), (-761), (-762)
85. Установка запасного колеса 6430-3100001, (-700), (-701), (-702), (-710)
Installation spare wheel 6430-3100001, (-700), (-701), (-702), (-710)
86. Установка запасного колеса 643068-3100001, (-720), (-721), (-722)
Installation spare wheel 643068-3100001, (-720), (-721), (-722)
87. Установка задних колес
Installation rear wheels
88. Установка передних колес
Installation front wheels
89. Колесо и шина

Wheel and trunk

90. Установка шумопоглощающего колпака 5440-3104005
Installation noise absorbing cap 5440-3104005
91. Установка рулевого управления 64301-3400001-010 (-710) (лист 1), 643008-3400001 (-700) (лист 2)
Steering gear mounting 64301-3400001-010 (-710) (page 1), 643008-3400001 (-700) (page 2)
92. Механизм рулевой 64221-3400010-10
Steering mechanism 64221-3400008-10
93. Насос 643008-3407010 (-700)
Pump 643008-3407010 (-700)
94. Насос 630300-3407010 (-700)
Pump 630300-3407010 (-700)
95. Кронштейн с колонкой 5440-3403008
Bracket with column 5440-3403008
96. Силовой цилиндр гидроусилителя рулевого управления 64221-3405004
Steering hydraulic booster power cylinder 64221-3405004
97. Распределитель 5336-3416010-01
Control valve 5336-3416010-01
98. Бак масляный 5336-3410010-10
Oil tank 5336-3410010-10
99. Шланги (лист 1)
Hose (page 1)
Соединение для ремонта поврежденных трубопроводов (лист 2)
Connection for repair of the damaged pipelines (page2)
100. Автоматические регулировочные рычаги
Automatic regulating levers
101. Тормозной механизм передних колес 152-3501004 (152-3501005)
Brake mechanism front wheels 152-3501004 (152-3501005)
101. Привод тормозного механизма задних колес и средних колес.
Drive gear of a brake gear of rear wheels and average wheels.
103. Тормозной механизм задних колес и средних колес
Brake gear of rear wheels and average wheels
104. Установка пневмокомпрессора 642208-3500014 (-700)
Installation of pneumatic compressor 642208-3500014 (-700)
105. Установка ресиверов и присоединительной арматуры
Installation of receivers and attach accessories
106. Установка ресиверов 544020-3513005
Installation of receivers 544020-3513005
107. Крепление ресиверов 643020-3513005
Fastening of receivers 643020-3513005
108. Крепление ресиверов 643020-3513005-010
Fastening of receivers 643020-3513005-010
109. Установка ресиверов 643020-3513004
Installation of receivers 643020-3513004
110. Установка ресивера 544020-3513004
Installation of receiver 544020-3513004
111. Установка ресивера и присоединительной арматуры

Installation of receiver and attach accessories

112. Установка ресивера 54401-3513007 и присоединительной арматуры
Installation of receiver 54401-3513007 and attach accessories

113. Ресивер регенерации
Receiver of regeneration

114. Установка клапана пропорционального и присоединительной арматуры
Installation of proportional valve and attach accessories

115. Установка клапана пропорционального и присоединительной арматуры
Installation of proportional valve and attach accessories

116. Крепление клапана четырехконтурного 6430-3515002
Four-circuit safety valve mounting 6430-3515002

117. Крепление клапана четырехконтурного 544008-3515002
Four-circuit safety valve mounting 544008-3515002

118. Крепление клапана четырехконтурного 6430-3515002
Four-circuit safety valve mounting 6430-3515002

119. Установка тормозного клапана ПБС
и присоединительной арматуры
Installation of ASR brake valve and attach accessories

120. Установка тормозного клапана ПБС
и присоединительной арматуры
Installation of ASR brake valve and attach accessories

121. Установка тормозного клапана ПБС
и присоединительной арматуры
Installation of ASR brake valve and attach accessories

122. Установка ускорительного клапана 54401-3518004
и присоединительной арматуры
Installation of relay valve 54401-3518004 and attach accessories

123. Установка клапана ускорительного и присоединительной арматуры
Mounting of relay valve and attach accessories

124. Установка ускорительного клапана и присоединительной арматуры
Installation of relay valve 54401-3518004 and attach accessories

125. Установка тормозных камер и присоединительной арматуры
Installation of brake chambers and attach accessories

126. Установка задних тормозных камер 5440-3519002-10 и присоединительной арматуры (пневмоподвеска).
Installation of brake chambers 5440-3519002-10 and attach accessories

127. Установка задних тормозных камер 5440-3519002-10
Installation of brake chambers 5440-3519002-10

128. Установка задних тормозных камер и присоединительной арматуры.
Installation of brake chambers and attach accessories

129. Крепление тормозных камер на среднем мосту.
Installation of brake chambers on axle intermediate

130. Пневмовыводы на полуприцеп 544008-3521004
Pneumatic leads on semi trailer 544008-3521004

131. Установка клапана управления тормозами прицепа
54401-3522005 и присоединительной арматуры.
Installation valve for control trailer brakes 54401-3522005 and attach accessories

132. Установка осушителя воздуха 643020-3536004
Installation of air dehumidifier 643020-3536004

133. Управление стояночным и моторным тормозом 544008-3537006, (-010)
Control of parking and motor brake 544008-3537006, (-010)
134. Тормозной кран и присоединительная арматура
Brake valve and pipeline fitting
135. Установка передних модуляторов и присоединительной арматуры
Installation of front modulators and attach accessories
136. Установка модуляторов и присоединительной арматуры
Installation modulators and attach accessories
137. Крепление модуляторов 5440-3538004 и присоединительной арматуры
Mounting of modulators 5440-3538004 and attach accessories
138. Установка задних модуляторов 643020-3538004-020 и присоединительной арматуры
Installation of rear modulators 643020-3538004-020 and attach accessories
139. Установка задних модуляторов и присоединительной арматуры (левый лонжерон)
Installation of rear modulators and attach accessories (left member side)
140. Установка задних модуляторов и присоединительной арматуры (правый лонжерон)
Installation of rear modulators and attach accessories (right side member)
141. Цилиндр останова двигателя 642208-3570004
The cylinder of a stop of the engine 642208-3570004
142. Крепление регулятора тормозных сил и присоединительной арматуры
Mounting of brake force regulator and attach accessories
143. Крепление регулятора тормозных сил 544020-3533002 и присоединительной арматуры
Mounting of brake force regulator 544020-3533002 and attach accessories
144. Крепление регулятора тормозных сил 643020-3533002 и присоединительной арматуры
Mounting of brake force regulator 643020-3533002 and attach accessories
145. Крепление регулятора тормозных сил 6430-3533002-10 и присоединительной арматуры
Mounting of brake force regulator 6430-3533002-10 *and attach accessories*
146. Установка датчиков
Installation of sensor
147. Установка штепсельных розеток 6430-3700015
Installation of outlet sockets 6430-3700015
148. Установка выключателей 643008-3700018, 544008-3700018
Installation of switches 6430A8-3700018, 544008-3700018
149. Установка корректора света фар 5440-3700129
Installation of the corrector light of headlights 5440-3700129
150. Установка аккумуляторных батарей 64302-3700008
Installation of storage batteries 64302-3700008
151. Установка аккумуляторных батарей 631208-3700008 (-700)
Installation of storage batteries 631208-3700008 (-700)

152. Установка задних фонарей 5440-3700009, (-700), 643008-3700009, (-700)
Installation of tail lights 5440-3700009, (-700), 643008-3700009, (-700)
153. Установка электрооборудования на шасси 6430-3700010-010,710
Installation of electrical equipment on the chassis 6430-3700010-010,710
154. Установка электрооборудования на шасси 6430-3700010-051,751
Installation of electrical equipment on the chassis 6430-3700010-051,751
155. Установка электрооборудования на шасси 5440-3700010-010,-710
Installation of electrical equipment on the chassis 5440-3700010-010,-710
156. Установка электрооборудования на шасси 5440-3700010-051,-751
Installation of electrical equipment on the chassis 5440-3700010-051,-751
157. Установка электрооборудования на кабине544008-3700076, 544008-3700076-700
Installation of electrical equipment on a cabin 544008-3700076, 544008-3700076-700
158. Установка электрооборудования на двигателе 643008-3700098, (-700)
Electric equipment installation on the engine 643008-3700098, (-700)
159. Установка фонарей автопоезда 6430-3700099
Installation of long vehicle signal 6430-3700099
160. Установка кабелей обогрева зеркал 6430-3700108, (-700)
Installation of cables of a heating of mirrors 6430-3700108, (-700)
161. Расположение разъемов и элементов электрооборудования на КПП ЯМЗ-239, КПП Eaton 12JS200TA
Arrangement of sockets and elements of an electric equipment on gearbox ЯМЗ-239, gearbox Eaton 12JS200TA
162. Расположение разъемов и элементов электрооборудования на КПП ZF 16S1650
An arrangement of sockets and elements of an electric equipment on gearbox ZF 16S1650
163. Электрооборудование. Перечень элементов
Electric equipment. The list of elements
164. Установка щитка приборов и коммутационной аппаратуры 6430-3800001-040 (-740)
Installation board devices and switching instrumentation 6430-3800001-040 (-740)
165. Установка и пломбировка спидометра 544008-3800004
Installation and identification seal of a speedmeter544008-3800004
166. Установка и пломбировка тахографа 544008-3800005
Installation and identification seal of a tachograph 544008-3800005
167. Установка и пломбировка тахографа 5440-3800005-020
Installation and identification seal of a tachograph 5440-3800005-020
168. Установка и пломбировка тахографа 5440-3800005-040
Installation and identification seal of a tachograph 5440-3800005-040
169. Установка противотуманной фары
Installing of fog light
170. Установка электрооборудования подогревателя 643020-3700085
Installation of electrical equipment heater 6430201-3700085
171. Установка электрооборудования подогревателя 544008-3700085
Installation of electrical equipment heater 544008-3700085
172. Установка блока управления подогревателем 544020-3700087
Installation of control package by a heater 544020-3700087
173. Установка таймера 544019-3700086

Mounting of timer 544019-3700086

174. Установка фар 6430-3700006
Installation headlights 6430-3700006

175. Установка фар 544008-3700006
Installation headlights 544008-3700006

176. Установка плафонов освещения
Installation of seiling lamps

177. Установка стеклоочистителя 6430-3700041-001.
Installation of cleaner of glasses 6430-3700041-001.

178. Установка независимого отопителя 6430-3700088
Installation of the independent heater 6430-3700088

179. Установка элементов электрооборудования электронных систем на автомобиле МАЗ-643008
Mounting of electrical equipment elements of electronics systems on vehicles MAZ-643008

180. Установка элементов электрооборудования электронных систем на автомобиле МАЗ-544008
Mounting of electrical equipment elements of electronics systems on vehicles MAZ-544008

181. Расположение элементов систем АБС и пневмоподвески в кабине автомобиля
An arrangement of elements systems ABS and pneumosuspenders in a cabin of the automobile

182. Установка ламп и выключателей на автомобиле
Installation of lamps and switches on the automobile

183. Панель реле и предохранителей
Panel of relays and safety devices

184. Установка электронного блока АБС и пневмоподвески
Installation of the electronic unit an ABS and pneumosuspensions

185. Ввод жгутов АБС и пневмоподвески по шасси в кабину
Input of harnesses АБС and pneumosuspenders on the chassis in a cabin

186. Установка датчика АБС с кабелем на переднем колесе
Mounting of ABS sensor with the cable on the front wheel

187. Установка датчика АБС с кабелем на заднем мосту.
Mounting of ABS sensor with the cable on the rear-axle assembly

188. Жгут ПБС по шасси
Harness ASR on the chassis

189. Датчик с кабелем
Sensor with the cable

190. Установка противооткатного упора 64221-3900037
Installation of buffer stop 64221-3900037

191. Установка противооткатных упоров 6430-3900037
Installation of buffer stops 6430-3900037

192. Установка противооткатных упоров 5440-3900037
Installation of buffer stops 5440-3900037

193 Установка огнетушителя 6430-3910040
Installation fire extinguisher 6430-3910040

194 Установка кабины 6430-5000002
Installation of cab 6430-5000002

195 Установка кабины 6430-5000002-10
Installation of cab 6430-5000002-10
196 Запорный механизм кабины 6430-5001550
Cab lock mechanism 6430-5001550
197. Переднее подрессоривание кабины 6430-5001700
Front springing the cab 6430-5001700
198. Заднее подрессоривание кабины 6430-5001800-001
Rear springing the cab 6430-5001800-001
199. Установка регуляторов положения кабины 6430-5001940-010 (-011)
Installation of regulators of position of cabin 6430-5001940-010 (-011)
200. Переднее подрессоривание кабины 6430-5001700-10
Front springing the cab 6430-5001700-10
201. Заднее подрессоривание кабины 6430-5001800-011
Rear springing the cab 6430-5001800-011
202. Установка инструментального ящика 6430-5000115-020
Installation of tool box 6430-5000115-020
203. Ящик инструментальный 6430-5108010-020
Tool box 6430-5108010-020
204. Установка омывателя 6430-5200008
Installation of washer 6430-5200008
205. Установка стекла 6430-5200010.
Installation of a glass 6430-5200010
206. Панель приборов 6430-5300014-020
Instrument panel 6430-5300014-020
207. Панель приборов 6430-5300016-020
Instrument panel 6430-5300016-020
208. Установка люка 6430-5700010-020
Installation hatch 6430-5700010-020
209. Установка ручек, замка и ограничителя двери 6430-6100010 (правая), 6430-6100011 (левая)
Installation of handles, lock and clipper of a door 6430-6100010 (right), 6430-6100011 (left)
210. Установка опускного стекла 6430-6103210 (правая), 6430-6103211 (левая)
Installation of lower glass 6430-6103210 (right), 6430-6103211 (left)
211. Установка стеклоподъемника и ручки стеклоподъемника
Installation window regular and window regulator handle
212. Установка и пневмопитание сидений 6430-6800006-001
Installation and a pneumatic supple of seat 6430-6800006-001
213. Подушка и спинка сиденья 6430-6800012, 6430-6810012
Pad and seat-back 6430-6800012, 6430-6810012
214. Сиденье 6430-6800010
Seat 6430-6800010
215. Механизм регулирования высоты 6430-6804100-010
Adjusting mechanisms of seat height 6430-6804100-010
216. Подставка сиденья с пневмооборудованием 6430-6807006-010
Support of a seat with the pneumoequipment 6430-6807006-010
217. Установка зеркал 6430-8200005

Installation of mirrors 6430-8200005

218. Установка спальных мест, шкафов и шторы 6430-8200010-020
Mounting of speeler berse,curtains and cases 6430-8200010-020

219. Установка поручней в кабине 6430-8200030
Installation of grab handles in cab 6430-8200030

220. Установка полки, штор, козырька 6430-8200034
Installation of shelf, curtains and sun visor 6430-8200034

221. Штора противосолнечная 6430-8204110
Sun curtain 6430-8204110

222. Полка 6430-8216008
Shelf 6430-8216008

223. Установка облицовки и боковых щитков 6430-8400018
Installation of facing and side flaps 6430-8400018

224. Установка оперения
Installation of plumage

225. Оперение
Plumage

226. Установка механизма подъема кабины
Installation cab tilting mechanism

227. Установка механизма подъема кабины
Installation cab tilting mechanism

228. Механизм подъема кабины 64302-5000040, 64302-5000040-010
Cab tilting mechanism 64302-5000040, 64302-5000040-010

229. Механизм подъема кабины 64302-5000040-700, 64302-5000040-710
Cab tilting mechanism 64302-5000040-700, 64302-5000040-710

230. Гидроцилиндр 6430-5003010
Hydrocylinder 6430-5003010

231. Установка обтекателя и закрылков
Installation of fairing and flaps

232. Установка отопителя 6430-8100001
Installation of heater 6430-8100001

233. Блок радиатора 6430-8101010-010
Block of radiator 6430-8101010-010

234. Блок вентилятора 6430-8118010
Fan unit 6430-8118010

235. Пульт управления 5440-8109011
Control panel 5440-8109011

236. Кран управления отопителем
Control cock of heater

237. Установка фильтра 6430-8100022
Installation of filter 6430-8100022

238. Установка шлангов отопителем 643008-810006, 643008-8100006-010
Installation of heater hoses 643008-810006, 643008-8100006-010

239. Установка независимого воздушного отопителя 6430-8100002-010
Installation of the independent air heater 6430-8100002-010

240. Установка независимого воздушного отопителя
Installation of the independent air heater

241. Установка нижней подножки 544008-8400016
Installation of lower step 544008-8400016

242. Установка нижней подножки 544008-8400016-010
Installation of lower step 544008-8400016-010
243. Установка экранов 544008-8400026
Installation of screens 544008-8400026
244. Установка брызговиков передних колес 6430-8400030-030
Installation of mudguard 6430-8400030-030
245. Установка крыльев 5440-8500048-060 (-065),
544008-8500048-050 (-055)
The fenders installation 5440-8500048-060 (-065),
544008-8500048-050 (-055)
246. Установка крыльев 544004-8500048-050 (-055),
544004-8500048-060 (-065)
The fenders installation 544004-8500048-050 (-055),
544004-8500048-060 (-065)
247. Установка крыльев 6430-8500048-050, 6430-8500048-055
The fenders installation 6430-8500048-050, 6430-8500048-055
248. Установка крыльев 6430-8500048-060, 6430-8500048-065
The fenders installation 6430-8500048-060, 6430-8500048-065

Наименование признака	Значение признака	Комплектации																																		
		Тягач седельный																																			
		544008-0000020-000	544008-0000020-002	544008-0000020-010	544008-0000020-011	544008-0000020-012	544008-0000020-700	544008-0000020-711	544008-0000020-030	544008-0000020-031	544008-0000020-013	544008-0000020-713	544008-0000060-013	544008-0000060-713	544008-0000060-000	544008-0000060-002	544008-0000060-010	544008-0000060-011	544008-0000060-012	544008-0000060-030	544008-0000060-031	544008-0000060-700	544008-0000060-711	544008-0000070-000	544008-0000070-002	544008-0000070-010	544008-0000070-011	544008-0000070-012	544008-0000070-013	544008-0000070-030	544008-0000070-031	544008-0000070-700	544008-0000070-711	544008-0000070-713
Исполнение	Народнохозяйственное	+	+	+	+	+			+	+	+		+		+	+	+	+	+	+	+			+	+	+	+	+	+	+	+			
	Тропическое						+	+				+		+								+	+									+	+	+
Установка силового агрегата (*-НЖП-нет)	64301-1000000	+	+	+	+	+			+	+	+																							
	64301-1000000-030* (см. 64301-1000000)	*	*	*	*	*			*	*	*																							
	64301-1000000-700* (см. 64301-1000000)						*	*				*																						
	643008-100000-060												+		+	+	+	+	+	+	+													
	643008-100000-070* (см. 643008-100000-060)												*		*	*	*	*	*	*	*													
	643008-100000-760* (см. 643008-100000-060)													*								*	*											
	544008-1000000-001																							+	+	+	+	+	+	+	+			
	544008-1000000-031* (см.544008-1000000-001)																							*	*	*	*	*	*	*	*			
	544008-1000000-711* (см.544008-1000000-001)																															*	*	*
Установка вентиляции картера двигателя	64301-1014002-001	+	+	+	+	+	+	+	+	+	+	+	+	+	+	+	+	+	+	+	+	+	+	+	+	+	+	+	+	+	+	+	+	+
Установка системы заливки и контроля уровня масла	64301-1018002	+	+	+	+	+	+	+	+	+	+	+	+	+	+	+	+	+	+	+	+	+	+	+	+	+	+	+	+	+	+	+	+	+
Крепление двигателя	643008-1001002 (ЯМЗ-7511.10+ЯМЗ-239)	+	+	+	+	+			+	+	+																							
	643008-1001002-700 (см. 643008-1001002) (ЯМЗ-7511.10+ЯМЗ-239)						+	+				+																						
	643008-1001002-040 (ЯМЗ-7511.10+ ZF16S1650)												+		+	+	+	+	+	+	+													

Наименование признака	Значение признака	Комплектации																																		
		Тягач седельный																																			
		544008-0000020-000	544008-0000020-002	544008-0000020-010	544008-0000020-011	544008-0000020-012	544008-0000020-700	544008-0000020-711	544008-0000020-030	544008-0000020-031	544008-0000020-013	544008-0000020-713	544008-0000060-013	544008-0000060-713	544008-0000060-000	544008-0000060-002	544008-0000060-010	544008-0000060-011	544008-0000060-012	544008-0000060-030	544008-0000060-031	544008-0000060-700	544008-0000060-711	544008-0000070-000	544008-0000070-002	544008-0000070-010	544008-0000070-011	544008-0000070-012	544008-0000070-013	544008-0000070-030	544008-0000070-031	544008-0000070-700	544008-0000070-711	544008-0000070-713
	643008-1001002-740 (см. 643008-1001002-040) (ЯМЗ-75117.10+ ZF16S1650)													+								+	+												
	544008-1001002 (ЯМЗ-7511.10+ 12JS200TA)																							+	+	+	+	+	+	+	+			
	544008-1001002-700 (см.544008-1001002) (ЯМЗ-7511.10+ 12JS200TA)																															+	+	+
Установка подогревателя	64301-1015001-020	+	+	+	+	+			+	+	+																								
	64301-1015001-010												+		+	+	+	+	+	+	+			+	+	+	+	+	+	+	+			
Установка топливопроводов подогревателя	6430-1015004	+	+	+	+	+			+	+	+		+		+	+	+	+	+	+	+			+	+	+	+	+	+	+	+			
Установка шумоизоляцион-ных экранов	544008-1061002	+	+	+	+	+			+	+	+		+		+	+	+	+	+	+	+			+	+	+	+	+	+	+	+			
Установка шумоизоляцион-ных экранов (верх)	544008-1061003	+	+	+	+	+			+	+	+		+		+	+	+	+	+	+	+			+	+	+	+	+	+	+	+			
Установка шумоизоляцион-ных экранов (низ)	544008-1061004	+	+	+	+	+			+	+	+		+		+	+	+	+	+	+	+			+	+	+	+	+	+	+	+			
Установка систем питания (*-НЖП-нет)	64301-1100001	+	+	+	+	+			+	+																								
	64301-1100001-010* (см. 64301-1100001)	*	*	*	*	*	*	*	*	*																								
	544008-1100001										+																								
	544008-1100001-010 (см.544008-1100001)										*	*																							
	544008-1100001-020 (см.544008-1100001)												+																						
	544008-1100001-030 (см.544008-1100001)												*	*																					
	64301-1100001-020 (см. 64301-1100001)														+	+	+	+	+	+	+			+	+	+	+	+	+	+	+			
	64301-1100001-030* (см. 64301-1100001)														*	*	*	*	*	*	*	*	*	*	*	*	*	*	*	*	*	*	*	*	*
Крепление	6430-1101002	+	+	+	+	+	+	+	+	+					+	+	+	+	+	+	+	+	+	+	+	+	+	+	+	+	+	+	+	+	+

Наименование признака	Значение признака	Комплектации																																
		Тягач седельный																																
		544008-0000020-000	544008-0000020-002	544008-0000020-010	544008-0000020-011	544008-0000020-012	544008-0000020-700	544008-0000020-711	544008-0000020-030	544008-0000020-031	544008-0000020-013	544008-0000020-713	544008-0000060-013	544008-0000060-713	544008-0000060-000	544008-0000060-002	544008-0000060-010	544008-0000060-011	544008-0000060-012	544008-0000060-030	544008-0000060-031	544008-0000060-700	544008-0000060-711	544008-0000070-000	544008-0000070-002	544008-0000070-010	544008-0000070-011	544008-0000070-012	544008-0000070-013	544008-0000070-030	544008-0000070-031	544008-0000070-700	544008-0000070-711	544008-0000070-713
топливного бака	544008-1101002										+	+	+	+																				
Крепление топливопрово-дов (*-НЖП-нет)	544008-1104002	+	+	+	+	+			+	+	+	+																						
	544008-1104002-010* (см. 544008-1104002)	*	*	*	*	*	*	*	*	*	*	*																						
	544008-1104002-020 (см. 544008-1104002)												+	+	+	+	+	+	+	+	+			+	+	+	+	+	+	+	+			
	544008-1104002-030* (см. 544008-1104002)												*	*	*	*	*	*	*	*	*	*	*	*	*	*	*	*	*	*	*	*	*	*
Привод останова двигателя	643008-11115002	+	+	+	+	+	+	+	+	+	+	+	+	+	+	+	+	+	+	+	+	+	+	+	+	+	+	+	+	+	+	+	+	+
Привод выключения двигателя противоугонным устройством	544008-1115004	+	+	+	+	+	+	+	+	+	+	+	+	+	+	+	+	+	+	+	+	+	+	+	+	+	+	+	+	+	+	+	+	+
Привод управления двигателем	64301-1108002	+	+	+	+	+	+	+	+	+	+	+	+	+	+	+	+	+	+	+	+	+	+	+	+	+	+	+	+	+	+	+	+	+
Крепление воздушного фильтра	643010-1109002 (Обтекатель с закрылками)	+	+	+	+	+	+	+	+	+	+	+	+	+	+	+	+	+	+	+	+	+	+	+	+	+	+	+	+	+	+	+	+	+
Установка системы выпуска газов	544010-1200001	+	+	+	+	+	+	+	+	+	+	+	+	+	+	+	+	+	+	+	+	+	+	+	+	+	+	+	+	+	+	+	+	+
Установка системы охлаждения (*-НЖП-нет)	54401-1300005-020	+	+	+	+	+			+	+	+		+		+	+	+	+	+	+	+			+	+	+	+	+	+	+	+			
	54401-1300005-030* (см. 54401-1300005-020)	*	*	*	*	*			*	*	*	*	*	*	*	*	*	*	*	*	*			*	*	*	*	*	*	*	*			
	54401-1300005-700* (см. 54401-1300005-020)						*	*														*	*								*	*	*
Установка системы охлаждения воздуха (*-допускается замена)	54401-1300040	+	+	+	+	+	+	+	+	+	+	+	+	+	+	+	+	+	+	+	+	+	+	+	+	+	+	+	+	+	+	+	+	+
	64301-1300040*	*	*	*	*	*	*	*	*	*	*	*	*	*	*	*	*	*	*	*	*	*	*	*	*	*	*	*	*	*	*	*	*	*	*

Наименование признака		Значение признака	Комплектации																																		
			Тягач седельный																																				
			544008-0000020-000	544008-0000020-002	544008-0000020-010	544008-0000020-011	544008-0000020-012	544008-0000020-700	544008-0000020-711	544008-0000020-030	544008-0000020-031	544008-0000020-013	544008-0000020-713	544008-0000060-013	544008-0000060-713	544008-0000060-000	544008-0000060-002	544008-0000060-010	544008-0000060-011	544008-0000060-012	544008-0000060-030	544008-0000060-031	544008-0000060-700	544008-0000060-711	544008-0000070-000	544008-0000070-002	544008-0000070-010	544008-0000070-011	544008-0000070-012	544008-0000070-013	544008-0000070-030	544008-0000070-031	544008-0000070-700	544008-0000070-711	544008-0000070-713
Установка механизма управления сцеплением (*-допускается замена)	**КПП-ЯМЗ-239**	64301-1600005-001 ПГУ KNORR	+	+	+	+	+	+	+	+	+	+	+																							
		64301-1600005* ПГУ з. Вавилова	*	*	*	*	*	*	*	*	*	*	*																							
		64301-1600005-002* ПГУ WABCO	*	*	*	*	*	*	*	*	*	*	*																							
		64301-1600005-003* ПГУ KNORR	*	*	*	*	*	*	*	*	*	*	*																							
	КПП-ZF16S1650	544022-1600005-001												+	+	+	+	+	+	+	+	+	+	+													
	КПП-12JS200TA	64301-1600005-022 ПГУ WABCO																							+	+	+	+	+	+	+	+	+	+	+	+
		64301-1600005-021* ПГУ KNORR																							*	*	*	*	*	*	*	*	*	*	*	*
Установка привода управления коробкой передач		64301-1700002-001 (КПП-ЯМЗ 239)	+	+	+	+	+	+	+	+	+	+	+																							
		64301-1700002-040 (КПП-ZF16S1650)												+	+	+	+	+	+	+	+	+	+	+													
		544008-1700002 (КПП-12JS200TA)																							+	+	+	+	+	+	+	+	+	+	+	+
Установка карданных валов		54401-2200000 (КПП-ЯМЗ 239)	+	+	+	+	+	+	+	+	+	+	+																							
		54401-2200000-020 (КПП-ZF16S1650)												+	+	+	+	+	+	+	+	+	+	+													
		5440-2200000 (КПП-12JS200TA)																							+	+	+	+	+	+	+	+	+	+	+	+
Мост задний	(U=3.57)	5440-2400012		+			+										+			+						+			+							
		5440-2400012-030									+												+													
		64301-2400012-030 (см. 5440-2400012)																														+				

Наименование признака		Значение признака	Комплектации																																				
			Тягач седельный																																						
			544008-0000020-000	544008-0000020-002	544008-0000020-010	544008-0000020-011	544008-0000020-012	544008-0000020-700	544008-0000020-711	544008-0000020-030	544008-0000020-031	544008-0000020-013	544008-0000020-713	544008-0000060-013	544008-0000060-713	544008-0000060-000	544008-0000060-002	544008-0000060-010	544008-0000060-011	544008-0000060-012	544008-0000060-030	544008-0000060-031	544008-0000060-700	544008-0000060-711	544008-0000070-000	544008-0000070-002	544008-0000070-010	544008-0000070-011	544008-0000070-012	544008-0000070-013	544008-0000070-030	544008-0000070-031	544008-0000070-700	544008-0000070-711	544008-0000070-713
	(U=3.86)	54421-2400012 (см. 5440-2400012)	+		+	+						+		+		+		+	+						+		+	+		+						
		54421-2400012-600 (см. 5440-2400012)						+	+				+		+									+	+								+	+	+
		6430-2400012-030 (см.5440-2400012)								+												+										+				
	(U=4.2)	544012-2400012 (см. 5440-2400012)										+		+																	+					
		544012-2400012-600 (см. 5440-2400012)											+		+																					+
Установка привода управления блокировкой		5440-2500024	+	+	+	+	+	+	+	+	+	+	+	+	+	+	+	+	+	+	+	+	+	+	+	+	+	+	+	+	+	+	+	+	+	+	+
Установка устройства седельного		544008-2700001-001 (см.544008-2700001)	+		+	+		+	+							+		+	+				+	+	+		+	+					+	+	
		544008-2700001-002 (см.544008-2700001)										+	+	+	+																+					+
		544008-2700001-013 (см.544008-2700001-010)		+			+										+			+						+			+						
		544008-2700001-014 (см.544008-2700001-010)		+			+										+			+						+			+						
		5440-2700001-002 (см.5440-2700001)								+												+									+					
		5440-2700001-013 (см.5440-2700001-010)									+												+									+				
		5440-2700001-014 (см.5440-2700001-010)									+												+									+				
Установка верхнего бампера		6430-2800003	+	+	+	+	+	+	+			+	+	+	+											+	+	+	+	+	+	+	+	+	+	+	+
Установка бампера и фар		54421-2800006-011 (ППЗУ)	+	+	+	+	+	+	+	+	+	+	+	+	+	+	+	+	+	+	+	+	+	+	+	+	+	+	+	+	+	+	+	+	+	+	+
		54421-2800006-012	+	+	+	+	+	+	+	+	+	+	+	+	+	+	+	+	+	+	+	+	+	+	+	+	+	+	+	+	+	+	+	+	+	+	+
Рама (рама для запчастей) (*-буксирное приспособление)		544008-2800010	+	+				+																													
		544008-2800010-001* (см. 544008-2800010)	*	*				*																													
		544008-2800010-040 (см. 544008-2800010)			+	+	+		+																												
		544008-2800010-041* (см. 544008-2800010)			*	*	*		*																												
		5440-2800010-030								+	+																										

Наименование признака	Значение признака	Комплектации																																		
		Тягач седельный																																			
		544008-0000020-000	544008-0000020-002	544008-0000020-010	544008-0000020-011	544008-0000020-012	544008-0000020-700	544008-0000020-711	544008-0000020-030	544008-0000020-031	544008-0000020-013	544008-0000020-713	544008-0000060-013	544008-0000060-713	544008-0000060-000	544008-0000060-002	544008-0000060-010	544008-0000060-011	544008-0000060-012	544008-0000060-030	544008-0000060-031	544008-0000060-700	544008-0000060-711	544008-0000070-000	544008-0000070-002	544008-0000070-010	544008-0000070-011	544008-0000070-012	544008-0000070-013	544008-0000070-030	544008-0000070-031	544008-0000070-700	544008-0000070-711	544008-0000070-713
	5440-2800010-031* (см. 5440-2800010-030)								*	*																										
	544008-2800010-060										+	+																								
	544008-2800010-061* (см. 544008-2800010-060)										*	*																								
	544008-2800010-080												+	+																						+
	544008-2800010-081* (см. 544008-2800010-080)												*	*																						*
	5440-2800010-034																				+	+								+	+				
	5440-2800010-035* (см. 5440-2800010-034)																				*	*								*	*				
	54402-2800010-001*														*	*								*	*							*		
	54402-2800010-051 (см. 54402-2800010-001)																+	+	+				+			+	+	+					+		
Установка площадки шасси и подножки	6430-2800026	+	+	+	+	+	+	+	+	+	+	+	+	+	+	+	+	+	+	+	+	+	+	+	+	+	+	+	+	+	+	+	+	+	+	+
Установка переднего противоподкат-ного бруса (по требованию)	6430-2800030	+	+	+	+	+	+	+	+	+	+	+	+	+	+	+	+	+	+	+	+	+	+	+	+	+	+	+	+	+	+	+	+	+	+	+
Установка подвески передней	6430-2900001	+		+	+		+	+	+		+	+	+	+	+		+	+		+		+	+	+		+	+		+	+	+		+	+	
	6430-2900001-030		+			+				+						+			+		+				+			+			+				+
Установка подвески задней	5440-2900002 (малолистовая 11,5т.)	+					+								+							+		+								+			
	5440-2900002-002 (см. 5440-2900002) (малолистовая 11,5т.)		+													+									+										
	5440-2900002-010 (многолистовая 10т.)			+													+									+									
	5440-2900002-011 (см. 5440-2900002-010) (многолистовая 11,5т.)				+	+		+										+	+				+				+	+					+		
	5440-2900002-013 (многолистовая 13т.)										+	+	+	+															+							+

Наименование признака		Значение признака	Комплектации																																					
			Тягач седельный																																						
			544008-0000020-000	544008-0000020-002	544008-0000020-010	544008-0000020-011	544008-0000020-012	544008-0000020-700	544008-0000020-711	544008-0000020-030	544008-0000020-031	544008-0000020-013	544008-0000020-713	544008-0000060-013	544008-0000060-713	544008-0000060-000	544008-0000060-002	544008-0000060-010	544008-0000060-011	544008-0000060-012	544008-0000060-030	544008-0000060-031	544008-0000060-700	544008-0000060-711	544008-0000070-000	544008-0000070-002	544008-0000070-010	544008-0000070-011	544008-0000070-012	544008-0000070-013	544008-0000070-030	544008-0000070-031	544008-0000070-700	544008-0000070-711	544008-0000070-713
Установка пневмоподвески задней		5440-2900002-030								+											+										+								
		5440-2900002-031 (см. 5440-2900002-030)									+											+											+						
Установка трубопроводов ECAS		5440-2900018-010								+	+										+	+										+	+						
Ось передняя		6430-3000015-001	+	+	+	+	+	+	+	+	+	+	+	+	+	+	+	+	+	+	+	+	+	+	+	+	+	+	+	+	+	+	+	+	+	+	+	+	+	+
Установка продольной тяги		6430-3000020	+	+	+	+	+	+	+	+	+	+	+	+	+	+	+	+	+	+	+	+	+	+	+	+	+	+	+	+	+	+	+	+	+	+	+	+	+	+
Установка запасного колеса	**315/80R22,5**	544008-3100001-010 (см.543008-3100001)	+		+	+										+		+	+							+		+	+			+						
		544008-3100001-710* (см.543008-3100001)	*		*	*		*	*							*		*	*							*		*	*			*		*	*			
		544008-3100001-711* (см.543008-3100001)	*		*	*		*	*							*		*	*							*		*	*			*		*	*			
		544008-3100001-712* (см.543008-3100001)	*		*	*		*	*							*		*	*							*		*	*			*		*	*			
		544008-3100001-740 (см.543008-3100001)						+	+															+	+										+	+			
		544008-3100001-760* (см.543008-3100001)		*			*										*			*						*				*			*						
		544008-3100001-761* (см.543008-3100001)		*			*										*			*						*				*			*						
		544008-3100001-762* (см.543008-3100001)		*			*										*			*						*				*			*						
		5440-3100001-010								+											+																		
		5440-3100001-710* (см. 5440-3100001-010)								*											*																		
		5440-3100001-711* (см. 5440-3100001-010)								*											*																		
		5440-3100001-712* (см. 5440-3100001-010)								*											*																		
		5440-3100001-760* (см. 5440-3100001-010)									*											*																		
		5440-3100001-761* (см. 5440-3100001-010)									*											*																		

Наименование признака		Значение признака	Комплектации																																
			Тягач седельный																																
			544008-0000020-000	544008-0000020-002	544008-0000020-010	544008-0000020-011	544008-0000020-012	544008-0000020-700	544008-0000020-711	544008-0000020-030	544008-0000020-031	544008-0000020-013	544008-0000020-713	544008-0000060-013	544008-0000060-713	544008-0000060-000	544008-0000060-002	544008-0000060-010	544008-0000060-011	544008-0000060-012	544008-0000060-030	544008-0000060-031	544008-0000060-700	544008-0000060-711	544008-0000070-000	544008-0000070-002	544008-0000070-010	544008-0000070-011	544008-0000070-012	544008-0000070-013	544008-0000070-030	544008-0000070-031	544008-0000070-700	544008-0000070-711	544008-0000070-713
		5440-3100001-762* (см. 5440-3100001-010)									*											*													
		544008-3100001-030 (см.543008-3100001)										+		+																+					
		544008-3100001-730* (см.543008-3100001)										*	*	*	*															*					*
		544008-3100001-731* (см.543008-3100001)																												*					*
		544008-3100001-732* (см.543008-3100001)										*	*	*	*															*					*
		544008-3100001-750 (см.543008-3100001)											+		+																				
Установка задних Колес * **-импортные шины**	**315/80R22,5**	5440-3100002	+		+	+				+		+		+		+		+	+		+				+		+	+		+	+				
		5440-3100002-010 (см. 5440-3100002)	+		+	+				+		+		+		+		+	+		+				+		+	+		+	+				
		5440-3100002-710* (см. 5440-3100002)	*		*	*		*	*	*		*	*	*	*	*		*	*		*		*	*	*		*	*		*	*		*	*	*
		5440-3100002-711* (см. 5440-3100002)	*		*	*		*	*	*						+		*	*		*		*	*	*		*	*		*	*		*	*	*
		5440-3100002-712* (см. 5440-3100002)	*		*	*		*	*	*		*	*	*	*	*		*	*		*		*	*	*		*	*		*	*		*	*	*
		5440-3100002-740 (см. 5440-3100002)						+	+				+		+								+	+									+	+	+
		5440-3100002-750 (см. 5440-3100002)						+	+				+		+								+	+									+	+	+
		5440-3100002-770* (см. 5440-3100002)		*			*				*						*			*		*				*			*			*			
		5440-3100002-771* (см. 5440-3100002)		*			*				*						*			*		*				*			*			*			
		5440-3100002-772* (см. 5440-3100002)									*						*			*		*				*			*			*			
Установка передних колес * **-импортные**	**315/80R22,5**	5440-3100005	+		+	+				+		+		+		+		+	+		+				+		+	+		+	+				
		5440-3100005-700* (см. 5440-3100005)	*		*	*		*	*	*		*	*	*	*	*		*	*		*		*	*	*		*	*		*	*		*	*	*
		5440-3100005-701* (см. 5440-3100005)	*		*	*		*	*	*						*		*	*		*		*	*	*		*	*		*	*		*	*	*
		5440-3100005-702* (см. 5440-3100005)	*		*	*		*	*	*		*	*	*	*	*		*	*		*		*	*	*		*	*		*	*		*	*	*

Наименование признака	Значение признака	Комплектации																																		
		Тягач седельный																																			
		544008-0000020-000	544008-0000020-002	544008-0000020-010	544008-0000020-011	544008-0000020-012	544008-0000020-700	544008-0000020-711	544008-0000020-030	544008-0000020-031	544008-0000020-013	544008-0000020-713	544008-0000060-013	544008-0000060-713	544008-0000060-000	544008-0000060-002	544008-0000060-010	544008-0000060-011	544008-0000060-012	544008-0000060-030	544008-0000060-031	544008-0000060-700	544008-0000060-711	544008-0000070-000	544008-0000070-002	544008-0000070-010	544008-0000070-011	544008-0000070-012	544008-0000070-013	544008-0000070-030	544008-0000070-031	544008-0000070-700	544008-0000070-711	544008-0000070-713
шины	5440-3100005-740 (см. 5440-3100005)						+	+				+		+								+	+								+	+	+
	5440-3100005-760* (см. 5440-3100005)		*			*				*						*			*		*				*			*			*			
	5440-3100005-761* (см. 5440-3100005)		*			*				*						*			*		*				*			*			*			
	5440-3100005-762* (см. 5440-3100005)		*			*				*						*			*		*				*			*			*			
Установка шумопоглащающего колпака	5440-3104005	+	+	+	+	+	+	+	+	+	+	+	+	+	+	+	+	+	+	+	+	+	+	+	+	+	+	+	+	+	+	+	+	+	+	+
Установка рулевого управления *-есть кондиционер	643008-3400001*	*	*	*	*	*			*	*	*		*		*	*	*	*	*	*	*			*	*	*	*	*	*	*	*			
	64301-3400001-010	+	+	+	+	+			+	+	+		+		+	+	+	+	+	+	+			+	+	+	+	+	+	+	+			
	643008-3400001-700* (см. 643008-3400001)						*	*				*		*								*	*									*	*	*
	64301-3400001-710 (см. 64301-3400001-010)						+	+				+		+								+	+									+	+	+
Установка пневмотормозов	54401-3500003*	*	*	*	*	*																														
	54401-3500003-700* (см. 54401-3500003)						*	*																												
***-ПБС-есть**	54401-3500003-060* (см. 54401-3500003)														*	*	*	*	*					* *	* *	* *	* *	* *							
	54401-3500003-760* (см. 54401-3500003)																					*	*									* *	* *		
**-крепление трубки 544008-3506142-010 по черт.544008-3500003-080 (см. 544008-3500003-070)	54008-3500003-020*								*	*																										
	54008-3500003-021 (см. 54008-3500003-020)								+	+																										
	54008-3500003-040* (см. 54008-3500003-020)																			*	*									* *	* *				
	54008-3500003-041 (см. 54008-3500003-020)																			+	+									* *	* *				
	54008-3500003-070*										*																									
	54008-3500003-071 (см. 54008-3500003-070)										+																									

Наименование признака		Значение признака	Комплектации																																
			Тягач седельный																																
			544008-0000020-000	544008-0000020-002	544008-0000020-010	544008-0000020-011	544008-0000020-012	544008-0000020-700	544008-0000020-711	544008-0000020-030	544008-0000020-031	544008-0000020-013	544008-0000020-713	544008-0000060-013	544008-0000060-713	544008-0000060-000	544008-0000060-002	544008-0000060-010	544008-0000060-011	544008-0000060-012	544008-0000060-030	544008-0000060-031	544008-0000060-700	544008-0000060-711	544008-0000070-000	544008-0000070-002	544008-0000070-010	544008-0000070-011	544008-0000070-012	544008-0000070-013	544008-0000070-030	544008-0000070-031	544008-0000070-700	544008-0000070-711	544008-0000070-713
		54008-3500003-090* (см. 54008-3500003-070)												*																* *					
		54008-3500003-091 (см. 54008-3500003-070)												+																* *					
		54008-3500003-770* (см. 54008-3500003-070)											*																						
		54008-3500003-771 (см. 54008-3500003-070)											+																						
		54008-3500003-790* (см. 54008-3500003-070)													*																				* *
		54008-3500003-791 (см. 54008-3500003-070)													+																				* *
Электрооборудование	КПП-ЯМЗ 239	544008-3700001-050	+	+	+	+	+																												
		544008-3700001-750 (см. 544008-3700001-050)						+	+																										
		544008-3700001								+	+																								
		544008-3700001-051										+																							
		544008-3700001-751 (см. 544008-3700001-051)											+																						
	КПП-ZF16S1650	544008-3700001-081 (см. 544008-3700001-051)												+																					
		544008-3700001-781 (см. 544008-3700001-051)													+																				
		544008-3700001-040 (см. 544008-3700001)														+	+	+	+	+	+	+													
		544008-3700001-740 (см. 544008-3700001)																					+	+											
	КПП-12JS200TA	544008-3700001-020																													+	+			
		544008-3700001-070																							+	+	+	+	+	+					
		544008-3700001-770 (см. 544008-3700001-070)																															+	+	+
Установка штепсельных розеток		6430-3700015	+	+	+	+	+	+	+	+	+	+	+	+	+	+	+	+	+	+	+	+	+	+	+	+	+	+	+	+	+	+	+	+	+

Наименование признака	Значение признака	Комплектации																																
		Тягач седельный																																
		544008-0000020-000	544008-0000020-002	544008-0000020-010	544008-0000020-011	544008-0000020-012	544008-0000020-700	544008-0000020-711	544008-0000020-030	544008-0000020-031	544008-0000020-013	544008-0000020-713	544008-0000060-013	544008-0000060-713	544008-0000060-000	544008-0000060-002	544008-0000060-010	544008-0000060-011	544008-0000060-012	544008-0000060-030	544008-0000060-031	544008-0000060-700	544008-0000060-711	544008-0000070-000	544008-0000070-002	544008-0000070-010	544008-0000070-011	544008-0000070-012	544008-0000070-013	544008-0000070-030	544008-0000070-031	544008-0000070-700	544008-0000070-711	544008-0000070-713
Установка выключателей	544008-3700018	+	+	+	+	+	+	+	+	+	+	+	+	+	+	+	+	+	+	+	+	+	+	+	+	+	+	+	+	+	+	+	+	+
Установка световозвращателей	5440-3700079-010	+	+	+	+	+	+	+			+	+	+	+										+	+	+	+	+	+			+	+	+
Установка корректоров света фар	5440-3700129	+	+	+	+	+	+	+			+	+	+	+										+	+	+	+	+	+			+	+	+
Установка и пломбировка тахографа	5440-3800005-020																							+	+	+	+	+	+	+	+	+	+	+
	5440-3800005-040												+	+	+	+	+	+	+	+	+	+	+											
	544008-3800005	+	+	+	+	+	+	+	+	+	+	+																						
Установка аккумуляторных батарей	64302-3700008								+	+					+	+	+	+	+	+	+									+	+			
	64302-3700008-700																					+	+											
	631208-3700008	+	+	+	+	+					+		+											+	+	+	+	+	+					
	631208-3700008-700 (см. 631208-3700008)						+	+				+		+																		+	+	+
Установка задних фонарей	5440-3700009	+	+	+	+	+			+	+	+		+		+	+	+	+	+	+	+			+	+	+	+	+	+	+	+			
	5440-3700009-700 (см. 5440-3700009)						+	+				+		+								+	+									+	+	+
Установка электрооборудования на шасси	5440-3700010-010	+	+	+	+	+			+	+					+	+	+	+	+	+	+			+	+	+	+	+	+	+	+			
	5440-3700010-710 (см. 5440-3700010-010)						+	+														+	+									+	+	+
	5440-3700010-051										+		+																					
	5440-3700010-751 (см. 5440-3700010-051)											+		+																				
Установка электрооборудования на кабине	544008-3700076	+	+	+	+	+			+	+	+		+		+	+	+	+	+	+	+			+	+	+	+	+	+	+	+			
	544008-3700076-700 (см. 544008-3700076)						+	+				+		+								+	+									+	+	+
Установка пневмосигнала	6430-3700096	+	+	+	+	+			+	+	+		+		+	+	+	+	+	+	+			+	+	+	+	+	+	+	+			
	6430-3700096-700 (см. 6430-3700096)						+	+				+		+								+	+									+	+	+

Наименование признака	Значение признака	Комплектации																																
		Тягач седельный																																
		544008-0000020-000	544008-0000020-002	544008-0000020-010	544008-0000020-011	544008-0000020-012	544008-0000020-700	544008-0000020-711	544008-0000020-030	544008-0000020-031	544008-0000020-013	544008-0000020-713	544008-0000060-013	544008-0000060-713	544008-0000060-000	544008-0000060-002	544008-0000060-010	544008-0000060-011	544008-0000060-012	544008-0000060-030	544008-0000060-031	544008-0000060-700	544008-0000060-711	544008-0000070-000	544008-0000070-002	544008-0000070-010	544008-0000070-011	544008-0000070-012	544008-0000070-013	544008-0000070-030	544008-0000070-031	544008-0000070-700	544008-0000070-711	544008-0000070-713
Установка электрооборудования на двигателе	643008-3700098	+	+	+	+	+			+	+	+		+		+	+	+	+	+	+	+			+	+	+	+	+	+	+	+			
	643008-3700098-700 (см. 643008-3700098)						+	+				+		+								+	+									+	+	+
Установка фонарей знаков автопоезда	6430-3700099	+	+	+	+	+			+	+	+		+		+	+	+	+	+	+	+			+	+	+	+	+	+	+	+			
	6430-3700099-700 (см. 6430-3700099)						+	+				+		+								+	+									+	+	+
Установка кабелей обогрева зеркал	6430-3700108	+	+	+	+	+			+	+	+		+		+	+	+	+	+	+	+			+	+	+	+	+	+	+	+			
	6430-3700108-700 (см. 6430-3700108)						+	+				+		+								+	+									+	+	+
Установка блока упровления коробкой передач	544008-3700112	+	+	+	+	+	+	+	+	+	+	+																						
Установка электрооборудования по коробке передач	643008-3700148 (КП «ЯМЗ-239»)	+	+	+	+	+			+	+																								
	643008-3700148-700 (см. 643008-3700148) (КП «ЯМЗ-239»)						+	+																										
	643008-3700148-040 (КП «ZF 1650»)										+		+		+	+	+	+	+	+	+													
	643008-3700148-740 (см. 643008-3700148-040) (КП «ZF 1650»)											+		+								+	+											
	544008-3700148-020 (КП «Eaton»)																							+	+	+	+	+	+	+	+			
	544008-3700148-720 (см. 544008-3700148-020) (КП «Eaton»)																															+	+	+
Установка щитка приборов и коммутационной аппаратуры	6430-3800001-040	+	+	+	+	+			+	+	+		+		+	+	+	+	+	+	+			+	+	+	+	+	+	+	+			
	6430-3800001-740 (см. 6430-3800001-040)						+	+				+		+								+	+									+	+	+
Установка	544008-3700007*										*	*	*	*										*	*	*	*	*	*	*	*	*	*	*

Наименование признака	Значение признака	Комплектации																																		
		Тягач седельный																																			
		544008-0000020-000	544008-0000020-002	544008-0000020-010	544008-0000020-011	544008-0000020-012	544008-0000020-700	544008-0000020-711	544008-0000020-030	544008-0000020-031	544008-0000020-013	544008-0000020-713	544008-0000060-013	544008-0000060-713	544008-0000060-000	544008-0000060-002	544008-0000060-010	544008-0000060-011	544008-0000060-012	544008-0000060-030	544008-0000060-031	544008-0000060-700	544008-0000060-711	544008-0000070-000	544008-0000070-002	544008-0000070-010	544008-0000070-011	544008-0000070-012	544008-0000070-013	544008-0000070-030	544008-0000070-031	544008-0000070-700	544008-0000070-711	544008-0000070-713
противотуман-ных фар *-ППЗУ-нет	6430-3700007	+	+	+	+	+	+	+	+	+	+	+	+	+	+	+	+	+	+	+	+	+	+	+	+	+	+	+	+	+	+	+	+	+	+	+
Установка электрооборудования подогревателя	544008-3700085 НЖП 15.81060000 «Элтра»	+	+	+	+	+			+	+	+		+		+	+	+	+	+	+	+			+	+	+	+	+	+	+	+				
	643020-3700085 НЖП DBW 2010 «Webasto»	+	+	+	+	+			+	+		+		+	+	+	+	+	+	+	+	+			+	+	+	+	+	+	+	+				
Установка элементов электрооборудования АБС	544022-3800040 (см. 54402-3800040)								+	+										+	+										+	+				
	544022-3800040-010 (см. 54402-3800040)								+	+										+	+										+	+				
	544022-3800040-020 (см. 54402-3800040)	+	+	+	+	+	+	+			+	+	+	+	+	+	+	+	+			+	+	+	+	+	+	+	+			+	+	+		
АБС-«Wabco»	544022-3800040-030 (см. 54402-3800040)										+	+	+	+	+	+	+	+	+			+	+	+	+	+	+	+	+			+	+	+		
Установка электрооборудо-вания пневмоподвес-ки	54402-3800050								+	+										+	+										+	+				
Установка противооткатного упора *(по требованию)*	64221-3900037	+	+	+	+	+	+	+	+	+	+	+	+	+	+	+	+	+	+	+	+	+	+	+	+	+	+	+	+	+	+	+	+	+	+	+
Установка противооткатных упоров *(по требованию)*	5440-3900037	+	+	+	+	+	+	+	+	+	+	+	+	+	+	+	+	+	+	+	+	+	+	+	+	+	+	+	+	+	+	+	+	+	+	+
Установка огнетушителя *(по требованию)*	6430-3910040	+	+	+	+	+	+	+	+	+	+	+	+	+	+	+	+	+	+	+	+	+	+	+	+	+	+	+	+	+	+	+	+	+	+	+
Тип кабины *Установка*	*6430-5000002 (пневмотиеское. подрессоивание.)*	+	+	+	+	+	+	+	+	+	+	+	+	+	+	+	+	+	+	+	+	+	+	+	+	+	+	+	+	+	+	+	+	+	+	+

Наименование признака	Значение признака	Комплектации																																
		Тягач седельный																																
		544008-0000020-000	544008-0000020-002	544008-0000020-010	544008-0000020-011	544008-0000020-012	544008-0000020-700	544008-0000020-711	544008-0000020-030	544008-0000020-031	544008-0000020-013	544008-0000020-713	544008-0000060-013	544008-0000060-713	544008-0000060-000	544008-0000060-002	544008-0000060-010	544008-0000060-011	544008-0000060-012	544008-0000060-030	544008-0000060-031	544008-0000060-700	544008-0000060-711	544008-0000070-000	544008-0000070-002	544008-0000070-010	544008-0000070-011	544008-0000070-012	544008-0000070-013	544008-0000070-030	544008-0000070-031	544008-0000070-700	544008-0000070-711	544008-0000070-713
кабины	*6430-5000002-10 (пружинное подрессоивание.)*	+	+	+	+	+	+	+			+	+	+	+	+	+	+	+	+			+	+	+	+	+	+	+	+	+	+	+	+	+
Кабина	6430-5000012	+	+	+	+	+	+	+	+	+	+	+	+	+	+	+	+	+	+	+	+	+	+	+	+	+	+	+	+	+	+	+	+	+
Установка механизма подъема кабины (*-НЖП-есть)	5440А8-5000040* гидроцилиндр «Weber-Hydraulik»	+	+	+	+	+			+	+	+																							
	5440А8-5000040-010* гидроцилиндр «Weber-Hydraulik»												+		+	+	+	+	+	+	+													
	5440А8-5000040-700 гидроцилиндр «Weber-Hydraulik»	+	+	+	+	+	+	+	+	+	+	+																						
	5440А8-5000040-710 гидроцилиндр «Weber-Hydraulik»												+	+									+	+											
	64302-5000040* гидроцилиндр « Hydrolats»	+	+	+	+	+			+	+	+																							
	64302-5000040-010* гидроцилиндр « Hydrolats»												+		+	+	+	+	+	+	+			+	+	+	+	+	+	+	+			
	64302-5000040-700 гидроцилиндр « Hydrolats»	+	+	+	+	+	+	+	+	+	+	+																						
	64302-5000040-710 гидроцилиндр « Hydrolats»												+	+									+	+								+	+	+
Установка обтекателей	6430-8000014-10	+	+	+	+	+	+	+	+	+	+	+	+	+	+	+	+	+	+	+	+	+	+	+	+	+	+	+	+	+	+	+	+	+
Установка отопителя	6430-8100001	+	+	+	+	+	+	+	+	+	+	+	+	+	+	+	+	+	+	+	+	+	+	+	+	+	+	+	+	+	+	+	+	+
Установка независимого воздушного отопителя *(по требованию)* ***-доп. зам. **-НВО-нет.**	6430-8100002-010* (см.64308100002)	*	*	*	*	*			*	*					*	*	*	*	*	*	*	*	*											
	6430-8100002-011 (см.6430-8100002-001)	+	+	+	+	+			+	+					+	+	+	+	+	+	+	+	+											
	6430-8100002-021** (см.6430-8100002-001)	* *	* *	* *	* *	* *	* *	* *	* *	* *					* *	* *	* *	* *	* *	* *	* *	* *	* *											

Наименование признака	Значение признака	Комплектации																																
		Тягач седельный																																
		544008-0000020-000	544008-0000020-002	544008-0000020-010	544008-0000020-011	544008-0000020-012	544008-0000020-700	544008-0000020-711	544008-0000020-030	544008-0000020-031	544008-0000020-013	544008-0000020-713	544008-0000060-013	544008-0000060-713	544008-0000060-000	544008-0000060-002	544008-0000060-010	544008-0000060-011	544008-0000060-012	544008-0000060-030	544008-0000060-031	544008-0000060-700	544008-0000060-711	544008-0000070-000	544008-0000070-002	544008-0000070-010	544008-0000070-011	544008-0000070-012	544008-0000070-013	544008-0000070-030	544008-0000070-031	544008-0000070-700	544008-0000070-711	544008-0000070-713
Установка шлангов отопителя (*-НЖП-есть)	643008-8100006	+	+	+	+	+	+	+	+	+	+	+	+	+	+	+	+	+	+	+	+	+	+	+	+	+	+	+	+	+	+	+	+	+
	643008-8100006-010* (см.643008-8100006)	*	*	*	*	*			*	*	*		*		*	*	*	*	*	*	*			*	*	*	*	*	*	*	*			
Установка нижней подножки (*-ППЗУ-есть)	544008-8400016	+	+	+	+	+	+	+	+	+	+	+	+	+	+	+	+	+	+	+	+	+	+	+	+	+	+	+	+	+	+	+	+	+
	544008-8400016-010*	*	*	*	*	*	*	*	*	*	*	*	*	*	*	*	*	*	*	*	*	*	*	*	*	*	*	*	*	*	*	*	*	*
Установка экранов	544008-8400026	+	+	+	+	+	+	+	+	+	+	+	+	+	+	+	+	+	+	+	+	+	+	+	+	+	+	+	+	+	+	+	+	+
Установка брызговиков передних колес	6430-8400030-030 *(стеклопластик)*	+	+	+	+	+	+	+	+	+	+	+	+	+	+	+	+	+	+	+	+	+	+	+	+	+	+	+	+	+	+	+	+	+
Установка крыльев (*-брызгозащита)	5440-8500048-060*	*		*	*		*	*			*	*	*	*	*		*	*					*	*		*	*		*			*	*	*
	5440-8500048-065 (см.5440-8500048-060)	+		+	+		+	+							+		+	+					+	+		+	+		+			+	+	+
	544008-8500048-050*		*			*										*			*						*			*						
	544008-8500048-055 (см.544008-8500048-050)		+			+										+			+						+			+						
	544004-8500048-050*									*											*										*			
	544004-8500048-055 (см.544004-8500048-050)									+											+										+			
	544004-8500048-060*								*											*										*				
	544004-8500048-065 (см.544004-8500048-060)								+											+										+				

Наименование признака	Значение признака	Комплектации																	
		Тягач седельный																	
		643008-0000020-000	643008-0000020-010	643008-0000020-020	643008-0000020-011	643008-0000020-012	643008-0000020-712	643008-0000060-011	643008-0000060-012	643008-0000060-712	643008-0000060-000	643008-0000060-010	643008-0000060-020	643008-0000070-000	643008-0000070-010	643008-0000070-011	643008-0000070-012	643008-0000070-020	643008-0000070-712
Исполнение	Народнохозяйственное	+	+	+	+	+		+	+		+	+	+	+	+	+	+	+	
	Тропическое						+			+									+
Установка силового агрегата (*-НЖП-нет)	64301-1000000	+	+	+															
	64301-1000000-030* (см. 64301-1000000)	*	*	*															
	643008-1000000 (см. 64301-1000000)				+	+													
	643008-1000000-030 (см. 64301-1000000)				*	*													
	643008-1000000-060							+	+		+	+	+						
	643008-1000000-070* (см. 643008-1000000-060)							*	*		*	*	*						
	643008-1000000-700* (см. 64301-1000000)						*												
	643008-1000000-760* (см. 643008-1000000-060)									*									
	544008-1000000-021* (см.544008-1000000-001)													*	*			*	
	544008-1000000-041 (см.544008-1000000-001)													+	+			+	
	643008-1000000-021 (см.643008-1000000-080)															+	+		
	643008-1000000-080*															*	*		
	643008-1000000-721* (см.643008-1000000-080)																		*
Установка вентиляции картера двигателя	64301-1014002-001	+	+	+	+	+	+	+	+	+	+	+	+	+	+	+	+	+	+
Установка системы заливки и контроля уровня масла	64301-1018002	+	+	+	+	+	+	+	+	+	+	+	+	+	+	+	+	+	+

Наименование признака	Значение признака	Комплектации																	
		Тягач седельный																	
		643008-0000020-000	643008-0000020-010	643008-0000020-020	643008-0000020-011	643008-0000020-012	643008-0000020-712	643008-0000060-011	643008-0000060-012	643008-0000060-712	643008-0000060-000	643008-0000060-010	643008-0000060-020	643008-0000070-000	643008-0000070-010	643008-0000070-011	643008-0000070-012	643008-0000070-020	643008-0000070-712
Крепление двигателя	643008-1001002 (ЯМЗ-7511.10+ЯМЗ-239)	+	+	+															
	643008-1001002-010 (см.643008-1001002) (ЯМЗ-7511.10+ЯМЗ-239)				+	+													
	643008-1001002-710 (см.643008-1001002) (ЯМЗ-7511.10+ЯМЗ-239)						+												
	643008-1001002-040 (ЯМЗ-7511.10+ ZF16S1650)							+	+		+	+	+						
	643008-1001002-740 (см. 643008-1001002-040) (ЯМЗ-75117.10+ ZF16S1650)									+									
	544008-1001002-030 (см.544008-1001002) (ЯМЗ-7511.10+ 12JS200TA)													+	+			+	
	643008-1001002-070 (см.643008-1001002-050) (ЯМЗ-7511.10+ 12JS200TA)															+	+		
	643008-1001002-770 (см.643008-1001002-050) (ЯМЗ-7511.10+ 12JS200TA)																		+
Установка подогревателя	64301-1015001-020	+	+	+	+	+										+	+		
	64301-1015001-010							+	+		+	+	+	+	+			+	
Установка топливопроводов подогревателя	6430-1015004	+	+	+	+	+		+	+		+	+	+	+	+	+	+	+	
Установка шумоизоляцион-ных экранов	544008-1061002	+	+	+	+	+		+	+		+	+	+	+	+	+	+	+	
Установка шумоизоляцион-ных экранов (верх)	544008-1061003	+	+	+	+	+		+	+		+	+	+	+	+	+	+	+	

Наименование признака	Значение признака	Комплектации																	
		Тягач седельный																	
		643008-0000020-000	643008-0000020-010	643008-0000020-020	643008-0000020-011	643008-0000020-012	643008-0000020-712	643008-0000060-011	643008-0000060-012	643008-0000060-712	643008-0000060-000	643008-0000060-010	643008-0000060-020	643008-0000070-000	643008-0000070-010	643008-0000070-011	643008-0000070-012	643008-0000070-020	643008-0000070-712
Установка шумоизоляционных экранов (низ)	544008-1061004	+	+	+	+	+		+	+		+	+	+	+	+	+	+	+	
Установка систем питания (*-НЖП-нет)	64301-1100001	+	+	+															
	64301-1100001-010* (см. 64301-1100001)	*	*	*															
	643008-1100001				+	+													
	643008-1100001-010* (см. 643008-1100001)				*	*	*												
	643008-1100001-020 (см. 643008-1100001)							+	+							+	+		
	643008-1100001-030* (см. 643008-1100001)							*	*	*						*	*		*
	64301-1100001-020 (см. 64301-1100001) (нет ограничения скорости)										+	+	+	+	+			+	
	64301-1100001-030* (см. 64301-1100001)										*	*	*	*	*			*	
Крепление топливного бака	643008-1101002				+	+	+	+	+	+						+	+		+
	6430-1101002	+	+	+							+	+	+	+	+			+	
Крепление топливопроводов (*-НЖП-нет)	544008-1104002	+	+	+															
	544008-1104002-010* (см. 544008-1104002)	*	*	*															
	643008-1104002				+	+													
	643008-1104002-010* (см. 643008-1104002)				*	*	*												
	643008-1104002-020 (см. 643008-1104002)							+	+							+	+		
	643008-1104002-030* (см. 643008-1104002)							*	*	*						*	*		*
	544008-1104002-020 (см. 544008-1104002)										+	+	+	+	+			+	
	544008-1104002-030* (см. 544008-1104002)										*	*	*	*	*			*	
Привод останова двигателя	643008-11115002	+	+	+	+	+	+	+	+	+	+	+	+	+	+	+	+	+	+

Наименование признака		Значение признака	Комплектации																	
			Тягач седельный																	
			643008-0000020-000	643008-0000020-010	643008-0000020-020	643008-0000020-011	643008-0000020-012	643008-0000020-712	643008-0000060-011	643008-0000060-012	643008-0000060-712	643008-0000060-000	643008-0000060-010	643008-0000060-020	643008-0000070-000	643008-0000070-010	643008-0000070-011	643008-0000070-012	643008-0000070-020	643008-0000070-712
Привод выключения двигателя противоугонным устройством		544008-1115004	+	+	+	+	+	+	+	+	+	+	+	+	+	+	+	+	+	+
Привод управления двигателем		64301-1108002	+	+	+	+	+	+	+	+	+	+	+	+	+	+	+	+	+	+
Крепление воздушного фильтра		643010-1109002 (Обтекатель с закрылками)	+	+	+	+	+	+	+	+	+	+	+	+	+	+	+	+	+	+
Установка системы выпуска газов		544010-1200001	+	+	+							+	+	+	+	+			+	
		544008-1200001 (см. 544010-1200001)				+	+	+	+	+	+						+	+		+
Установка системы охлаждения (*-НЖП-нет)		54401-1300005-020	+	+	+	+	+		+	+		+	+	+	+	+	+	+	+	
		54401-1300005-030* (см. 54401-1300005-020)	*	*	*	*	*		*	*		*	*	*	*	*	*	*	*	
		54401-1300005-700* (см. 54401-1300005-020)						*			*									*
Установка системы охлаждения воздуха (*-допускается замена)		54401-1300040	+	+	+	+	+	+	+	+	+	+	+	+	+	+	+	+	+	+
		64301-1300040*	*	*	*	*	*	*	*	*	*	*	*	*	*	*	*	*	*	*
Установка механизма управления сцеплением (*-допускается замена)	**КПП-ЯМЗ-239**	64301-1600005-001 ПГУ KNORR	+	+	+	+	+	+												
		64301-1600005* ПГУ з. Вавилова	*	*	*	*	*	*												
		64301-1600005-002* ПГУ WABCO	*	*	*	*	*	*												
		64301-1600005-003* ПГУ KNORR	*	*	*	*	*	*												
	КПП-ZF16S1650	544022-1600005-001							+	+	+	+	+	+						

Наименование признака		Значение признака	Комплектации																	
			Тягач седельный																	
			643008-0000020-000	643008-0000020-010	643008-0000020-020	643008-0000020-011	643008-0000020-012	643008-0000020-712	643008-0000060-011	643008-0000060-012	643008-0000060-712	643008-0000060-000	643008-0000060-010	643008-0000060-020	643008-0000070-000	643008-0000070-010	643008-0000070-011	643008-0000070-012	643008-0000070-020	643008-0000070-712
	КПП-12JS200TA	64301-1600005-022 ПГУ WABCO													+	+	+	+	+	+
		64301-1600005-021* ПГУ KNORR													*	*	*	*	*	*
Установка привода управления коробкой передач		64301-1700002-001 (КПП-ЯМЗ 239)	+	+	+	+	+	+												
		544008-1700002 (КПП-12JS200TA)													+	+	+	+	+	+
		64301-1700002-040 (КПП-ZF16S1650)							+	+	+	+	+	+						
Установка карданных валов		643008-2200000 (КПП-ЯМЗ 239) (пневмоподвеска)			+															
		650108-2200000 (КПП-ЯМЗ 239) (рессорная зад. под.)	+	+		+	+	+												
		643008-2200000-010 (КПП-ZF16S1650) (рессорная зад. под.)							+	+	+	+	+							
		6430-2200000-030 (КПП-ZF16S1650) (пневмоподвеска)												+						
		643008-2200000-030 (КПП-12JS200TA) (рессорная зад. под.)													+	+	+	+		+
		643008-2200000-040 (КПП-12JS200TA) (пневмоподвеска)																	+	
Мост задний	(U=3.86)	6430-2400012 (см. 5440-2400012)	+	+								+	+		+	+				
		6430-2400012-030 (см. 5440-2400012)			+									+					+	
		6430-2400012-040 (см. 5440-2400012)															+	+		
		6430-2400012-640 (см. 5440-2400012)																		+
	(U=3.57)	64301-2400012-010 (см. 5440-2400012)															+	+		
		64301-2400012-610 (см. 5440-2400012)																		+

Наименование признака		Значение признака	Комплектации																		
			Тягач седельный																		
			643008-0000020-000	643008-0000020-010	643008-0000020-020	643008-0000020-011	643008-0000020-012	643008-0000020-712	643008-0000060-011	643008-0000060-012	643008-0000060-712	643008-0000060-000	643008-0000060-010	643008-0000060-020	643008-0000070-000	643008-0000070-010	643008-0000070-011	643008-0000070-012	643008-0000070-020	643008-0000070-712
	(U=4.59)	643011-2400012-040 (см. 5440-2400012)				+	+		+	+							+	+		
		643011-2400012-640 (см. 5440-2400012)						+			+									+
	(U=4.2)	643012-2400012-040 (см. 5440-2400012)				+	+		+	+							+	+		
		643012-2400012-640 (см. 5440-2400012)						+			+									+
	(U=5.08)	6501A5-2400012 (см. 5440-2400012)															+	+		
		6501A5-2400012-600 (см. 5440-2400012)																		+
	(U=5.33)	6501-2400012-040 (см. 5440-2400012)				+	+		+	+							+	+		
		6501-2400012-640 (см. 5440-2400012)						+			+									+
Мост Средний	(U=3.57)	64301-2500012 (см. 6430-2500012-020)															+	+		
		64301-2500012-600 (см. 6430-2500012-020)																		+
	(U=3.86)	6430-2500012-020	+	+								+	+		+	+	+	+		
		6430-2500012-030 (см. 6430-2500012-020)			+									+					+	
		6430-2500012-620 (см. 6430-2500012-020)																		+
	(U=4.59)	643011-2500012 (см. 6430-2500012-020)				+	+		+	+							+	+		
		643011-2500012-600 (см. 6430-2500012-020)						+			+									+
	(U=4.2)	643012-2500012 (см. 6430-2500012-020)				+	+		+	+							+	+		
		643012-2500012-600 (см. 6430-2500012-020)						+			+									+
	(U=5.08)	6312A5-2500012 (см. 6430-2500012-020)															+	+		
		6312A5-2500012-600 (см. 6430-2500012-020)																		+
	(U=5.33)	6501-2500012 (см. 6430-2500012-020)				+	+		+	+							+	+		
		6501-2500012-600 (см. 6430-2500012-020)						+			+									+

Наименование признака	Значение признака	Комплектации																	
		Тягач седельный																	
		643008-0000020-000	643008-0000020-010	643008-0000020-020	643008-0000020-011	643008-0000020-012	643008-0000020-712	643008-0000060-011	643008-0000060-012	643008-0000060-712	643008-0000060-000	643008-0000060-010	643008-0000060-020	643008-0000070-000	643008-0000070-010	643008-0000070-011	643008-0000070-012	643008-0000070-020	643008-0000070-712
Установка привода управления блокировкой	6430-2500024	+	+	+							+	+	+	+	+	+	+	+	+
	6501-2500024-010				+	+	+	+	+	+									
Установка устройства седельного	6430-2700001-001 (см.6430-2700001)			+									+					+	
	6430-2700001-010	+	+								+	+		+	+				
	6430-2700001-011 (см.6430-2700001-010)				+			+								+			
	643008-2700001-010					+	+		+	+									+
	643008-2700001-011 (см.643008-2700001-010)					+	+		+	+									+
	643008-2700001-012 (см.643008-2700001-010)					+	+		+	+						+	+		
	643008-2700001-013 (см.643008-2700001-010)					+	+		+	+						+	+		
Установка верхнего бампера	6430-2800003	+	+	+	+	+	+	+	+	+	+	+	+	+	+	+	+	+	+
Установка бампера и фар	54421-2800006-011 (ППЗУ)	+	+	+	+	+	+	+	+	+	+	+	+	+	+	+	+	+	+
	54421-2800006-012	+	+	+	+	+	+	+	+	+	+	+	+	+	+	+	+	+	+
Рама (рама для запчастей) (*-буксирное приспособление)	643008-2800010-001* (6430-2801002-001)	*	*																
	643008-2800010-031* (6430-2801002-021)			*															
	643008-2800010-050																		
	643008-2800010-051*																		
	643008-2800010-060				+	+	+												
	643008-2800010-061*				*	*	*												
	643008-2800010-070							+	+	+						+	+		+
	643008-2800010-071*							*	*	*						*	*		*
	6430-2800010-011* (6430-2801002-001)										*	*		*	*				
	6430-2800010-022 (6430-2801002-021)												+					+	
	6430-2800010-023* (6430-2801002-021)												*					*	

Наименование признака		Значение признака	Комплектации																	
			Тягач седельный																	
			643008-0000020-000	643008-0000020-010	643008-0000020-020	643008-0000020-011	643008-0000020-012	643008-0000020-712	643008-0000060-011	643008-0000060-012	643008-0000060-712	643008-0000060-000	643008-0000060-010	643008-0000060-020	643008-0000070-000	643008-0000070-010	643008-0000070-011	643008-0000070-012	643008-0000070-020	643008-0000070-712
Установка площадки шасси и подножки		6430-2800026	+	+	+	+	+	+	+	+	+	+	+	+	+	+	+	+	+	+
Установка переднего противоподкат-ного бруса (по требованию)		6430-2800030	+	+	+	+	+	+	+	+	+	+	+	+	+	+	+	+	+	+
Установка подвески передней		6430-2900001	+	+	+	+	+	+	+	+	+	+	+	+	+	+	+	+	+	+
Установка подвески задней		6430-2900002 (малолистовая 18т.-19т.)	+									+			+					
		6430-2900002-010 (см.6430-2900002) (многолистовая 18т.-19т.)		+									+			+				
		6430-2900002-013 (см.6430-2900002) (многолистовая 23т.)				+			+								+			
		6430-2900002-014 (см.6430-2900002) (многолистовая 26т.)					+	+		+	+							+		+
Установка пневмоподвеск и задней		6430-2900002-020			+									+					+	
Установка трубопроводов ECAS		6430-2900018-010			+									+					+	
Ось передняя		6430-3000015-001	+	+	+	+	+	+	+	+	+	+	+	+	+	+	+	+	+	+
Установка продольной тяги		6430-3000020	+	+	+	+	+	+	+	+	+	+	+	+	+	+	+	+	+	+
Установка запасного колеса	**0R22**	6430-3100001	+	+		+	+		+	+		+	+		+	+	+	+		
		6430-3100001-700 * (см.6430-3100001)	*	*		*	*	*	*	*	*	*	*		*	*	*	*		*

Наименование признака		Значение признака	Комплектации																	
			Тягач седельный																	
			643008-0000020-000	643008-0000020-010	643008-0000020-020	643008-0000020-011	643008-0000020-012	643008-0000020-712	643008-0000060-011	643008-0000060-012	643008-0000060-712	643008-0000060-000	643008-0000060-010	643008-0000060-020	643008-0000070-000	643008-0000070-010	643008-0000070-011	643008-0000070-012	643008-0000070-020	643008-0000070-712
* -импортные шины		6430-3100001-701 * (см.6430-3100001)	*	*								*	*		*	*	*	*		*
		6430-3100001-702 * (см.6430-3100001)	*	*		*	*	*	*	*	*	*	*		*	*	*	*		*
		6430-3100001-710 (см.6430-3100001)						+			+									+
	295/80R22,5	643068-3100001 (см. 6430-3100001)			+									+					+	
		643068-3100001-720 * (см. 6430-3100001)			*									*					*	
		643068-3100001-721* (см. 6430-3100001)			*									*					*	
		643068-3100001-722* (см. 6430-3100001)			*									*					*	
Установка задних Колес * -импортные шины	315/80R22,5	5440-3100002	+	+		+	+		+	+		+	+		+	+	+	+		
		5440-3100002-010 (см. 5440-3100002)	+	+		+	+		+	+		+	+		+	+	+	+		
		5440-3100002-710 * (см. 5440-3100002)	*	*		*	*	*	*	*	*	*	*		*	*	*	*		
		5440-3100002-711 * (см. 5440-3100002)	*	*								*	*		*	*	*	*		*
		5440-3100002-712 * (см. 5440-3100002)	*	*		*	*	*	*	*	*	*	*		*	*	*	*		*
		5440-3100002-740 (см. 5440-3100002)						+			+									+
		5440-3100002-750 (см. 5440-3100002)						+			+									+
	295/80R22,5	643068-3100002-010 (см. 5440-3100002)			+									+					+	
		643068-3100002-730 * (см. 5440-3100002)			*									*					*	
		643068-3100002-731 * (см. 5440-3100002)			*									*					*	
		643068-3100002-732 * (см. 5440-3100002)			*									*					*	
Установка передних колес	315/80R22,5	5440-3100005	+	+		+	+		+	+		+	+		+	+	+	+		
		5440-3100005-700* (см. 5440-3100005)	*	*		*	*	*	*	*	*	*	*		*	*	*	*		*
		5440-3100005-701* (см. 5440-3100005)	*	*								*	*		*	*	*	*		*

Наименование признака		Значение признака	Комплектации																	
			Тягач седельный																	
			643008-0000020-000	643008-0000020-010	643008-0000020-020	643008-0000020-011	643008-0000020-012	643008-0000020-712	643008-0000060-011	643008-0000060-012	643008-0000060-712	643008-0000060-000	643008-0000060-010	643008-0000060-020	643008-0000070-000	643008-0000070-010	643008-0000070-011	643008-0000070-012	643008-0000070-020	643008-0000070-712
*** -импортные шины**		5440-3100005-702* (см. 5440-3100005)	*	*		*	*	*	*	*	*	*	*		*	*	*	*		*
		5440-3100005-740 (см. 5440-3100005)						+			+									+
	295/80R22,5	643068-3100005 (см. 5440-3100005)			+									+					+	
		643068-3100005-720* (см. 5440-3100005)			*									*					*	
		643068-3100005-721* (см. 5440-3100005)			*									*					*	
		643068-3100005-722* (см. 5440-3100005)			*									*					*	
Установка шумопоглащающего колпака		5440-3104005	+	+	+	+	+	+	+	+	+	+	+	+	+	+	+	+	+	+
Установка рулевого управления *-есть кондиционер		643008-3400001*	*	*	*	*	*		*	*		*	*	*	*	*	*	*	*	
		64301-3400001-010	+	+	+	+	+		+	+		+	+	+	+	+	+	+	+	
		643008-3400001-700* (см. 643008-3400001)						*			*									*
		64301-3400001-710 (см. 64301-3400001-010)						+			+									+
Установка пневмотормозов ***-ПБС-есть** **-крепление трубки 544008-3506142-010 по черт.544008-3500003-080 (см. 544008-3500003-070)**		643008-3500003* (см.643021-3500003-020)			*															
		643008-3500003-010* (см.643021-3500003-020)																		
		643008-3500003-030* (см.643021-3500003-020)	*	*																
		643008-3500003-040* (см.643021-3500003-020)																		
		643008-3500003-050* (см.643021-3500003-020)																	*	
		643008-3500003-055* (см.643021-3500003-020)													*	*				
		6430-3500003-070* (см.643008-3500003-070)				*														
		6430-3500003-071 (см.643008-3500003-070)				+														
		6430-3500003-090* (см.643008-3500003-070)							*								**			
		6430-3500003-091 (см.643008-3500003-070)							+								**			

Наименование признака	Значение признака	Комплектации																	
		Тягач седельный																	
		643008-0000020-000	643008-0000020-010	643008-0000020-020	643008-0000020-011	643008-0000020-012	643008-0000020-712	643008-0000060-011	643008-0000060-012	643008-0000060-712	643008-0000060-000	643008-0000060-010	643008-0000060-020	643008-0000070-000	643008-0000070-010	643008-0000070-011	643008-0000070-012	643008-0000070-020	643008-0000070-712
	643008-3500003-070*					*													
	643008-3500003-071 (см.643008-3500003-070)					+													
	643008-3500003-090* (см.643008-3500003-070)								*								**		
	643008-3500003-091 (см.643008-3500003-070)								+								**		
	643008-3500003-770* (см.643008-3500003-070)						*												
	643008-3500003-771 (см.643008-3500003-070)						+												
	643008-3500003-790* (см.643008-3500003-070)									*									**
	643008-3500003-791 (см.643008-3500003-070)									+									**
	643008-3500003-060* (см.643021-3500003-020)												*						
	643008-3500003-065* (см.643021-3500003-020)										*	*							
Электрооборудование	643008-3700001	КПП-ЯМЗ 239 тахограф																	
	643008-3700001-051				КПП-ЯМЗ 239 тахограф														
	643008-3700001-751 (см. 643008-3700001-051)						КПП-ЯМЗ 239 тахограф												
**-ВМЕСТО 643008-3724161 устанавливается 544008-3724161-020, по чертежу 544008-3700148-020	643008-3700001-040 (см. 643008-3700001)										ZF16S1650 тахограф			**КПП-12JS200TA тахограф				**КПП-12JS200TA тахограф	
	643008-3700001-081 (см. 643008-3700001-051)							КПП-ZF16S1650 тахограф											**КПП-12JS200TA тахограф

Наименование признака	Значение признака	Комплектации																	
		Тягач седельный																	
		643008-0000020-000	643008-0000020-010	643008-0000020-020	643008-0000020-011	643008-0000020-012	643008-0000020-712	643008-0000060-011	643008-0000060-012	643008-0000060-712	643008-0000060-000	643008-0000060-010	643008-0000060-020	643008-0000070-000	643008-0000070-010	643008-0000070-011	643008-0000070-012	643008-0000070-020	643008-0000070-712
	643008-3700001-781 (см. 643008-3700001-051)									КПП-ZF16S1650 тахограф						**КПП-12JS200TA тахограф			
Установка штепсельных розеток	6430-3700015	+	+	+	+	+	+	+	+	+	+	+	+	+	+	+	+	+	+
Установка выключателей	643008-3700018	+	+	+	+	+	+	+	+	+	+	+	+	+	+	+	+	+	+
Установка световозвращателей	6430-3700079-010	+	+	+	+	+	+	+	+	+	+	+	+	+	+	+	+	+	+
Установка корректоров света фар	5440-3700129				+	+	+	+	+	+									
Установка аккумуляторных батарей	64302-3700008	+	+	+							+	+	+	+	+			+	
	631208-3700008				+	+		+	+							+	+		
	631208-3700008-700 (см. 631208-3700008)						+			+									+
Установка задних фонарей	643008-3700009	+	+	+	+	+		+	+		+	+	+	+	+	+	+	+	
	643008-3700009-700 (см. 643008-3700009)						+			+									+
Установка электрооборудования на шасси	6430-3700010-010	+	+	+							+	+	+	+	+			+	
	6430-3700010-051				+	+		+	+							+	+		
	6430-3700010-751						+			+									+
Установка электрооборудования на кабине	544008-3700076	+	+	+	+	+		+	+		+	+	+	+	+	+	+	+	
	544008-3700076-700 (см. 544008-3700076)						+			+									+
Установка пневмосигнала	6430-3700096	+	+	+	+	+		+	+		+	+	+	+	+	+	+	+	
	6430-3700096-700 (см. 6430-3700096)						+			+									+

Наименование признака	Значение признака	Комплектации																	
		Тягач седельный																	
		643008-0000020-000	643008-0000020-010	643008-0000020-020	643008-0000020-011	643008-0000020-012	643008-0000020-712	643008-0000060-011	643008-0000060-012	643008-0000060-712	643008-0000060-000	643008-0000060-010	643008-0000060-020	643008-0000070-000	643008-0000070-010	643008-0000070-011	643008-0000070-012	643008-0000070-020	643008-0000070-712
Установка электрооборудования на двигателе	643008-3700098	+	+	+	+	+	+	+	+	+	+	+	+	+	+	+	+	+	+
Установка фонарей знаков автопоезда	6430-3700099	+	+	+	+	+	+	+	+	+	+	+	+	+	+	+	+	+	+
Установка кабелей обогрева зеркал	6430-3700108	+	+	+	+	+	+	+	+	+	+	+	+	+	+	+	+	+	+
Установка блока упровления коробкой передач	544008-3700112	+	+	+	+	+	+	+	+	+	+	+	+	+	+	+	+	+	+
Установка электрооборудования по коробке передач *-вместо 643008-3724161 устанавливается 544008-3724161-020	643008-3700148 (КП «ЯМЗ-239»)	+	+	+	+	+													
	643008-3700148-700 (см. 643008-3700148) (КП «ЯМЗ-239»)						+												
	544008-3700148-020* (КП «Eaton 12JS200TA »)													*	*	*	*	*	
	544008-3700148-720* (см. 544008-3700148-020) (КП «Eaton 12JS200TA »)																		*
	643008-3700148-040 (КП «ZF 1650»)							+	+		+	+	+						
	643008-3700148-740 (см. 643008-3700148-040) (КП «ZF 1650»)									+									
Установка щитка приборов и коммутационной аппаратуры	6430-3800001-040	+	+	+	+	+		+	+		+	+	+	+	+	+	+	+	
	6430-3800001-740 (см. 6430-3800001-040)						+			+									+
Установка и пломбировка	544008-3800005	+	+	+	+	+	+												

Наименование признака	Значение признака	Комплектации																	
		Тягач седельный																	
		643008-0000020-000	643008-0000020-010	643008-0000020-020	643008-0000020-011	643008-0000020-012	643008-0000020-712	643008-0000060-011	643008-0000060-012	643008-0000060-712	643008-0000060-000	643008-0000060-010	643008-0000060-020	643008-0000070-000	643008-0000070-010	643008-0000070-011	643008-0000070-012	643008-0000070-020	643008-0000070-712
тахографа	544008-3800005-040							+	+	+	+	+	+	+	+	+	+	+	+
Установка противотуманных фар *-ППЗУ-нет	544008-3700007*	*	*	*	*	*	*	*	*	*				*	*	*	*	*	*
	6430-3700007	+	+	+	+	+	+	+	+	+	+	+	+	+	+	+	+	+	+
Установка электрооборудования подогревателя	544008-3700085 НЖП 15.81060000 «Элтра»	+	+	+	+	+		+	+		+	+	+	+	+	+	+	+	
	643020-3700085 НЖП DBW 2010 «Webasto»	+	+	+	+	+		+	+		+	+	+	+	+	+	+	+	
Установка элементов электрооборудования АБС	643022-3800040 (см. 64302-3800040)	+	+		+	+	+	+	+	+	+	+		+	+	+	+		+
	643022-3800040-010 (см. 64302-3800040)				+	+	+	+	+	+	+	+		+	+	+	+		+
	643022-3800040-020 (см. 64302-3800040)			+									+					+	
АБС-«Wabco»	643022-3800040-030 (см. 64302-3800040)												+					+	
Установка электрооборудо-вания пневмоподвес-ки	6430-3800050			+									+					+	
Установка противооткатного упора *(по требованию)*	64221-3900037	+	+	+	+	+	+	+	+	+	+	+	+	+	+	+	+	+	+
Установка противооткатных упоров *(по требованию)*	6430-3900037	+	+	+	+	+	+	+	+	+	+	+	+	+	+	+	+	+	+
Установка огнетушителя *(по требованию)*	6430-3910040	+	+	+	+	+	+	+	+	+	+	+	+	+	+	+	+	+	+

Наименование признака	Значение признака	Комплектации																	
		Тягач седельный																	
		643008-0000020-000	643008-0000020-010	643008-0000020-020	643008-0000020-011	643008-0000020-012	643008-0000020-712	643008-0000060-011	643008-0000060-012	643008-0000060-712	643008-0000060-000	643008-0000060-010	643008-0000060-020	643008-0000070-000	643008-0000070-010	643008-0000070-011	643008-0000070-012	643008-0000070-020	643008-0000070-712
Тип кабины *Установка кабины*	*6430-5000002 (пневмотическое. подрессоивание.)*	+	+	+	+	+	+	+	+	+	+	+	+	+	+	+	+	+	+
	6430-5000002-10 (пружинное подрессоивание.)	+	+		+	+	+	+	+	+	+	+		+	+	+	+		+
Кабина	6430-5000012	+	+	+	+	+	+	+	+	+	+	+	+	+	+	+	+	+	+
Установка механизма подъема кабины (*-НЖП-есть)	5440А8-5000040* гидроцилиндр «Weber-Hydraulik»	+	+	+	+	+													
	5440А8-5000040-010* гидроцилиндр «Weber-Hydraulik»							+	+		+	+	+	+	+			+	
	5440А8-5000040-700 гидроцилиндр «Weber-Hydraulik»	+	+	+	+	+	+												
	5440А8-5000040-710 гидроцилиндр «Weber-Hydraulik»							+	+	+	+	+	+	+	+			+	
	64302-5000040* гидроцилиндр « Hydrolats»	+	+	+	+	+													
	64302-5000040-010* гидроцилиндр « Hydrolats»							+	+							+	+		
	64302-5000040-700 гидроцилиндр « Hydrolats»	+	+	+	+	+	+				+	+	+						
	64302-5000040-710 гидроцилиндр « Hydrolats»							+	+	+						+	+		+
Установка обтекателей	6430-8000014-10	+	+	+	+	+	+	+	+	+	+	+	+	+	+	+	+	+	+
Установка отопителя	6430-8100001	+	+	+	+	+	+	+	+	+	+	+	+	+	+	+	+	+	
Установка независимого воздушного отопителя	6430-8100002-010 (см.64308100002)	+	+	+	+	+		+	+		+	+	+	+	+	+	+	+	
	6430-8100002-011 (см.6430-8100002-001)	+	+	+	+	+		+	+		+	+	+	+	+	+	+	+	

Наименование признака	Значение признака	Комплектации																	
		Тягач седельный																	
		643008-0000020-000	643008-0000020-010	643008-0000020-020	643008-0000020-011	643008-0000020-012	643008-0000020-712	643008-0000060-011	643008-0000060-012	643008-0000060-712	643008-0000060-000	643008-0000060-010	643008-0000060-020	643008-0000070-000	643008-0000070-010	643008-0000070-011	643008-0000070-012	643008-0000070-020	643008-0000070-712
***-НВО-нет.**	6430-8100002-021* (см.6430-8100002-001)	*	*	*	*	*	*	*	*	*	*	*	*	*	*	*	*	*	*
Установка шлангов отопителя (*-НЖП-есть)	643008-8100006	+	+	+	+	+	+	+	+	+	+	+	+	+	+	+	+	+	+
	643008-8100006-010* (см.643008-8100006)	*	*	*	*	*		*	*		*	*	*	*	*	*	*	*	
Установка нижней подножки (*-ППЗУ-есть)	544008-8400016	+	+	+	+	+	+	+	+	+	+	+	+	+	+	+	+	+	+
	544008-8400016-010*	*	*	*	*	*	*	*	*	*	*	*	*	*	*	*	*	*	*
Установка экранов	544008-8400026	+	+	+	+	+	+	+	+	+	+	+	+	+	+	+	+	+	+
Установка брызговиков передних колес	6430-8400030-030 *(стеклопластик)*	+	+	+	+	+	+	+	+	+	+	+	+	+	+	+	+	+	+
Установка крыльев (*-брызгозащита)	6430-8500048-050*	*	*		*	*	*	*	*	*	*	*		*	*	*	*		*
	6430-8500048-055 (см. 6430-8500048-050)	+	+		+	+	+	+	+	+	+	+		+	+	+	+		+
	6430-8500048-060*			*									*					*	
	6430-8500048-065 (см. 6430-8500048-060)			+									+					+	

Рис.1 Крепление двигателя

Fig.1 Engine mounting

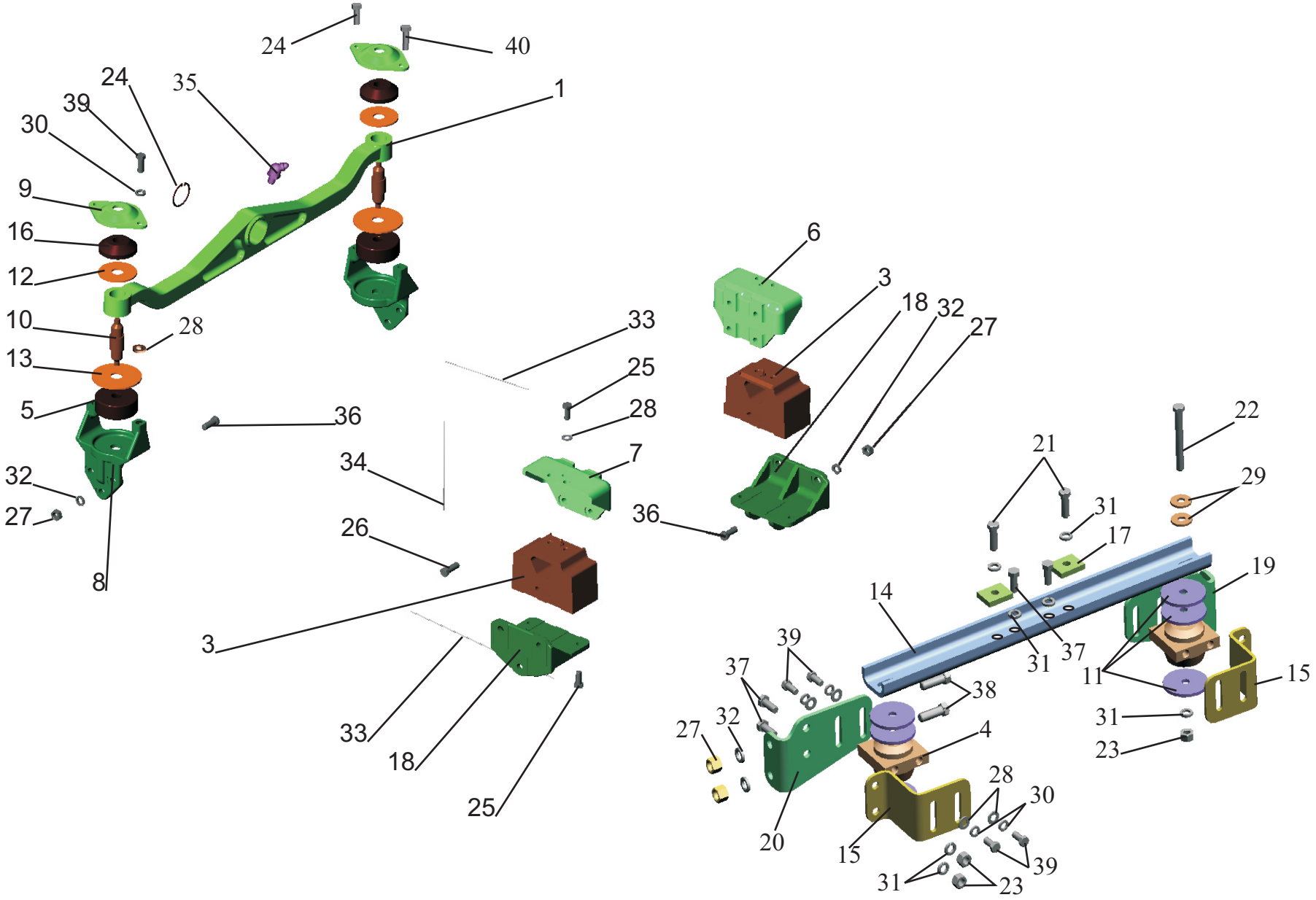

Рис.1 Крепление двигателя
Fig.1 Engine mounting

Поз. Pos.	**№ детали** Part №	**Наименование** Description	**Количество** Quantity	
			643008-1001002, 643008-1001002-700	643008-1001002-010, 643008-1001002-710
1	64301-1001016	Балка *Beam*	1	1
3	6422-1001034-01	Подушка боковой опоры со штырем *Pad of supporting rest with a pin*	2	2
4	642208-1715044	Пластина с амортизатором *Front support bracket with pad*	2	2
5	64301-1001029	Амортизатор передний *Shock absorber*	2	2
6	6422-1001042	Опора правая *Right support*	1	1
7	6422-1001043	Опора левая *Left support*	1	1
8	64301-1001050	Кронштейн *Bracket*	2	2
9	64229-1001052	Крышка *Cover*	2	2
10	64229-1001054	Вал *Shaft*	2	2
11	4370-1001056	Пластина *Plate*	6	6
12	64229-1001056	Пластина *Plate*	2	2
13	64229-1001058	Пластина *Plate*	2	2
14	642208-1715018	Балка *Beam*	1	1
15	642208-1715024	Кронштейн *Bracket*	2	2
16	5336-5001016	Втулка амортизационная *Bush*	2	2
17	4370-2815055-001	Пластина *Plate*	2	2
18	64301-1001049	Кронштейн *Bracket*	2	2

19	642208-1715029	Кронштейн *Bracket*	1	1
20	642208-1715028	Кронштейн *Bracket*	1	1
21	372205	Болт М14х1.5-6gх42 *Bolt*	2	2
22	372253	Болт М14х1.5-6gх115 *Bolt*	2	2
23	374633	Гайка М14х1.5-5Н6Н *Nut*	6	6
24	400416	Кольцо *Ring*	1	1
25	206574	Болт 3М12-6gх25 *Bolt*	8	8
26	206906	Болт 3М14-6gх35 *Bolt*	8	8
27	250691	Гайка М16х1.5-6Н *Nut*	14	14
28	252007	Шайба 12 *Washer*	16	16
29	252046-10	Шайба 14 *Washer*	4	4
30	252137	Шайба 12 ОТ *Washer*	12	12
31	252138	Шайба 14 ОТ *Washer*	10	10
32	252139	Шайба 16 ОТ *Washer*	14	14
33	258255	Шплинт 1.2х225 *Cotter pin*	6	6
34	258263	Шплинт 1.2х425 *Cotter pin*	2	2
35	264030	Масленка 2,3,45.Ц6 *Grease fitting*	1	1
36	371342	Болт М16х1.5-6gх50 *Bolt*	12	12
37	372203	Болт М14х1.5-6gх32 *Bolt*	6	6
38	372629	Болт М16х1.5-6gх45 *Bolt*	2	-
39	201538	Болт М12-6gх25 *Bolt*	11	11
40	201540	Болт М12-6gх30 *Bolt*	1	1
41	376197	Шайба 20 *Washer*	-	2

Рис.2 Крепление двигателя 643008-1001002-040(-740)

Fig.2 Engine mounting 643008-1001002-040(-740)

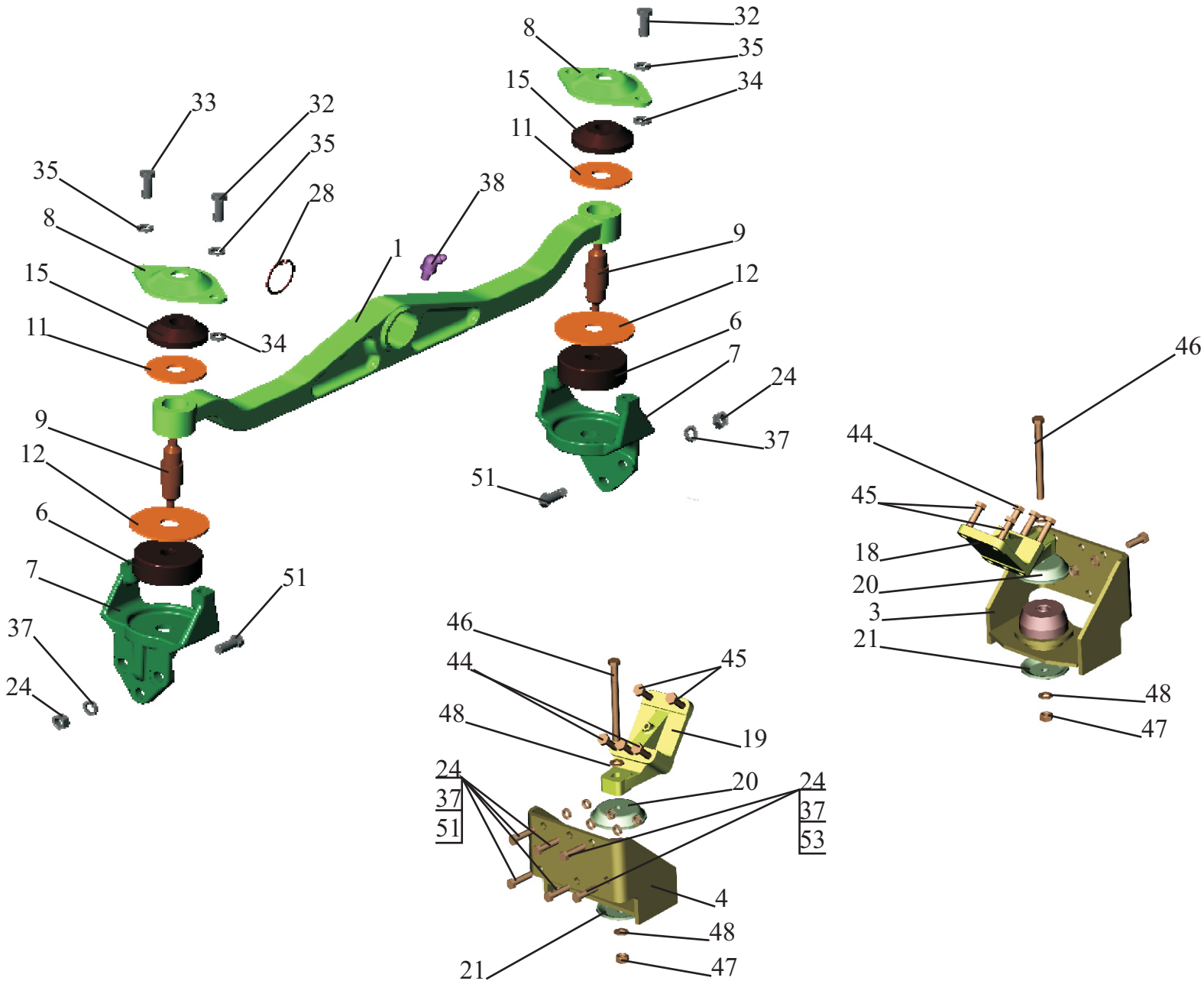

Рис.2 Крепление двигателя 643008-1001002-040(-740)
Fig.2 Engine mounting 643008-1001002-040(-740)

Поз. Pos.	**№ детали** Part №	**Наименование** Description	**Количество** Quantity
1	64301-1001016	Балка *Beam*	1
3	643008-1001044	Кронштейн правый *Bracket*	1
4	643008-1001045	Кронштейн левый *Bracket*	1
6	64301-1001029	Амортизатор передний *Shock absorber*	2
7	64301-1001050	Кронштейн *Bracket*	2
8	64229-1001052	Крышка *Cover*	2
9	64229-1001054	Вал *Shaft*	2
11	64229-1001056	Пластина *Plate*	2
12	64229-1001058	Пластина *Plate*	2
15	5336-5001016	Втулка *Bush*	2
18	64302-1001042	Кронштейн правый *Bracket*	1
19	543268-1001041	Кронштейн левый Bracket	1
20	64302-1001056	Пластина верхняя *Plate*	2
21	64302-1001057	Пластина нижняя *Plate*	2
24	250691	Гайка М16х1.5-6Н *Nut*	18
28	400416	Кольцо *Ring*	1
32	201538	Болт М12-6gх25 *Bolt*	3
33	201540	Болт М12-6gх30 *Bolt*	1
34	252007	Шайба 12 *Washer*	4
35	252137	Шайба 12 ОТ *Washer*	4

37	252139	Шайба 16 ОТ *Washer*	18
38	264030	Масленка 2,3,45.Ц6хр *Grease fitting*	1
44	DIN 6921 M16x1.5x100-10.9-A3C	Болт DIN 6921 M16x1.5x100-10.9-A3C *Bolt*	6
-	06.02813-5024*	Болт DIN 6921 M16x1.5x100-10.9-MAN 183 A3C *Bolt*	6
45	DIN 6921 M16x1.5x45-10.9-A3C	Болт DIN 6921 M16x1.5x45-10.9-A3C *Bolt*	4
-	06.02815-9014*	Болт DIN 6921 M16x1.5x45-10.9 MAN 183 A3C *Bolt*	4
46	DIN 6921 M16x1.5x170-10.9-A3C	Болт DIN 6921 M16x1.5x170-10.9-A3C *Bolt*	2
-	06.02815-9037*	Болт DIN 6921 M16x1.5x170-10.9 MAN 183 A3C *Bolt*	2
47	DIN 6923 M16x1.5-10-A3C	Гайка DIN 6923 M16x1.5-10-A3C *Nut*	2
-	06.11251-2008	Гайка M16x1.5-10 MAN 183- A3C *Nut*	2
48	81.90710-0758	Шайба 17x35x5 QSt E340-TM-Grund *Washer*	2
51	371342	Болт M16x1.5-6gx50 *Bolt*	14
53	371343-10	Болт M16x1.5-6gx55 *Bolt*	4

Рис. 3 Крепление двигателя

Fig. 3 Engine mounting

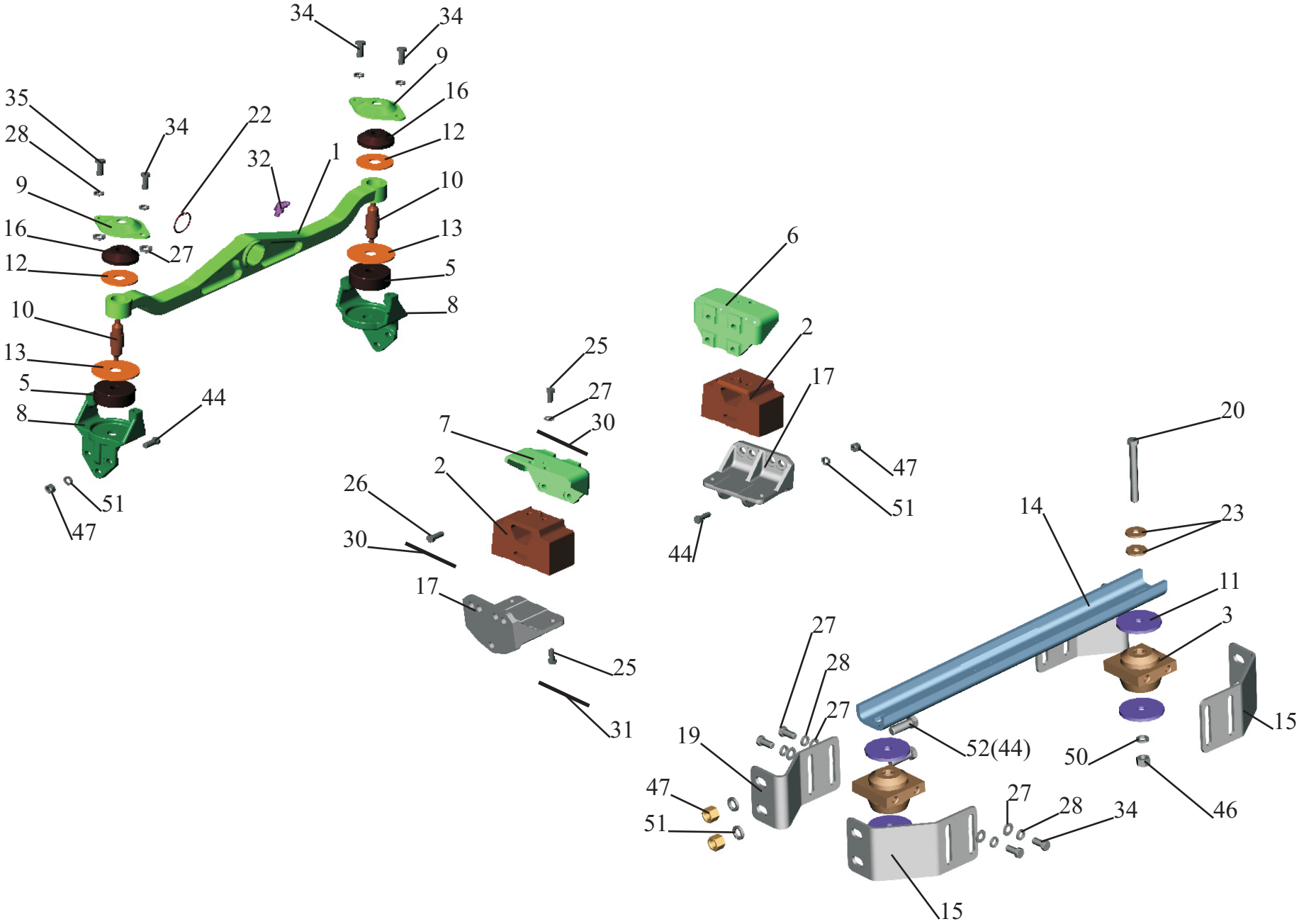

Рис. 3 Крепление двигателя
Fig. 3 Engine mounting

Поз. Pos.	**№ детали** Part №	**Наименование** Description	**Количество** Quantity	
			544008-1001002 544008-1001002-030 544008-1001002-700	643008-1001002-070 643008-1001002-770
1	64301-1001016	Балка *Beam*	1	1
2	6422-1001034-01	Подушка боковой опоры со штырем *Pad of supporting rest with a pin*	2	2
3	642208-1715044	Пластина с амортизатором *Front support bracket with pad*	2	2
5	64301-1001029	Амортизатор передний *Shock absorber*	2	2
6	6422-1001042	Опора правая *Right support*	1	1
7	6422-1001043	Опора левая *Left support*	1	1
8	64301-1001050	Кронштейн *Bracket*	2	2
9	64229-1001052	Крышка *Cover*	2	2
10	64229-1001054	Вал *Shaft*	2	2
11	4370-1001056	Пластина *Plate*	4	4
12	64229-1001056	Пластина *Plate*	2	2
13	64229-1001058	Пластина *Plate*	2	2
14	643008-1715018	Балка *Beam*	1	1
15	643008-1715029	Кронштейн *Bracket*	2	2
16	5336-5001016	Втулка *Bush*	2	2
17	544003-1001049	Кронштейн *Bracket*	2	2

19	643008-1715028	Кронштейн *Bracket*	2	2
20	372253	Болт М14х1.5-6gх115 *Bolt*	2	2
22	400416	Кольцо *Ring*	1	1
23	252046-10	Шайба 14 *Washer*	4	4
25	206574	Болт 3М12-6gх25 *Bolt*	8	8
26	206906	Болт 3М14-6gх35 *Bolt*	8	8
27	252007	Шайба 12 *Washer*	16	16
28	252137	Шайба 12 ОТ *Washer*	12	12
30	258255	Шплинт 1.2х225 *Cotter pin*	6	6
31	258263	Шплинт 1.2х425 *Cotter pin*	2	2
32	264030	Масленка 2.3.45.Ц6хр *Grease fitting*	1	1
34	201538	Болт М12-6gх25 *Bolt*	11	11
35	201540	Болт М12-6gх30 *Bolt*	1	1
44	371342	Болт М16х1.5-6gх50 *Bolt*	12	16
46	374633	Гайка М14х1.5-6Н *Nut*	2	2
47	250691	Гайка М16х1.5-6Н *Nut*	16	16
50	252138	Шайба 14 ОТ *Washer*	2	2
51	252139	Шайба 16 ОТ *Washer*	16	16
52	372629	Болт М16х1.5-6gх45 *Bolt*	4	-

Рис.4 Система заливки и контроля уровня масла 64301-1018002

Fig.4 System of oil priming and its level checking 64301-1018002

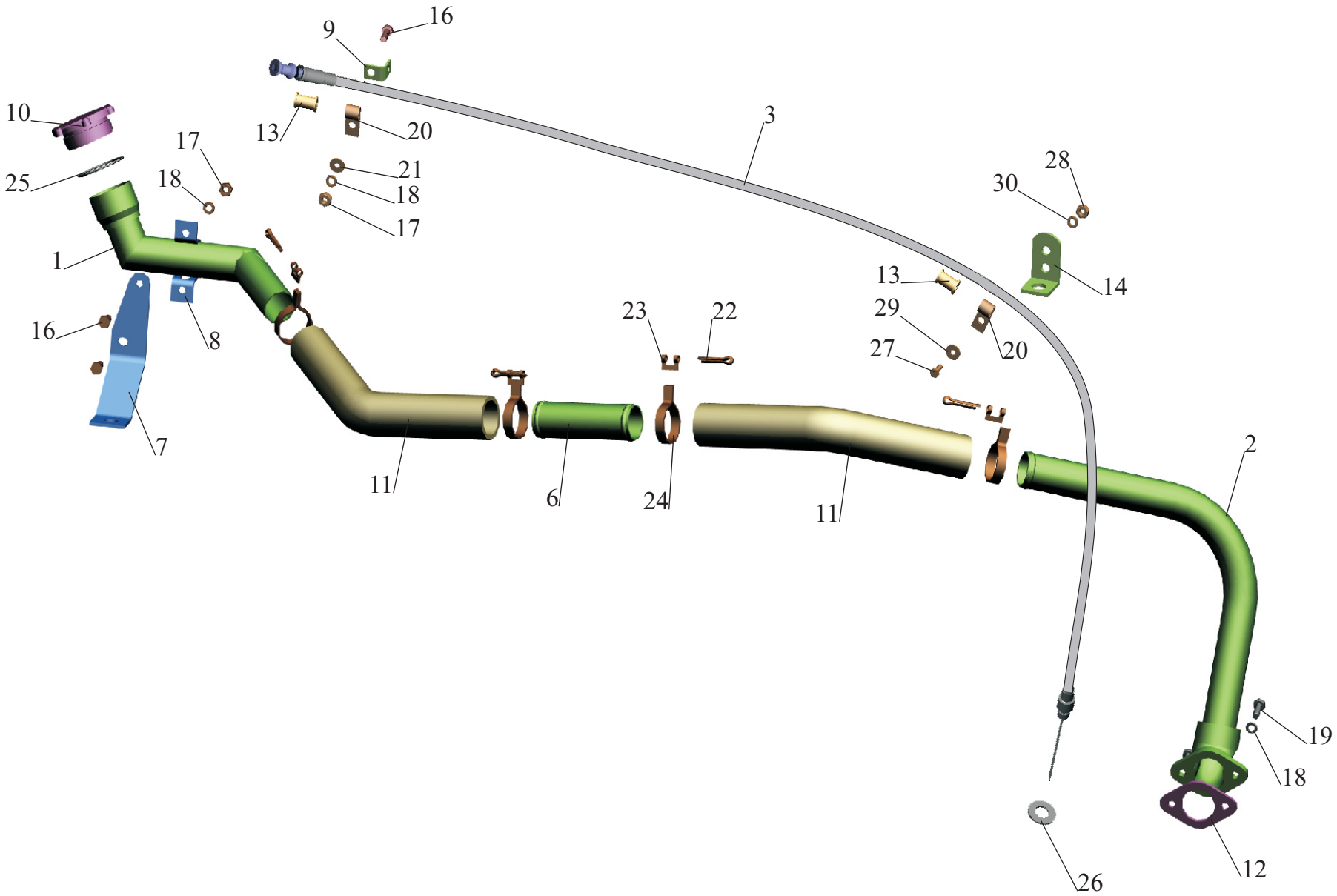

Рис. 4 Система заливки и контроля уровня масла 64301-1018002
Fig. 4 System of oil priming and its level checking 64301-1018002

Поз. Pos.	**№ детали** Part №	**Наименование** Description	**Кол-во** Quantity
1	64301-1018008	Труба заливная *Filling pipe*	1
2	64229-1018030	Труба подводящая с патрубком *Brought pipe with pipe connection*	1
3	64229-1018078	Указатель уровня масла в оболочке *Oil level dipstick in the envelope*	1
6	64301-1018016	Патрубок *Pipe connection*	1
7	64301-1018024	Кронштейн *Bracket*	1
8	64302-1018025	Кронштейн *Bracket*	1
9	504В-3504046	Угольник оттяжной пружины *Elbow*	1
10	64221-1311053	Пробка *Plug*	1
11	6422-1018062-10	Шланг *Hose*	2
12	5336-1018038	Прокладка *Gasket*	1
13	500-1104540	Втулка *Bush*	2
14	64302-3724702	Кронштейн *Bracket*	1
16	201456	Болт М8-6gх20 *Bolt*	3
17	250510	Гайка М8-6Н *Nut*	3
18	252135	Шайба 8 Т *Washer*	5
19	201458	Болт М8-6gх25 *Bolt*	2
20	379173	Кляммер *Cleat*	2
21	252005	Шайба 8 *Washer*	1
22	297575	Шплинт 5,6х22 *Cotter pin*	4

23	297580	Пряжка *Buckle*	4
24	297588	Лента *Tape*	4
25	052-058-36-2-3	Кольцо 052-058-36-2-3 *Ring*	1
26	312326-П	Шайба *Washer*	1
27	201418	Болт М6-6gx16 *Bolt*	1
28	250508	Гайка М6-6Н *Nut*	1
29	252037	Шайба 6 *Washer*	1
30	252134	Шайба 6 Т *Washer*	1

Рис.5 Установка подогревателя.

Fig.5 Heater installation.

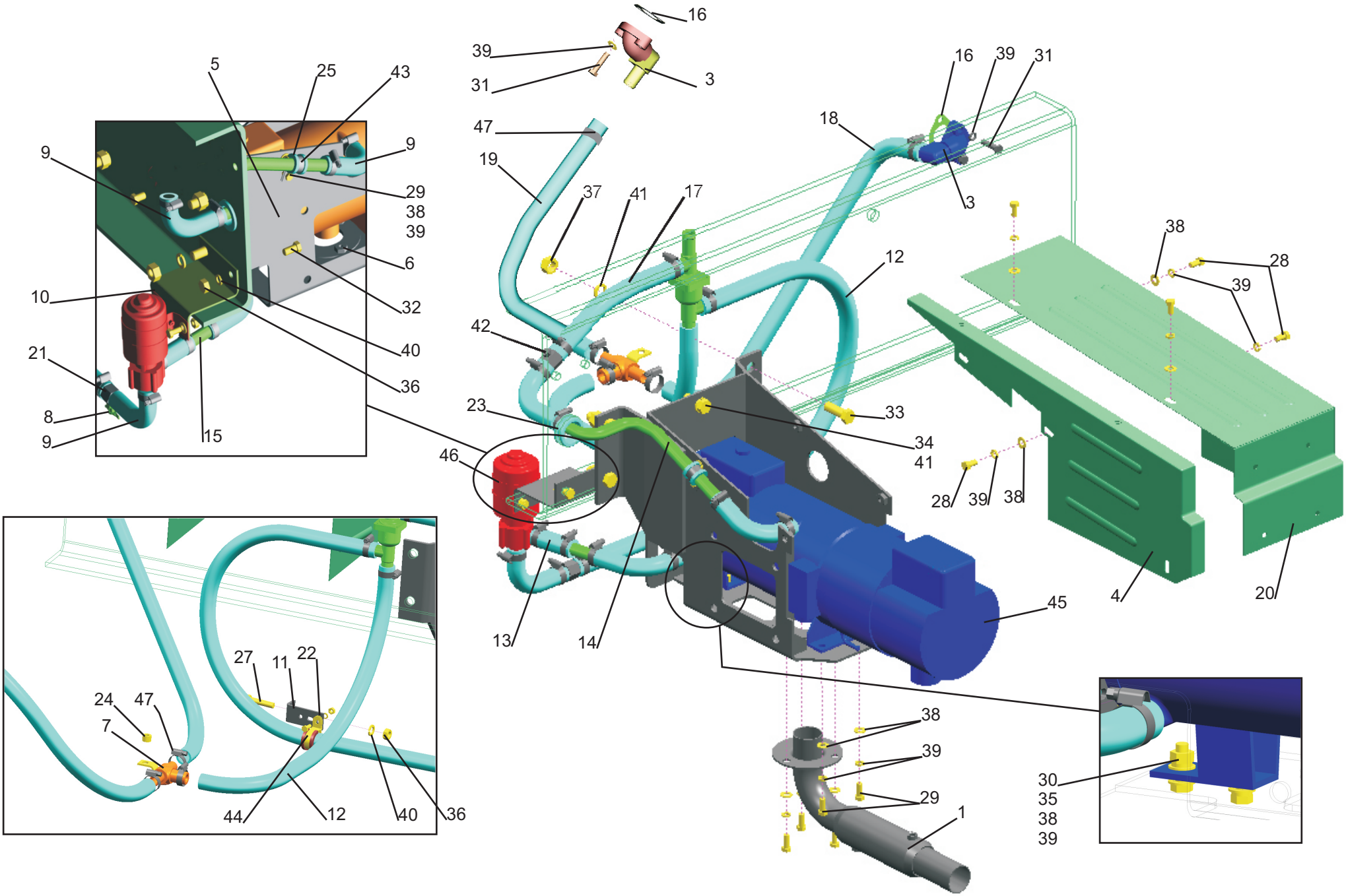

Рис. 5 Установка подогревателя.
Fig. 5 Heater installation.

Поз. Pos.	**№ детали** Part №	**Наименование** Description	**Количество** Quantity	
			64301-1015001-010	64301-1015001-020
1	6430-1015030-010	Труба выхлопная *Exhaust pipe*	1	1
2	64227-1015130	Фланец подводящий правый *Right flange*	1	1
3	630300-1015131-010	Фланец подводящий левый *Left flange*	1	1
4	6430-1015216-010	Кожух подогревателя *Cover*	1	1
5	6430-1015616-010	Кронштейн *Bracket*	1	1
6	6430-1015642	Пластина *Plate*	1	1
7	643008-1015689	Тройник с кронштейном *T-joint with bracket*	1	1
8	64229-1305010	Краник сливной *Cock*	1	1
9	64221-1015063	Шланг *Hose*	4	4
10	6430-1015072	Кронштейн *Bracket*	1	1
11	64301-1015078	Кронштейн *Bracket*	1	1
12	630300-1015100	Шланг 20х29 L=785±6 мм *Hose*	2	2
13	6430-1015094	Шланг 18х27 L=70±3 мм *Hose*	1	1
14	6430-1015133-010	Трубка *Tube*	1	1
15	6430-1015134	Трубка *Tube*	1	1
16	500-1015146	Прокладка *Gasket*	2	2
17	64301-1015177-020	Шланг 20х29 L=130±5 мм *Hose*	1	1

18	64301-1015179	Шланг 18х27 L=650±5 мм *Hose*	1	1
19	543208-8101037	Шланг 20х29 L=750±5 мм *Hose*	1	1
20	6430-1015215	Кожух *Cover*	1	1
21	4370-1015655	Переходник *Adapter*	2	2
22	504В-1310065	Прокладка *Gasket*	1	1
23	503-3408020	Втулка *Bush*	1	-
-	551605-3506328	Втулка *Bush*	-	1
24	500-5001083	Втулка распорная короткая *Bush*	1	1
25	64227-3506026	Прокладка *Gasket*	1	1
27	200325	Болт М10-6gх80 *Bolt*	1	1
28	201454	Болт М8-6gх16 *Bolt*	8	8
29	201456	Болт М8-6gх20 *Bolt*	6	6
30	201458	Болт М8-6gх25 *Bolt*	2	2
31	201460	Болт М8-6gх30 *Bolt*	5	5
32	201495	Болт М10-6gх20 *Bolt*	1	-
-	201501	Болт М10-6gх35 *Bolt*	-	1
33	201614	Болт М14х1,5-6gх40 *Bolt*	4	-
-	201616	Болт М14х1,5-6gх45 *Bolt*	-	4
34	372212	Болт М14х1,5-6gх35 *Bolt*	1	1
35	250510	Гайка М8-6Н *Nut*	4	4
36	250512	Гайка М10-6Н *Nut*	2	2
37	250559	Гайка М14х1,5-6Н *Nut*	4	4
38	252005	Шайба 8 *Washer*	16	16
39	252135	Шайба 8Т *Washer*	20	20
40	252156	Шайба 10Л *Washer*	2	2

41	252158	Шайба 14Л *Washer*	5	5
42	262541	Пробка КГ 1/8” *Plug*	1	1
43	401879	Кляммер *Cleat*	1	1
44	379661	Кляммер *Cleat*	1	1
45	15.8106000-15	Подогреватель *Heater*	1	1
-	11111814 A	Подогреватель DBW 160 *Heater*	1	1
46	1542.3730.000-10	Электродвигатель с насосом *Water pump*	1	1
-	458422	Электродвигатель с насосом *Water pump*	1	1
47	64229-1303160	Хомут *Clamp*	20	-
-	Torro 20-32/9-C7W2	Хомут *Clamp*	20*	20

*-Допускается замена
-permissible replacement

Рис. 6 Установка топливного бачка и топливопроводов подогревателя 6430-1015004.

Fig. 6 Mounting of fuel tank and fuel lines of preheater 6430-1015004.

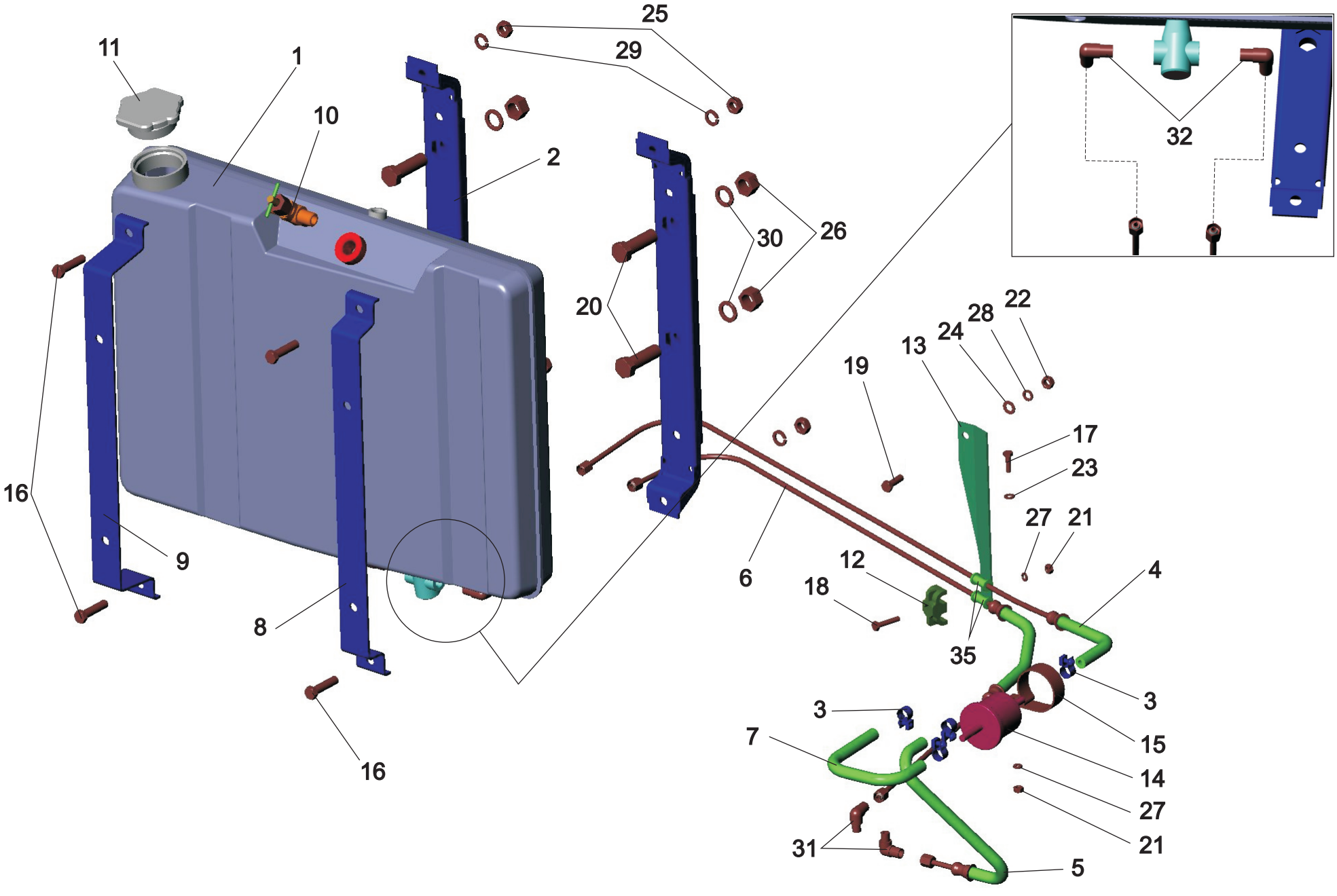

Рис. 6 Установка топливного бачка и топливопроводов подогревателя 6430-1015004.

Fig. 6 Mounting of fuel tank and fuel lines of preheater 6430-1015004.

Поз. Pos.	**№ детали** Part №	**Наименование** Description	**Количество** Quantity
1	6430-1015910	Бачок топливный *Fuel tank*	1
2	6430-1015926	Кронштейн топливного бачка *Bracket fuel tank*	2
3	64221-1015660	Хомут *Clamp*	4
	363022	Хомут *Clamp*	4
4	6430-1015410	Топливопровод *Fuel lines*	1
5	64302-1015176	Топливопровод *Fuel lines*	1
6	6430-1015172	Топливопровод *Fuel lines*	1
7	6430-1015173	Шланг Рукав 6х14-1,6 L=450±5 мм *Hose*	1
8	6430-1015619	Хомут *Clamp*	1
9	6430-1015620	Хомут *Clamp*	1
10	6430-1015705-010	Кран *Cock*	1
11	64221-1311053	Пробка *Plug*	1
12	8950-3506168	Хомут *Clamp*	1
13	6430-1015482	Кронштейн *Bracket*	1
14	ФБ-01.00.000	Фильтр топливный *Filter*	1
	118056	Фильтр топливный *Filter*	1
15	401870	Кляммер *Cleat*	1
	401873	Кляммер *Cleat*	1
16	200315	Болт М10-6gх40 *Bolt*	4

17	201420	Болт М6-6gx20 *Bolt*	1
18	201424	Болт М6-6gx30 *Bolt*	1
19	201458	Болт М8-6gx25 *Bolt*	1
20	202123	Болт М16-6gx50 *Bolt*	4
21	250508	Гайка М6-6Н *Nut*	2
22	250510	Гайка М8-6Н *Nut*	1
23	252004	Шайба 6 *Washer*	1
24	252005	Шайба 8 *Washer*	1
25	250512	Гайка М10-6Н *Nut*	4
26	250560	Гайка М16-6Н *Nut*	4
27	252134	Шайба 6Т *Washer*	2
28	252135	Шайба 8Т *Washer*	1
29	252156	Шайба 10Л *Washer*	4
30	252159	Шайба 16Л *Washer*	4
31	379737	Угольник *Elbow*	2
32	402766	Угольник *Elbow*	2

Рис. 7 Установка шумоизоляционных экранов 544008-1061003.

Fig. 7 Mounting noise isolation screens 544008-1061003.

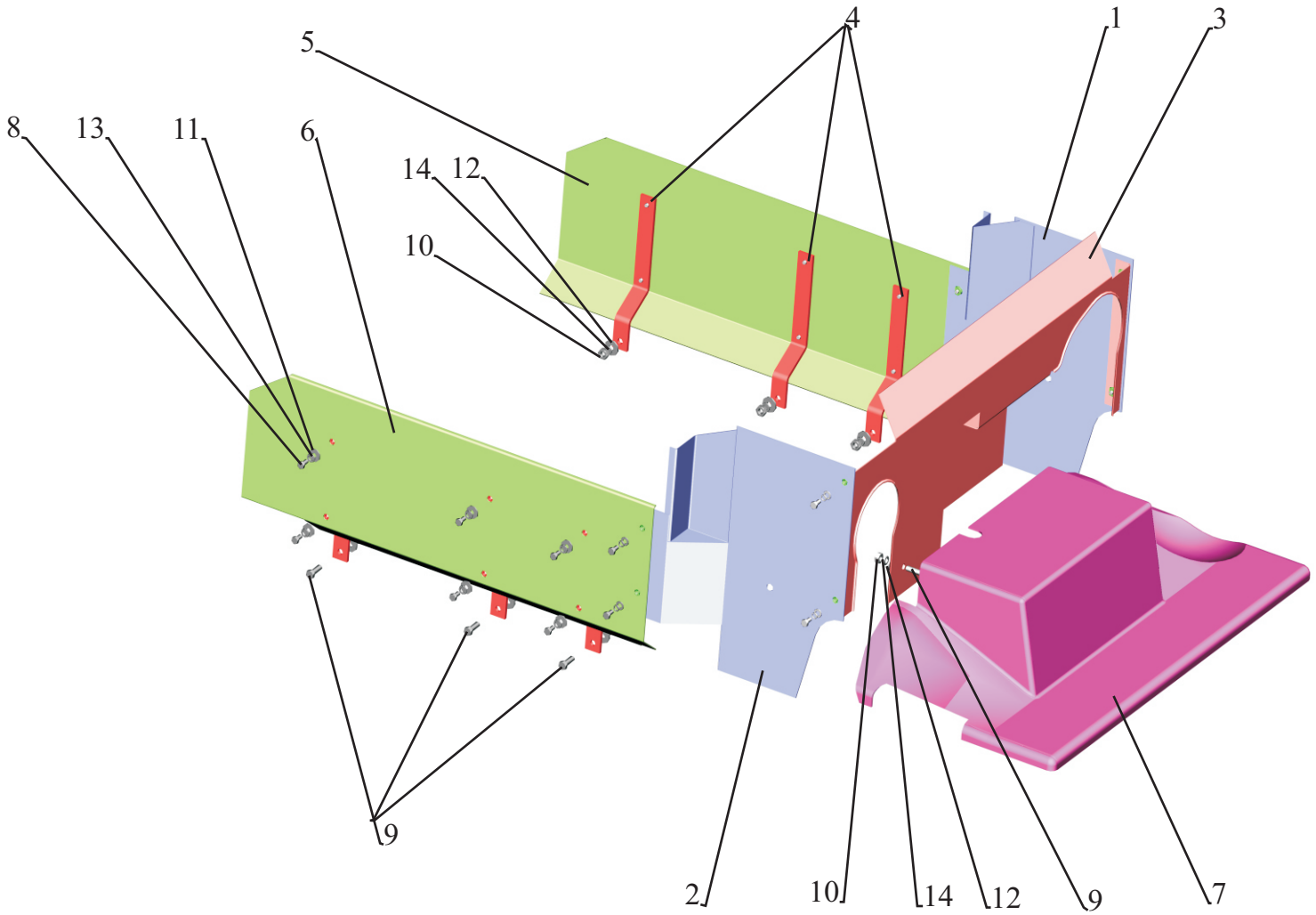

Рис.7 Установка шумоизоляционных экранов 544008-1061003.
Fig.7 Mounting noise isolation screens 544008-1061003.

Поз. Pos.	**№ детали** Part №	**Наименование** Description	**Количество** Quantity
1	544008-1061146	Экран верхний задний *The screen top back*	1
2	544008-1061147	Экран верхний задний *The screen top back*	1
3	544008-1061570	Экран задний *The screen back*	1
4	544008-1061012	Кронштейн *Bracket*	6
5	544008-1061136	Экран верхний боковой *The screen top lateral*	1
6	544008-1061137	Экран верхний боковой *The screen top lateral*	1
7	544008-1061180	Короб *Box*	1
8	201456	Болт М8-6gх20 *Bolt*	20
9	201499	Болт М10-6gх30 *Bolt*	7
10	250512	Гайка М10-6Н *Nut*	7
11	252038	Шайба 8 *Washer*	20
12	252039	Шайба 10 *Washer*	7
13	252155	Шайба 8Л *Washer*	20
14	252156	Шайба 10Л *Washer*	7

Рис. 8 Установка шумоизоляционных экранов 544008-1061004.

Fig. 8 Mounting noise isolation screens 544008-1061004.

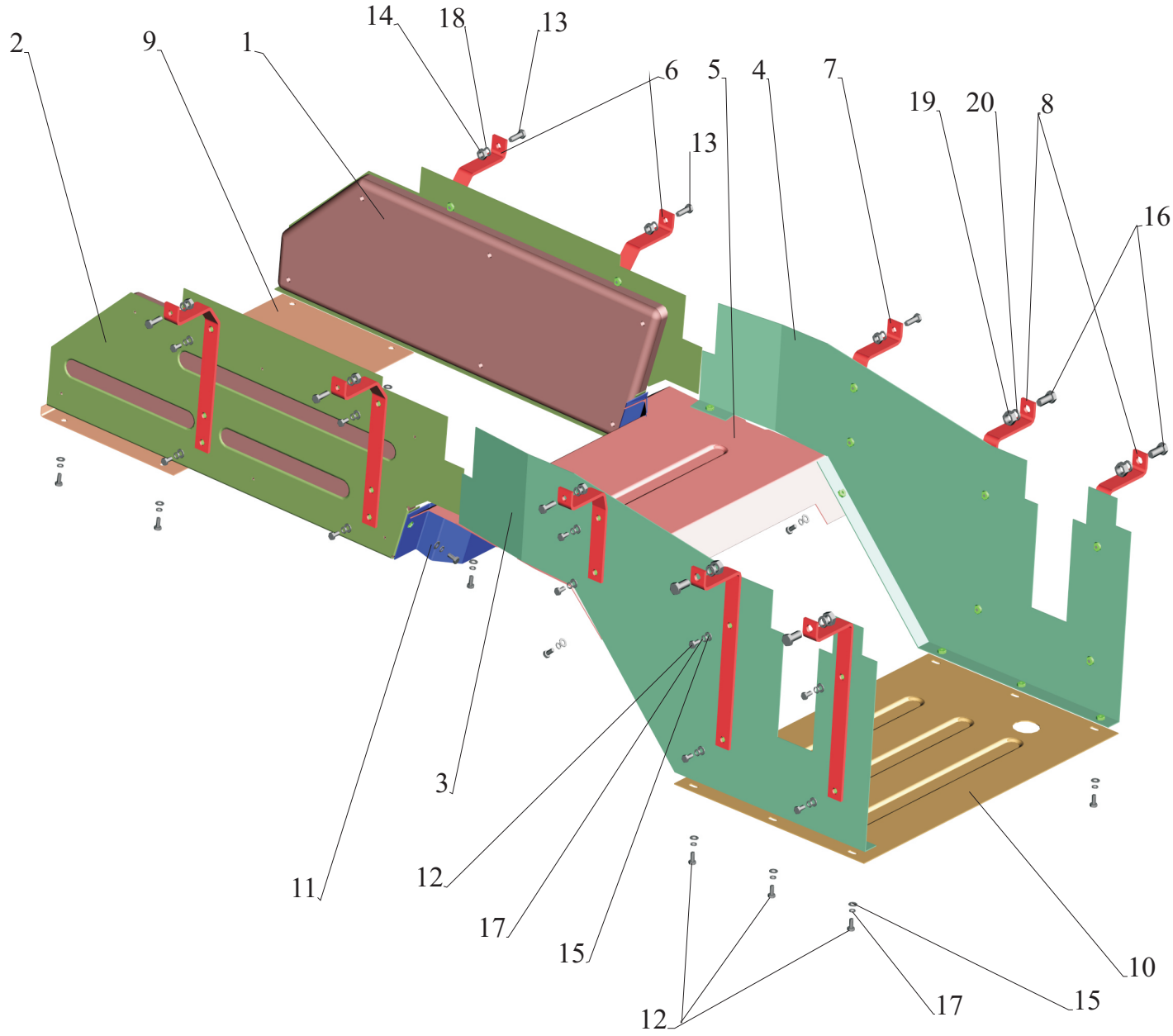

Рис. 8 Установка шумоизоляционных экранов 544008-1061004.
Fig. 8 Mounting noise isolation screens 544008-1061004.

Поз. Pos.	**№ детали** Part №	**Наименование** Description	**Количество** Quantity
1	544008-1061210	Экран поддона боковой *The screen top back*	1
2	544008-1061211	Экран поддона боковой *The screen top back*	1
3	544008-1061241	Экран коробки боковой *The screen of a box lateral*	1
4	544008-1061640	Экран коробки боковой *The screen of a box lateral*	1
5	544008-1061650	Экран коробки нижний *The screen of a box bottom*	1
6	544008-1061020	Кронштейн *Bracket*	4
7	544008-1061023	Кронштейн *Bracket*	2
8	544008-1061022	Кронштейн *Bracket*	4
9	544008-1061221	Экран поддона нижний *The screen of the pallet bottom*	1
10	544008-1061265	Экран коробки нижний *The screen of a box bottom*	1
11	544008-1061231	Экран нижний *The screen bottom*	1
12	201454	Болт М8-6gх16 *Bolt*	40
13	201499	Болт М10-6gх30 *Bolt*	6
14	250512	Гайка М10-6Н *Nut*	6
15	252005	Шайба 8 *Washer*	40
16	201588	Болт М14-6gх38 *Bolt*	4
17	252155	Шайба 8Л *Washer*	40
18	252156	Шайба 10Л *Washer*	6
19	250558	Гайка М14-6Н *Nut*	4
20	252158	Шайба 14Л *Washer*	4

Рис.9 Крепление топливного бака 6430-1101002, 643008-1101002, 544008-1101002

Fig.9 Mounting of fuel tank 6430-1101002, 643008-1101002, 544008-1101002

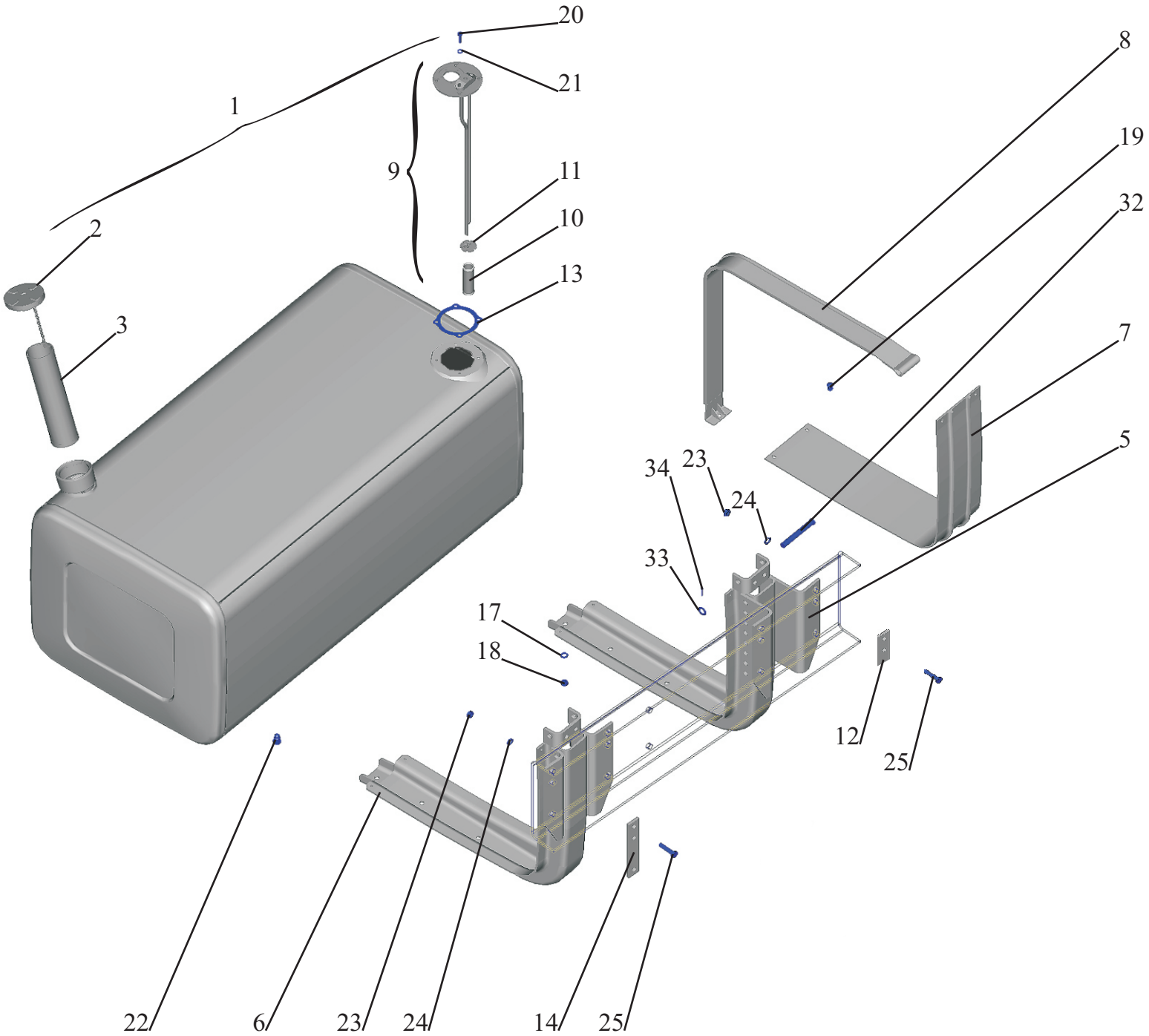

Рис. 9 Крепление топливного бака 6430-1101002, 643008-1101002, 544008-1101002

Fig. 9 Mounting of fuel tank 6430-1101002, 643008-1101002, 544008-1101002

Поз. Pos.	**№ детали** Part №	**Наименование** Description	**Количество** Quantity		
			6430-1101002	**643008-1101002**	**544008-1101002**
1	6430-1101010	Бак топливный *Fuel tank*	1	1	1
2	6430-1103010	Пробка *Plug*	1	1	1
3	6430-1101090-001	Фильтр сетчатый *Filter*	1	1	1
5	6430-1101103-010	Кронштейн бака *Tank bracket*	1	1	1
6	6430-1101102-010	Кронштейн бака *Tank bracket*	1	1	1
7	6430-1101133	Прокладка *Gasket*	2	2	2
8	6430-1101110	Хомут *Clamp*	2	2	2
9	64221-1105014	Топливозаборник *Fuel intake*	1	1	1
10	5551-8608111	Фильтр заливной *Filter*	1	1	1
11	54321-1105020	Крышка фильтра *Filter cower*	1	1	1
12	631208-1101151	Усилитель *Reinforcement*	-	-	1
13	500-1105013	Прокладка *Gasket*	1	1	1
14	6430-1101151	Усилитель *Reinforcement*	4	-	3
17	252138	Шайба 14ОТ *Washer*	2	2	2
18	374626	Гайка М14х1,5-6Н *Nut*	2	2	2
19	212-8402036	Буфер *Buffer*	4	4	4

20	201460	Болт М8-6gх30 *Bolt*	4	4	4
21	375458	Шайба 8 *Washer*	4	4	4
22	500-1101060	Пробка сливного крана *Cock drain plug*	1	1	1
23	374626	Гайка М14х1,5-6Н *Nut*	14	14	14
24	252138	Шайба 14ОТ *Washer*	14	14	14
25	372538	Болт М14х1,5-6gх50 *Bolt*	12	12	12
25*	459-3471668	Болт М14х1,5-6gх50-8.8 *Bolt*	12	12	12
32	377873	Палец 16х122 *Pin*	2	2	2
33	252017	Шайба 16 *Washer*	2	2	2
34	258053	Шплинт 4х25 *Cotter pin*	2	2	2

*- допускаемая замена
permissible replacement

Рис.10 Крепление топливопроводов (лист 1)

Fig.10 Fastening pipeline (page 1)

544008-1104002
643008-1104002

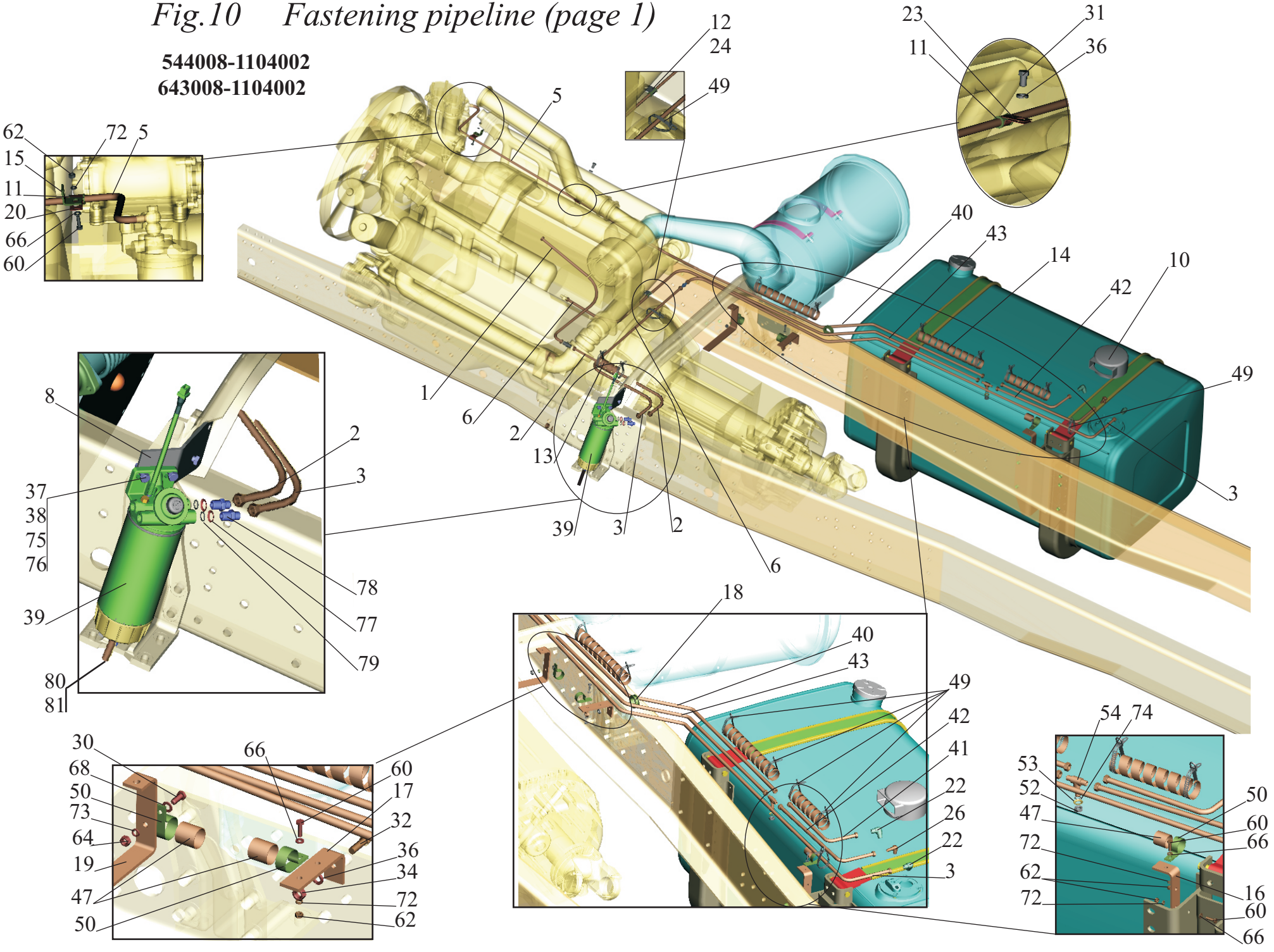

Рис.10 Крепление топливопроводов (лист 2)

Fig.10 Fastening pipeline (page 2)

544008-1104002-020
Ост. см. 544008-1104002
643008-1104002-020
Ост. см. 643008-1104002

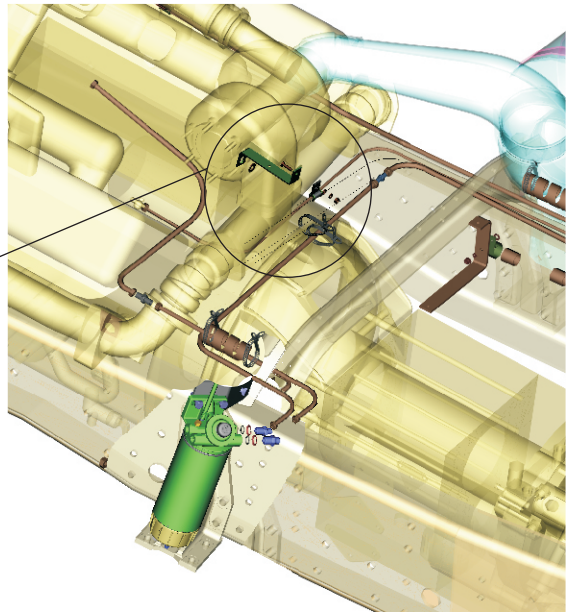

544008-1104002-010
Ост. см. 544008-1104002
643008-1104002-010
Ост. см. 643008-1104002

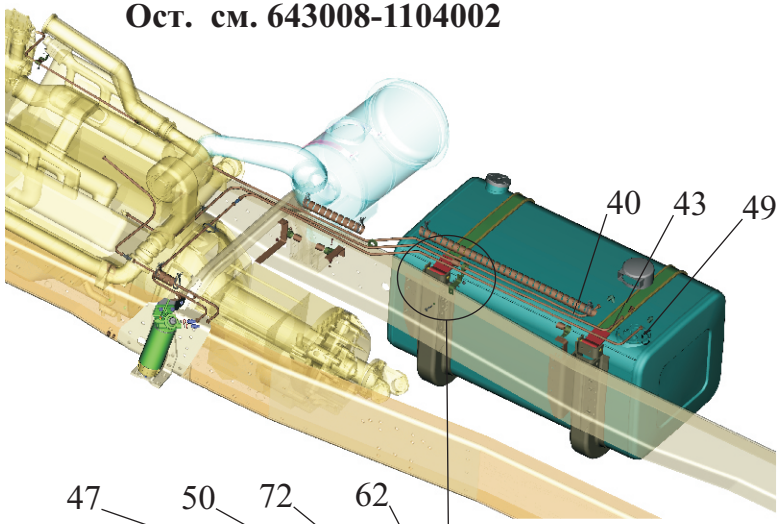

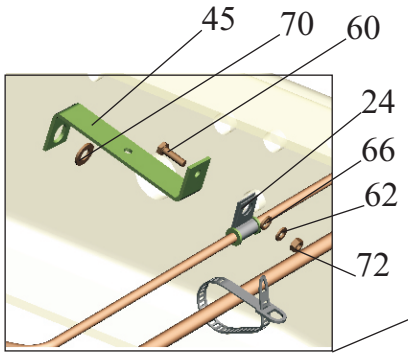

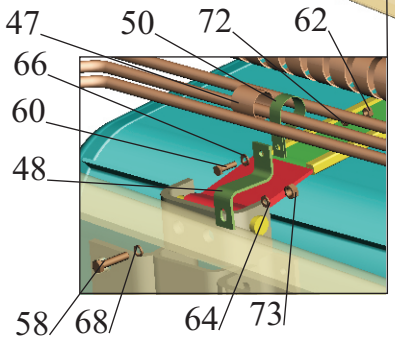

544008-1104002-030
Ост. см. 544008-1104002
643008-1104002-030
Ост. см. 643008-1104002

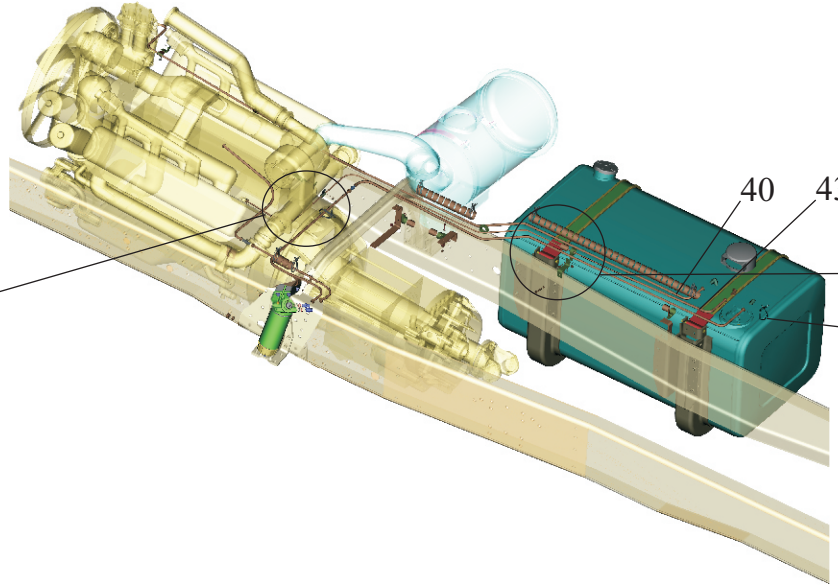

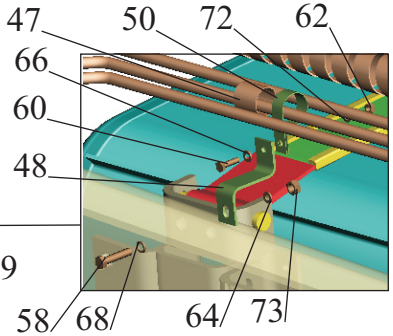

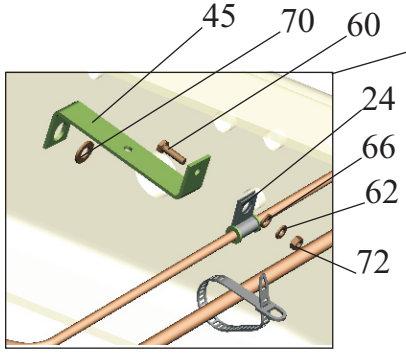

Рис. 10 Крепление топливопроводов
Fig. 10 Fastening pipeline

Поз. Pos.	**№ детали** Part №	**Наименование** Description	**Количество** Quantity							
			544008-1104002*	**544008-1104002-010**	**544008-1104002-020***	**544008-1104002-030**	**643008-1104002***	**643008-1104002-010**	**643008-1104002-020***	**643008-1104002-030**
1.	643010-1104494	Трубка всасывающая *Tube absorbing*	1	1	1	1	1	1	1	1
2.	643010-1104495	Топливопровод *Pipeline*	1	1	1	1	1	1	1	1
3.	643010-1104500	Топливопровод *Pipeline*	1	1	1	1	1	1	1	1
5.	5440А8-1104587	Трубка отводящая *Tube assigning*	1	1	1	1	1	1	1	1
6	643010-1104618	Трубка отводящая от форсунок *Reject pipe from injectors*	1	1	1	1	1	1	1	1
8	5440А8-1105033	Кронштейн *Bracket*	1	1	1	1	1	1	1	1
10	64221-1104019-001	Крышка *Cover*	1	1	1	1	1	1	1	1
11	500-1104540	Втулка *Bush*	2	2	2	2	2	2	2	2
12	500-1104541-Б	Втулка *Bush*	1	1	1	1	1	1	1	1
13	643010-1104542	Лента 19х16х35, L=500мм *Tape*	2	2	2	2	2	2	2	2
14	643010-1104542-010	Лента 19х16х35, L=800мм Tape	1	1	1	1	1	1	1	1
15	504В-3504046	Угольник оттяжной пружины *Elbow*	1	1	1	1	1	1	1	1
16	64221-3506056	Кронштейн *Bracket*	1	1	1	1	1	1	1	1
17	64221-3506057	Кронштейн *Bracket*	1	1	1	1	1	1	1	1
18	503-3408020	Втулка *Bush*	1	1	1	1	-	-	-	-
	643008-3506329	Втулка *Bush*	-	-	-	-	1	1	1	1
19	64301-8101398	Кронштейн *Bracket*	1	1	1	1	1	1	1	1

20	315407	Кляммер *Clamp*	1	1	1	1	1	1	1	1
21	379002	Ниппель *Nipple*	2	2	2	2	2	2	2	2
22	379051	Угольник *Elbow*	2	2	2	2	2	2	2	2
23	379166	Кляммер *Clamp*	1	1	1	1	1	1	1	1
24	379224	Кляммер *Clamp*	1	1	1	1	1	1	1	1
25	401503	Ниппель *Nipple*	1	1	1	1	1	1	1	1
26	402766	Угольник *Elbow*	1	1	1	1	1	1	1	1
30	201456	Болт М8-6gx20 *Bolt*	1	1	1	1	1	1	1	1
31	201493	Болт М10-6gx16 *Bolt*	1	1	1	1	1	1	1	1
32	201499	Болт М10-6gx16 *Bolt*	1	1	1	1	1	1	1	1
34	250512	Гайка М10-6Н *Nut*	1	1	1	1	1	1	1	1
36	252136	Шайба 10 ОТ *Washer*	2	2	2	2	2	2	2	2
37	250514	Гайка М12-6Н *Nut*	2	2	2	2	2	2	2	2
38	201542	Болт М12-35 *Bolt*	2	2	2	2	2	2	2	2
39	490RHH30MT-D	Фильтр водоотделитель *Filter a water separator*	1	1	1	1	1	1	1	1
40	643010-1104607	Топливопровод *Pipeline*	1	-	1	-	1	-	1	-
-	643010-1104607-010	Топливопровод *Pipeline*	-	1	-	1	-	1	-	1
41	6430-1104610	Топливопровод *Pipeline*	1	-	1	-	1	-	1	-
42	6430-1104619	Топливопровод *Pipeline*	1	-	1	-	1	-	1	-
43	643010-1104619	Топливопровод *Pipeline*	1	-	1	-	1	-	1	-
-	643010-1104619-010	Топливопровод *Pipeline*	-	1	-	1	-	1	-	1
45	64226-1303312	Кронштейн *Bracket*	-	-	1	1	-	-	1	1
47	64227-3506026	Прокладка *Gasket*	3	4	3	4	3	4	3	4
48	5432-3506052	Кронштейн *Bracket*	-	1	-	1	-	1	-	1
49	6430-3724624	Хомут *Clamp*	11	9	11	3	11	9	11	3

50	6430-3724636	Хомут *Clamp*	3	4	3	4	3	4	3	4
52	374614	Гайка М12х1.5-5Н6Н *Nut*	1	-	1	-	1	-	1	-
53	375818	Шайба 12 *Washer*	1	-	1	-	1	-	1	-
54	403010	Тройник *T-piece*	1	-	1	-	1	-	1	-
58	200263	Болт М8-6gх35 *Bolt*	-	1	-	1	-	1	-	1
60	201420	Болт М6-6gх20 *Bolt*	4	5	5	6	4	5	5	6
62	250508	Гайка М6-6Н *Nut*	4	5	5	6	4	5	5	6
64	250510	Гайка М8-6Н *Nut*	2	2	1	2	2	2	1	2
66	252004	Шайба 6 *Washer*	5	6	6	7	6	6	6	7
68	252005	Шайба 8 *Washer*	1	2	1	2	1	2	1	2
70	252006	Шайба 10 *Washer*	-	-	1	1	-	-	1	1
72	252134	Шайба 6 Т *Washer*	5	5	5	6	6	5	5	6
73	252135	Шайба 8 Т *Washer*	2	2	1	2	2	2	1	2
74	010-014-25-2-2	Кольцо 010-014-25-2-2 *Ring*	1	-	1	-	1	-	1	-
75	252007	Шайба 12 *Washer*	2	2	2	2	2	2	2	2
76	252137	Шайба 12 ОТ *Washer*	2	2	2	2	2	2	2	2
77	375960	Шайба 16 *Washer*	2	2	2	2	2	2	2	2
78	405442	Штуцер *Union*	2	2	2	2	2	2	2	2
79	014-018-25-2-3	Кольцо 014-018-25-2-3 *Ring*	2	2	2	2	2	2	2	2
80	64221-1015173-10	Шланг *Hose*	1	1	1	1	1	1	1	1
81	TORRO 12-20/9-C7W2	Хомут *Clamp*	1	1	1	1	1	1	1	1

*- С установкой НЖП

*- *With installation low liquid a heater*

Рис.11 Привод останова двигателя 643008-1115002

Fig.11 Engine shut-off device 643008-1115002

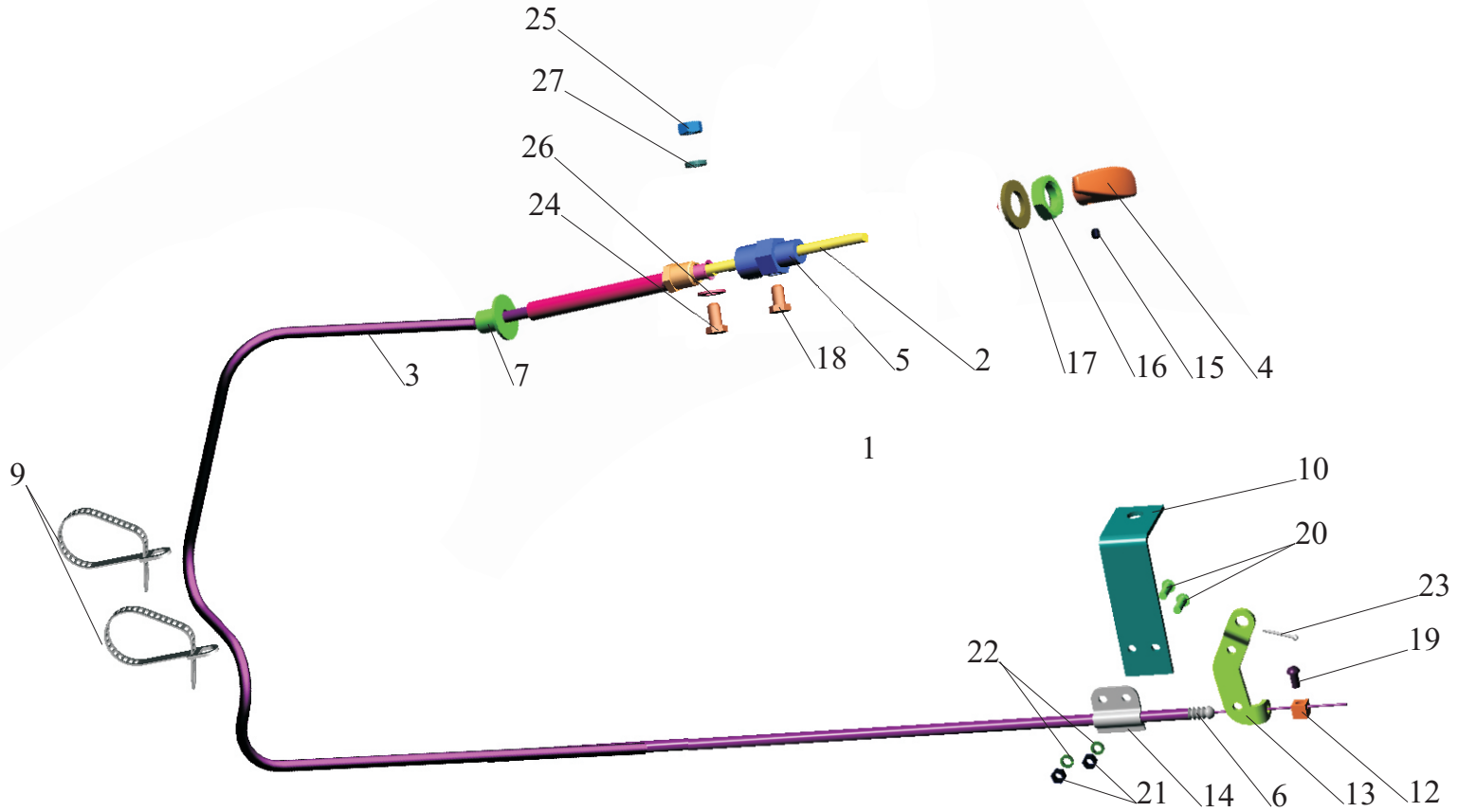

Рис.11 Привод останова двигателя 643008-1115002

Fig.11 Engine shut-off device 643008-1115002

Поз. Pos.	**№ детали** Part №	**Наименование** Description	**Количество** Quantity
1	6430-1115010-010	Привод останова *Shut-off device*	1
2	5336-1115014	Рейка с тягой *Rack with rod*	1
3	509-3570170-Б	Оболочка *Shell*	1
4	64221-1115120	Ручка *Handle*	1
5	5336-1115012-03	Корпус *Body*	1
6	12-3501049	Колпачок *Cap*	1
7	543-3724468-10	Уплотнитель *Seal*	1
9	64227-3537048	Хомут *Clamp*	1
10	5336-1115114	Кронштейн *Bracket*	1
12	504В-1108262	Втулка упорная *Thrust bush*	1
13	555102-1115112	Рычаг *Lever*	1
14	509-3570179	Держатель оболочки *Shell holder*	1
15	242468	Винт М5-6gх6 *Screw*	1
16	250636	Гайка М16х1,5-6Н *Nut*	1
17	252017	Шайба 16 *Washer*	1
18	201452	Болт М8-6gх12 *Bolt*	1
19	220077	Винт М5-6gх10 *Screw*	1
20	220079	Винт М5-6gх14 *Screw*	1
21	250464	Гайка М5-6Н *Nut*	2
22	252133	Шайба 5Т *Washer*	3
23	258013	Шплинт *Cotter pin*	1

24	201454	Болт М8-6gx16 *Bolt*	1
25	250510	Гайка М8-6Н *Nut*	1
26	252005	Шайба 8 *Washer*	1
27	252135	Шайба 8Т *Washer*	1

Рис.12 Привод выключения двигателя противоугонным устройством 544008-1115004

Fig.12 Engine shut down drive 544008-1115004

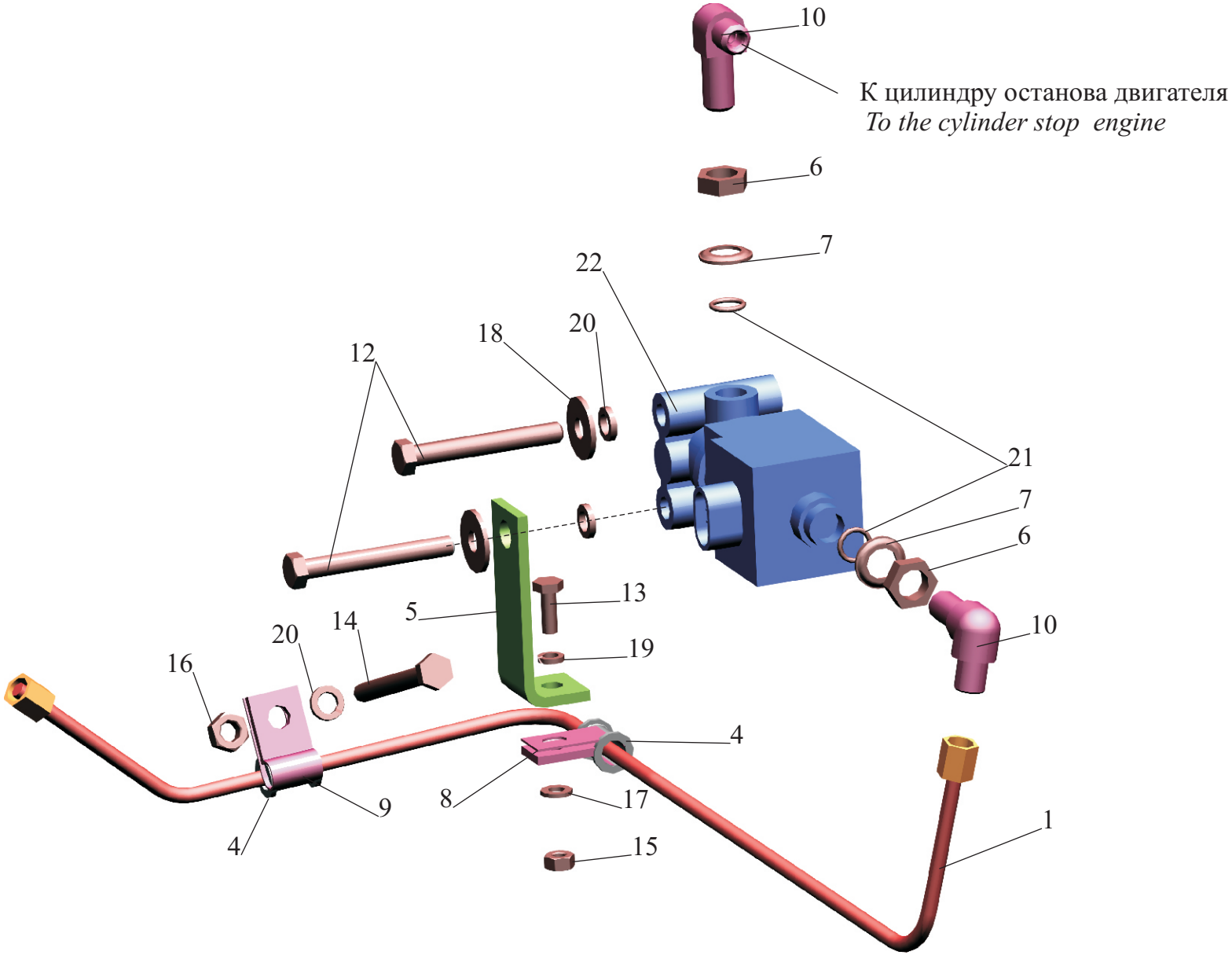

Рис.12 Привод выключения двигателя противоугонным устройством 544008-1115004

Fig.12 Engine shut down drive 544008-1115004

Поз. Pos.	**№ детали** Part №	**Наименование** Description	**Количество** Quantity
1	6430-1115040	Трубка *Pipe*	1
4	500-1104541-Б	Втулка *Bush*	2
5	6317-3506052	Кронштейн *Bracket*	1
6	374614	Гайка М12х1,5-Н6Н *Nut*	2
7	375818	Шайба 12 *Washer*	2
8	315406	Кляммер *Clamp*	1
9	315412	Кляммер *Clamp*	1
10	402737	Угольник *Elbow*	2
12	200273	Болт М8-6gх70 *Bolt*	2
13	201418	Болт М6-6gх16 *Bolt*	1
14	370742	Болт М8-6gх80 *Bolt*	1
15	250508	Гайка М6-6Н *Nut*	1
16	250510	Гайка М8-6Н *Nut*	1
17	252004	Шайба 6 *Washer*	1
18	252038	Шайба 8 *Washer*	2
19	252134	Шайба 6Т *Washer*	1
20	252135	Шайба 8Т *Washer*	3
21	010-014-25-2-3	Кольцо 010-014-25-2-3 *Ring*	2
22	КЭБ-421	Клапан электромагнитный *Valve electromagnetic*	1

Рис. 13 Привод управления двигателем 64301-1108002

Fig. 13 Vehicle engine control 64301-1108002

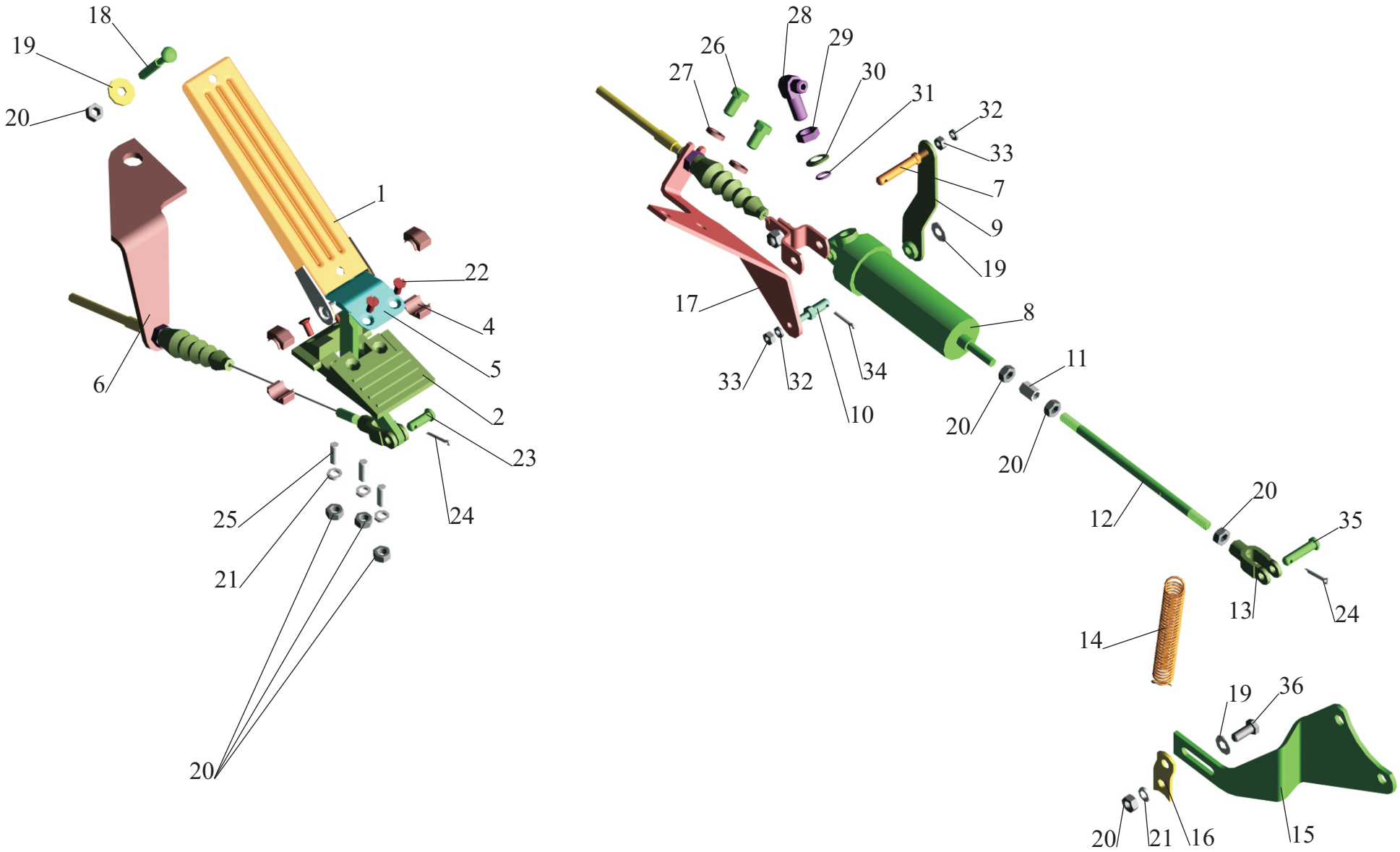

Рис. 13 Привод управления двигателем 64301-1108002
Fig. 13 Vehicle engine control 64301-1108002

Поз. Pos.	**№ детали** Part №	**Наименование** Description	**Количество** Quantity
1	6430-1108008	Педаль с рычагом *Pedal with lever*	1
2	6430-1108025	Кронштейн педали *Pedal bracket*	1
3	544010-1108580	Гибкий привод *Flexible drive*	1
4	6430-1108034	Вкладыш *Insert*	4
5	6430-1108058	Крышка *Cover*	1
6	544010-1108124	Кронштейн *Bracket*	1
7	544010-1108093	Ось *Axis*	1
8	544010-1108210	Цилиндр *Cylinder*	1
9	544010-1108130	Рычаг *Lever*	1
10	509-3570196	Ось *Axis*	1
11	509-3570182	Муфта *Coupling*	1
12	544010-1108149	Тяга *Rod*	1
13	204-1310112-Б	Вилка *Fork*	1
14	500-5001146	Пружина *Spring*	1
15	543208-1108129	Кронштейн *Bracket*	1
16	5336-1108045	Держатель пружины *Spring* holder	1
17	544010-1108626	Кронштейн *Bracket*	1
18	210387-10	Болт М8-6gх60 *Bolt*	1
19	252005	Шайба 8 *Washer*	1
20	250510	Гайка М8-6Н *Nut*	1

21	252155	Шайба 8Л *Washer*	1
22	221603	Винт М6-6gx12 *Screw*	1
23	260033	Палец 8х22 *Pin*	1
24	258039	Шплинт 3,2х20 *Cotter pin*	1
25	373210	Шпилька М8х20 *Stud*	1
26	201493	Болт М10-6gx16 *Bolt*	1
27	252136	Шайба 10 ОТ *Washer*	2
28	402737	Угольник *Elbow*	1
29	314614	Гайка М12х1,5-5Н6Н *Nut*	1
30	375818	Шайба 12 *Washer*	1
31	010-014-25-2-3	Кольцо 010-014-25-2-3 *Ring*	1
32	252134	Шайба 6Т *Washer*	1
33	250508	Гайка М6-6Н *Nut*	1
34	258038	Шплинт 3,2х16 *Cotter pin*	1
35	260037	Палец 8х32 *Pin*	1
36	201456	Болт М8-6gx20 *Bolt*	1

Рис.14 Крепление воздушного фильтра 643010-1109002.

Fig.14 Fastening of an air filter 643010-1109002.

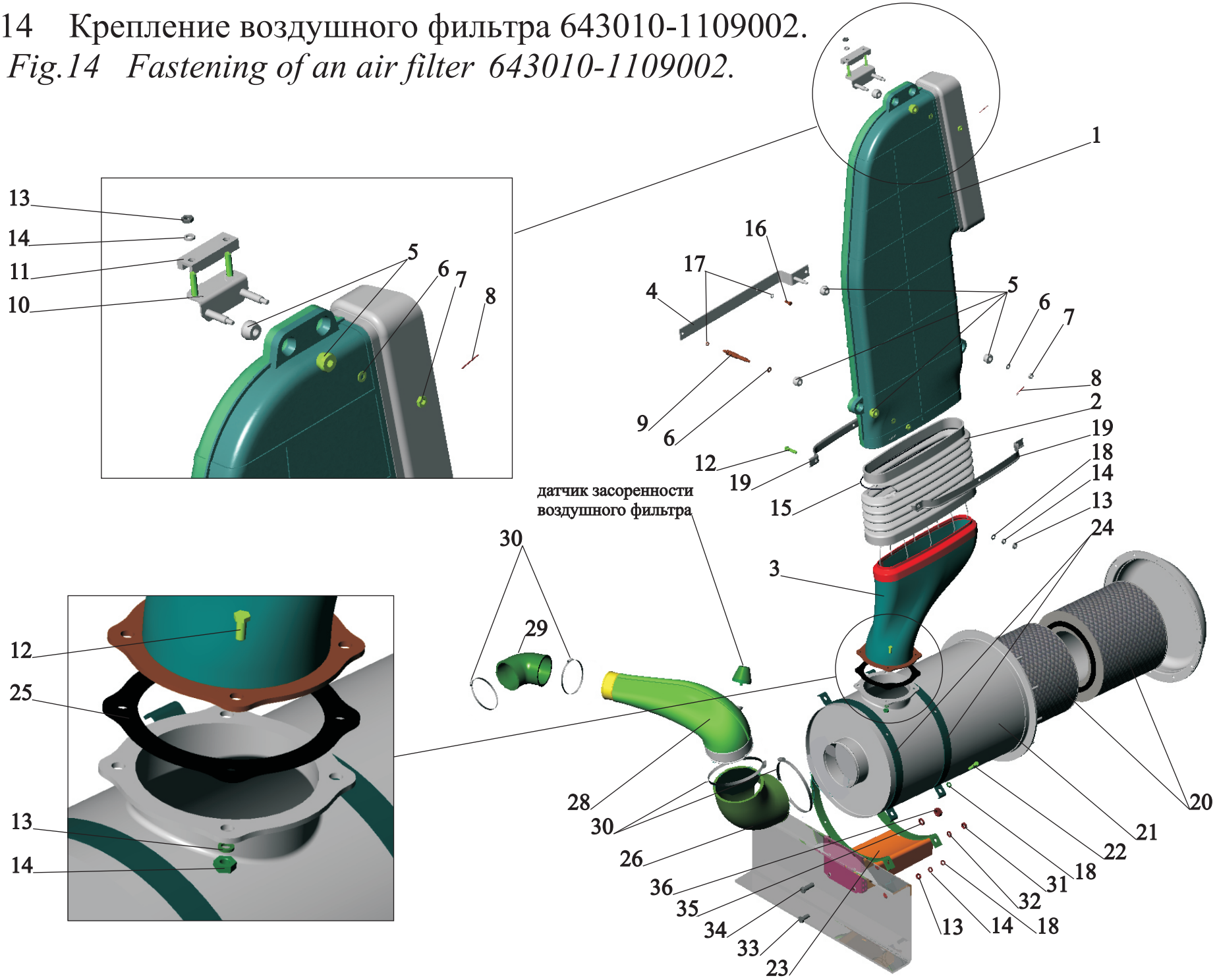

Рис. 14 Крепление воздушного фильтра 643010-1109002
Fig. 14 Fastening of an air filter 643010-1109002

Поз. Pos.	**№ детали** Part №	**Наименование** Description	**Количество** Quantity
1	64302-1109025	Воздухозаборник *Air intake*	1
2	64302-1109146-001	Переходник *Adapter*	1
3	643010-1109338	Переходник *Adapter*	1
4	64302-1109124	Кронштейн *Bracket*	1
5	6422-1109184	Элемент упругий *Element elastic*	8
6	252038	Шайба 8 *Washer*	5
7	250975	Гайка М8х1-6Н *Nut*	4
8	258013	Шплинт 2х16 *Cotter pin*	4
9	64302-1109128	Палец *Pin*	1
10	64302-1109320	Кронштейн *Bracket*	1
11	6430-8008059-020	Прижим *Holder*	1
12	201499	Болт М10-6gх30 *Bolt*	6
13	250512	Гайка М10-6Н *Nut*	12
14	252136	Шайба 10 ОТ *Washer*	12
15	64302-1109152-002	Распорка *Binder*	3
16	201458	Болт М8-6gх25 *Bolt*	2
17	252135	Шайба 8 Т *Washer*	3
18	252006	Шайба 10 *Washer*	10
19	64302-1109092	Хомут *Clamp*	2
20	8421-1109080	Элемент фильтрующий *Filter element*	2
21	8421-1109010	Фильтр воздушный *Air cleaner*	1

21*	8421-1109010-21	Фильтр воздушный *Air cleaner*	1
22	200315	Болт М10-6gх40 *Bolt*	4
23	643010-1109110	Кронштейн *Bracket*	1
24	6422-1109118	Хомут *Clamp*	2
25	515Б-1109142	Прокладка *Gasket*	1
26	5336-1109375-10	Шланг угловой *Hose angular*	1
28	643010-1109030	Труба *Pipe*	1
29	64227-1109375-01	Уплотнитель *Sealant*	1
30	64229-1109460	Хомут *Clamp*	4
32	252137	Шайба 12 ОТ *Washer*	2
33	201544	Болт М12-6gх40 *Bolt*	2
34	201591	Болт М14-6gх45 *Bolt*	2
35	252138	Шайба 14 ОТ *Washer*	2
36	250558	Гайка М14-6Н *Nut*	2

*-дополнительная замена
-padding changing

Рис.15 Установка системы выпуска

Fig.15 Installing of exhaust system

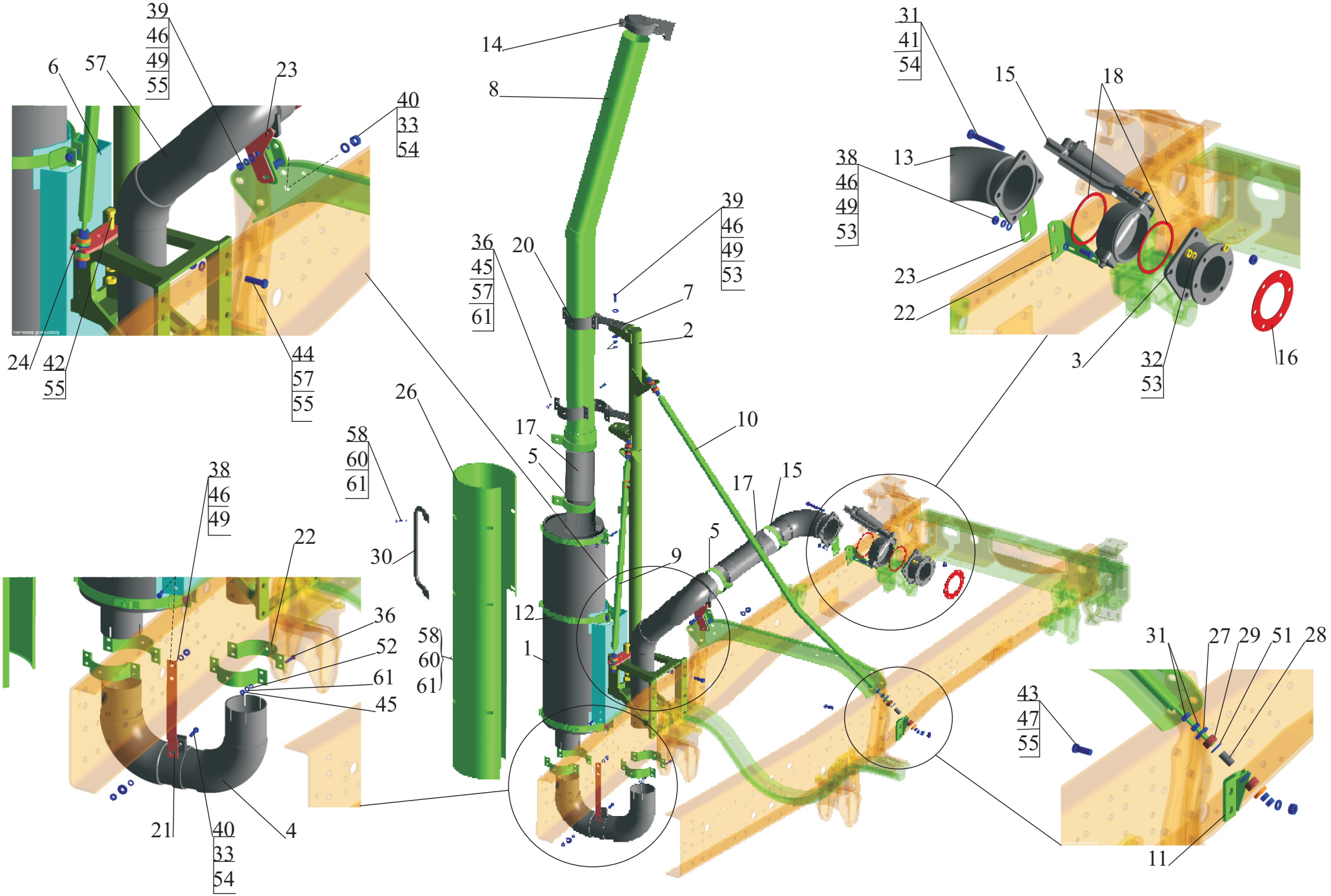

Рис.15 Установка системы выпуска
Fig.15 Installing of exhaust system

Поз. Pos.	**№ детали** Part №	**Наименование** Description	**Количество** Quantity	
			544010-1200001	544008-1200001
1	630300-1201010	Глушитель *Muffler*	1	1
2	544010-1203030	Стойка *Stake*	1	1
3	64255-1203032	Труба приемная *Intake pipe*	1	1
4	544010-1203032	Труба приемная *Pipe*	1	1
5	534005-1203050	Хомут *Clamp*	4	4
6	544022-1203060	Кронштейн *Bracket*	1	1
7	544010-1203064	Кронштейн *Bracket*	2	2
8	544010-1203075	Труба выхлопная *Exhaust pipe*	1	1
9	544022-1203082	Растяжка *Expansion*	1	1
10	64302-1203082	Растяжка *Expansion*	1	1
11	64302-1203094	Кронштейн *Bracket*	1	1
12	543265-1203118	Хомут *Clamp*	3	3
13	544010-1203120	Патрубок *Pipe connection*	1	1
14	64302-1203148	Крышка *Cover*	1	1
15	642290-3570010	Заслонка *Trotting shutter*	1	1
16	64227-1203020	Прокладка *Gasket*	1	1
17	543208-1203024	Металлорукав *Metal sleeve*	2	2

-	543208-1203024-001*	Металлорукав *Metal sleeve*	2	2
-	PS 35110.53*	Металлорукав *Metal sleeve*	2	2
18	5428-1203027-10	Прокладка *Gasket*	2	2
19	64226-1203046	Хомут *Clamp*	4	4
20	64302-1203046	Хомут *Clamp*	2	2
21	544010-1203056	Кронштейн *Bracket*	1	1
22	642290-1203058	Кронштейн *Bracket*	1	1
23	64255-1203059	Кронштейн *Bracket*	1	1
24	544022-1203096	Кронштейн *Bracket*	1	1
25	544010-1203098	Кронштейн *Bracket*	1	1
26	544010-1204022	Ограждение *Guard*	1	1
27	5335-1302063	Чашка малая *Small carrier*	8	8
28	500-1302138	Втулка распорная *Spacing bush*	4	4
29	500-1302139	Подушка малая *Small pad*	8	8
30	544022-8202072	Поручень *Grab handle*	1	1
31	250515	Гайка М12х1.25-6Н *Nut*	16	16
32	250536	Гайка М10-6Н *Nut*	6	6
33	250514	Гайка М12-6Н *Nut*	-	4
-	374551	Гайка М12х1.25-6Н *Nut*	4	-
34	370867	Болт М10-6gх90 *Bolt*	-	3
-	200317	Болт М10-6gх45 *Bolt*	3	-
35	372611	Болт М16х1,5-6gх65 *Bolt*	2	2
36	200263	Болт М8-6gх35 *Bolt*	16	16
38	201497	Болт М10-6gх25	6	6

		Bolt		
39	201499	Болт М10-6gx30 *Bolt*	4	6
40	201540	Болт М12-6gx30 *Bolt*	3	3
41	371313	Болт М12х1.25-6gx90 *Bolt*	4	4
42	201585	Болт М14-6gx30 *Bolt*	4	6
43	201587	Болт М14-6gx35 *Bolt*	4	-
-	372206	Болт М14-6gx42 *Bolt*	-	4
44	201591	Болт М14-6gx45 *Bolt*	8	-
-	201593	Болт М14-6gx50 *Bolt*	-	8
45	250510	Гайка М8-6Н *Nut*	16	16
46	250512	Гайка М10-6Н *Nut*	10	10
47	250558	Гайка М14-6Н *Nut*	12	12
48	201560	Гайка М16-6Н *Nut*	2	2
-	250691	Гайка М16-1.5-6Н *Nut*	2	-
49	252006	Шайба 10 *Washer*	12	12
-	А.10.04.019*	Шайба А.10.04.019 *Washer*	12	12
50	252007	Шайба 12 *Washer*	2	2
51	252017	Шайба 16 *Washer*	8	8
52	252135	Шайба 8Т *Washer*	28	28
53	252136	Шайба 10 ОТ *Washer*	18	18
54	252137	Шайба 12 ОТ *Washer*	7	7
55	252138	Шайба 14 ОТ *Washer*	14	14
56	252139	Шайба 16 ОТ *Washer*	2	2
57	544010-1203009	Труба приемная *Pipe*	1	1

58	500-5001138-Б	Втулка *Bush*	11	11
60	201456	Болт М8-6gх20 *Bolt*	9	5
61	252005	Шайба 8 *Washer*	-	21

*-Допускается замена
-permissible replacement

Рис.16 Установка системы охлаждения

Fig.16 Installation of cooling system

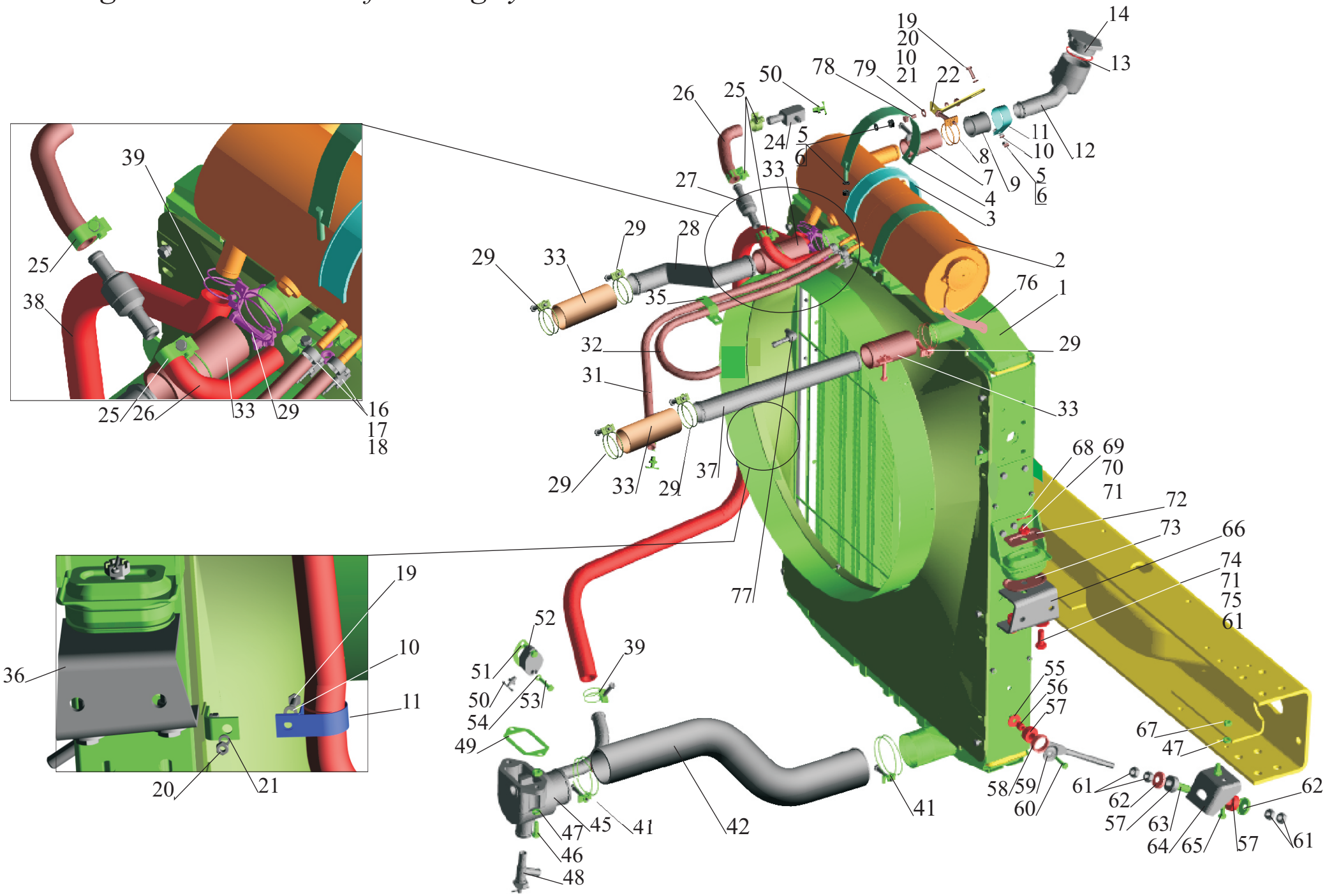

Рис.16 Установка системы охлаждения
Fig.16 Installation of cooling system set

Поз. Pos.	**№ детали** Part №	**Наименование** Description	**Количество** Quantity		
			54401-1300005-020 с НЖП	54401-1300005-030 без НЖП	54401-1300005-700
1.	54401-1301009	Радиатор с кожухом *Cooler with housing*	1	1	-
-	54401-1301009-700	Радиатор с кожухом *Cooler with housing*	-	-	1
2.	642290-1311010	Бачок расширительный *Expansion tank*	1	1	1
3.	642290-1311057	Уплотнитель *Seal*	1	1	1
4.	5336-1015620	Хомут *Clamp*	2	2	2
5	250510	Гайка М8-6Н *Nut*	3	3	3
6.	252135	Шайба 8Т *Washer*	3	3	3
7.	6422-1303172	Шланг *Hose*	1	1	1
8.	64229-1303506	Хомут *Clamp*	2	2	2
9	64227-3506027	Прокладка *Gasket*	1	1	1
10	252004	Шайба 6 *Washer*	3	3	3
11.	64221-3724633	Хомут *Clamp*	2	2	2
12.	64301-1304014	Труба заливная *Filling pipe*	1	1	1
13	052-058-36-2-3	Кольцо *Ring*	1	1	1
14.	64221-1311053	Пробка *Plug*	1	1	1
16.	297582	Лента *Tape*	3	3	3
17.	297580	Пряжка *Buckle*	3	3	3

18.	297575	Шплинт *Cotter pin*	3	3	3
19.	201420	Болт М6-6gx20 *Bolt*	2	2	2
20.	250508	Гайка М6-6Н *Nut*	2	2	2
21	252134	Шайба 6Т *Washer*	2	2	2
22.	6422-1304034	Кронштейн *Bracket*	1	1	1
24.	642290-1303332-10	Тройник *T-piece*	1	1	1
25.	500-1303160	Хомутик *Clamp*	4	4	4
26.	6430-1311049	Шланг *Hose*	2	2	2
27.	642290-1311400	Клапан обратный *Back-pressure valve*	1	1	1
28.	642290-1303040	Патрубок промежуточный *Intermediate branch pipe*	1	1	1
29	64229-1303514	Хомут *Clamp*	8	8	8
31	54401-1304060	Трубка *Pipe*	1	1	1
32	54401-1304041	Шланг *Hose*	1	1	1
33	4370-1303010	Шланг *Hose*	4	4	4
35	379191	Кляммер *Cleat*	1	1	1
36	54401-1302147	Кронштейн левый *Left bracket*	1	1	1
37	642290-1303050	Патрубок промежуточный *Intermediate branch pipe*	1	1	1
38	543208-1303168	Шланг компенсационный *Compensation hose*	1	1	1
39	64229-1303650	Хомут *Clamp*	2	2	2
41	64221-1303570	Хомут *Clamp*	2	2	2
42	54401-1303260	Патрубок *Branch pipe*	1	1	1
45	642290-1303240-010	Патрубок водяного насоса *Water pump branch pipe*	1	1	1
46	201497	Болт М10-6gx25 *Bolt*	2	2	2
47	252136	Шайба 10 *Washer*	6	6	6

48	ВС11-8101010	Кран *Cock*	1	1	1
49	642290-1303245	Прокладка *Seal*	1	1	1
50	64229-1305010	Краник сливной *Drain cock*	1	2	2
51	500-1015146	Прокладка фланца *Gasket*	-	1	1
52	503-1305013	Фланец сливного краника *Cock housing*	-	1	1
53	201460	Болт М8-6gх30 *Bolt*	2	4	4
54	252135	Шайба 8Т *Washer*	3	5	5
55	375533	Шайба 8 *Washer*	2	2	2
56	64226-1302138	Втулка *Bushing*	2	2	2
57	500-1302139	Подушка малая *Small pad*	6	6	6
58	54401-1302121	Тяга *Tie rod*	2	2	2
59	504В-6801122	Шайба *Washer*	2	2	2
60	201460	Болт М8-6gх30 *Bolt*	2	2	2
61	250615	Гайка М12х1,25-6Н *Nut*	12	12	12
62	5335-1302063	Чашка малая *Small cup*	4	4	4
63	500-1302138	Втулка распорная *Distance bush*	2	2	2
64	54401-1302143	Кронштейн *Bracket*	2	2	2
65	370862	Болт М10-6gх28 *Bolt*	4	4	4
66	54401-1302146	Кронштейн правый *Right bracket*	1	1	1
67	250512	Гайка М10-6Н *Nut*	4	4	4
68	258040	Шплинт 3.2х25 *Cotter pin*	2	2	2
69	250977	Гайка М12х1,25-6Н *Nut*	2	2	2
70	205155	Болт 2М12х1,25-6gх60 *Bolt*	2	2	2
71	252007	Шайба 12 *Washer*	6	6	6

72	6430-1302062	Чашка *Cup*	2	2	2
73	6430-1302063	Чашка *Cup*	2	2	2
74	371724	Болт М12х1,25-6gх32 *Bolt*	4	4	4
75	252137	Шайба 12 *Washer*	4	4	4
76	64227-1311024	Шланг *Hose*	1	1	1
77	64229-1303337	Угольник *Elbow*	1	1	1
78	201456	Болт М8-6gх20 *Bolt*	1	1	1
79	252005	Шайба 8 *Washer*	1	1	1

Рис.17 Радиатор с кожухом

Fig.17 Cooler with housing

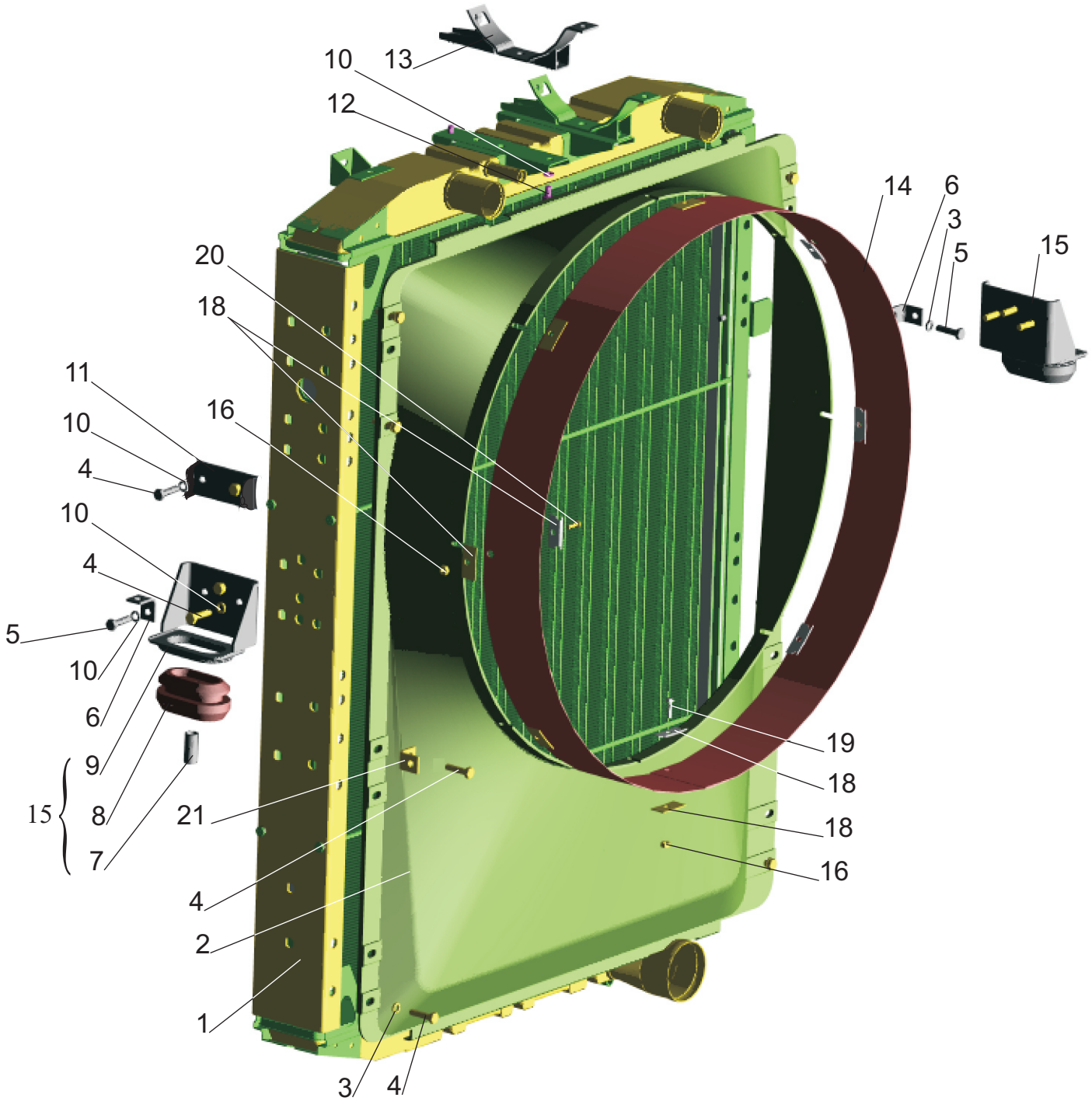

Рис.17 Радиатор с кожухом
Fig.17 Cooler with housing

Поз. Pos.	**№ детали** Part №	**Наименование** Description	**Количество** Quantity	
			54401-1301009	54401-1301009-700
1.	543208-1301010-001	Радиатор *Cooler*	1	1
-	543208-1301010*	Радиатор *Cooler*	1	-
-	ЛР543208.1301010*	Радиатор *Cooler*	1	1
2.	54401-1309011	Кожух вентилятора *Fun housing*	1	1
3	252038	Шайба 8 *Washer*	7	7
4	201454	Болт М8-6gх16 *Bolt*	16	16
5	201456	Болт М8-6gх20 *Bolt*	2	2
6.	504В-3504046	Угольник *Elbow*	2	2
7.	6430-1302124	Втулка распорная *Distance bush*	2	2
8.	6430-1302060	Подушка *Pad*	2	2
9	54401-1302118	Кронштейн *Bracket*	2	2
10.	252135	Шайба 8Т *Washer*	16	16
11	642290-1323142	Кронштейн *Bracket*	2	2
12	201452	Болт М8-6gх12 *Bolt*	4	4
13.	543208-1311029	Опора *Support*	2	2
14.	54321-1309016	Уплотнитель *Seal*	1	1
15	54401-1302110	Кронштейн *Bracket*	2	2

16	250508	Гайка М6-6Н *Nut*	8	8
18.	64221-1309045	Прижим *Clip*	16	16
19.	220107	Винт М6-6gx20 *Screw*	1	1
20	220105	Винт М6-6gx16 *Screw*	7	7
21	5335-3570186-10	Кронштейн *Bracket*	1	1

*-Допускается замена
-permissible replacement

Рис.18 Установка системы охлаждения наддувочного воздуха

Fig.18 Installation of supercharging air cooling system

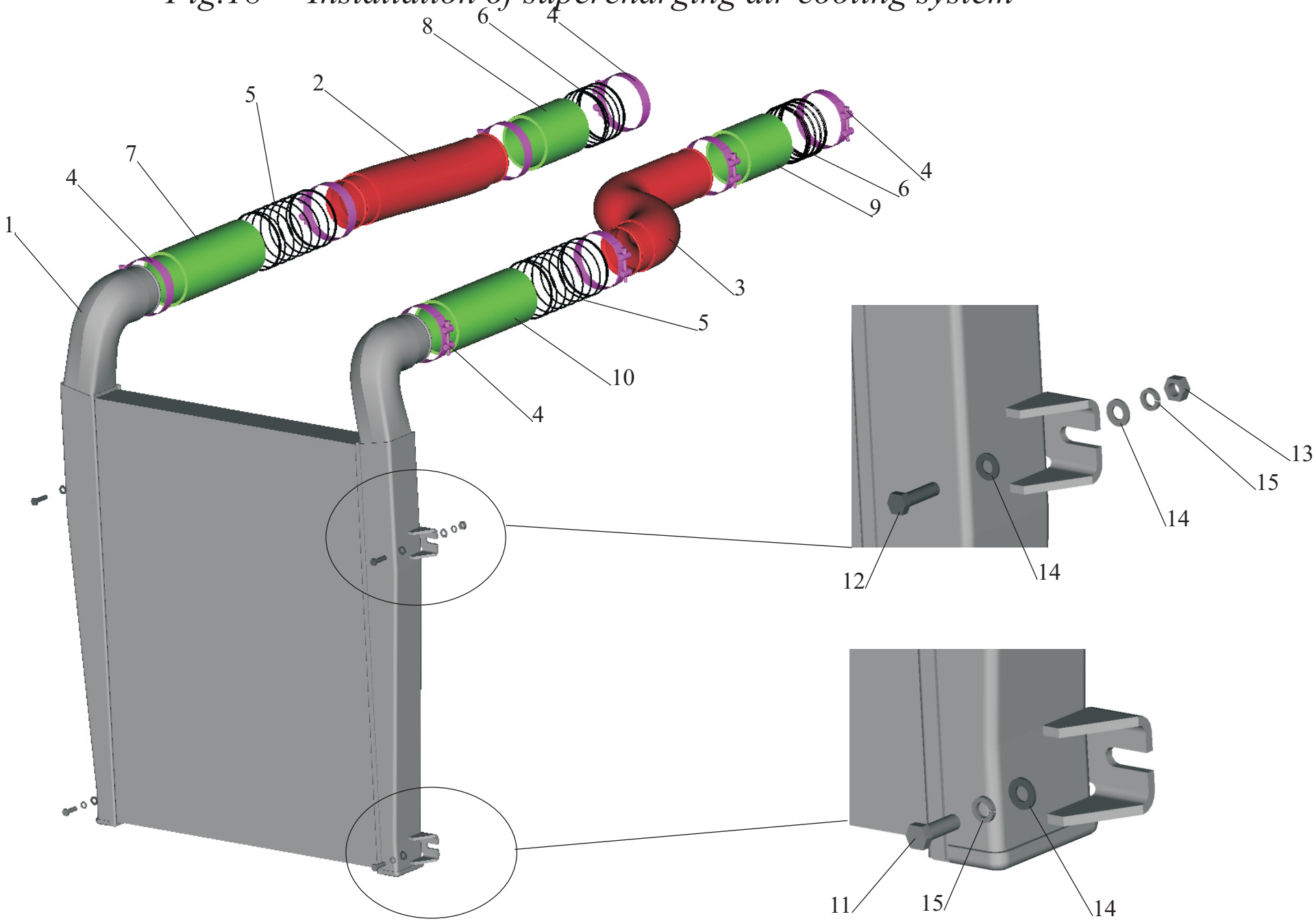

Рис.18 Установка системы охлаждения наддувочного воздуха
Fig.18 Installation of supercharging air cooling system

Поз. Pos.	**№ детали** Part №	**Наименование** Description	**Количество** Quantity	
			54401-1300040	64301-1300040
1.	64224-1323010-04	Охладитель наддувочного воздуха *Intercooler*	1	-
-	64224-1323010-05*	Охладитель наддувочного воздуха *Intercooler*	1	-
-	64224-1323010	Охладитель наддувочного воздуха *Intercooler*	-	1
2.	642290-1323040	Труба подводящая *Inlet tube*	1	1
3.	642290-1323060	Труба отводящая *Outlet tube*	1	1
4.	642290-1323680	Хомут *Clamp*	8	8
5.	54401-1323045	Пружина *Spring*	2	2
6	642290-1323045-010	Пружина *Spring*	2	2
7	270 003 110	Шланг *Hose*	1	1
-	64301-1323092*	Шланг *Hose*	1	1
8	270 003 112	Шланг термостойкий *Hose*	1	1
-	64221-1323092*	Шланг Hose	1	1
9	642290-1323094	Шланг *Hose*	1	1
10	54401-1323094	Шланг *Hose*	1	1
11	201458	Болт М8-6gx25 *Bolt*	2	2

12	201460	Болт М8-6gх30 *Bolt*	2	2
13	250510	Гайка М8-6Н *Nut*	2	2
14	252038	Шайба 8 *Washer*	6	6
15	252135	Шайба 8Т *Washer*	4	4

Рис.19 Установка механизма управления сцеплением

Fig.19 Installation of a clutch-operating device

64301-1600005-001
544022-1600005-001

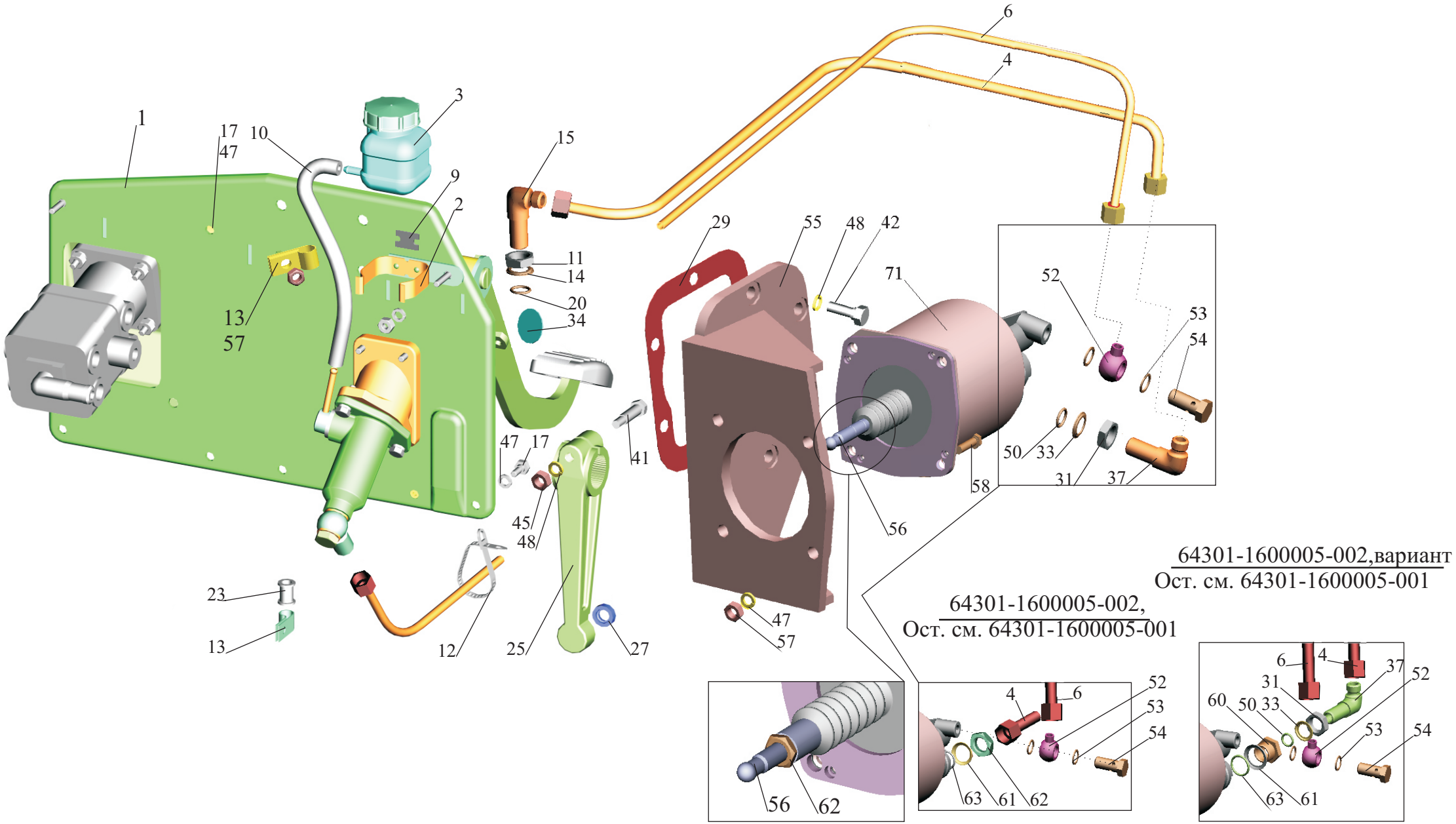

Рис. 19 Установка механизма управления сцеплением
Fig. 19 Installation of a clutch-operating

Поз. Pos.	**№ детали** Part №	**Наименование** Description	**Количество** Quantity		
			544022-1600005-001	**64301-1600005-001**	**64301-1600005-002**
1	64301-1602004	Блок управления сцеплением *Clutch and brake control unit*	-	1	1
-	6430-1602004	Блок управления сцеплением *Clutch and brake control unit*	1	-	-
2	64226-1602198	Кронштейн *Bracket*	1	1	1
3	64221-1602560	Бачок *Tank*	1	1	1
-	2101-1602560-00*	Бачок *Tank*	1	1	1
4	64229-1602940-030	Трубка *Pipe*	-	1	1
-	64229-1602940-040	Трубка *Pipe*	1	-	-
6	54323-3506146-10	Трубка *Pipe*	1	1	1
9	64226-1602400	Пластина *Plate*	1	1	1
10	6430-1602908	Шланг L = 300^{+5} мм, рукав 6-14-168 *Hose*	1	1	1
11	374614	Гайка М12х1.5-5Н6Н *Nut*	1	1	1
12	6430-3724624	Хомут *Clamp*	10	10	10
13	379173	Кляммер *Clamp*	2	2	2
14	375818	Шайба 12 *Washer*	1	1	1
15	402952	Угольник *Elbow*	1	1	1
17	201454	Болт М8-6gх16 *Bolt*	5	5	5
20	010-014-25-2-3	Кольцо 010-014-25-2-3 *Ring*	1	1	1
23	500-1104542	Втулка *Bush*	1	1	1
25	64229-1602832-030	Рычаг *Lever*	-	1	1

27	6430-1609517	Уплотнитель *Seal*	-	1	1
29	205-4202018	Прокладка *Gasket*	-	1	1
31	250636	Гайка М16х1.5-6Н *Nut*	1	1	1
33	375960	Шайба 16 *Washer*	1	2	2
34	378946	Заглушка М30х1,5 *Plug*	-	1	1
37	402984	Угольник *Elbow*	1	1	1
-	404304*	Штуцер *Union*	-	-	1
41	200320	Болт М10-6gх55 *Bolt*	-	1	1
42	201497	Болт М10х1-6Н *Bolt*	-	6	6
45	250512	Гайка М8-6Н *Nut*	-	1	1
47	252135	Шайба 8Т *Washer*	7	11	11
48	252156	Шайба 10Л *Washer*	-	7	7
50	014-018-25-2-3	Кольцо 014-018-25-2-3 *Ring*	1	2	2
52	4370-1104514	Угольник поворотный *Elbow*	-	1	1
53	64226-1104516	Прокладка *Gasket*	-	2	2
54	64226-1104518	Переходник *Adapter*	-	1	1
55	64229-1602715-030	Кронштейн *Bracket*	-	1	1
56	64229-1609241-010	Шток *Rod*	-	1	-
-	6430-1609241-010	Шток *Rod*	-	-	1
57	250510	Гайка М8-6Н *Nut*	6	6	6
58	201460	Болт М8-6gх16 *Bolt*	-	4	4
60	374895	Гайка переходная *Nut transitive*	-	-	1
61	376145	Шайба 22 *Washer*	-	-	1
62	374542	Гайка М12х1,25-5Н6Н *Nut*	-	-	1
71	VG 3268	Усилитель сцепления *Air hydraulic reinforcement*	-	1	-
-	970 051 437 0	Усилитель сцепления *Air hydraulic reinforcement*	-	-	1

*-Допускается замена
Replacement is supposed

Рис.20 Установка механизма управления сцеплением

Fig.20 Installation of a clutch-operating device

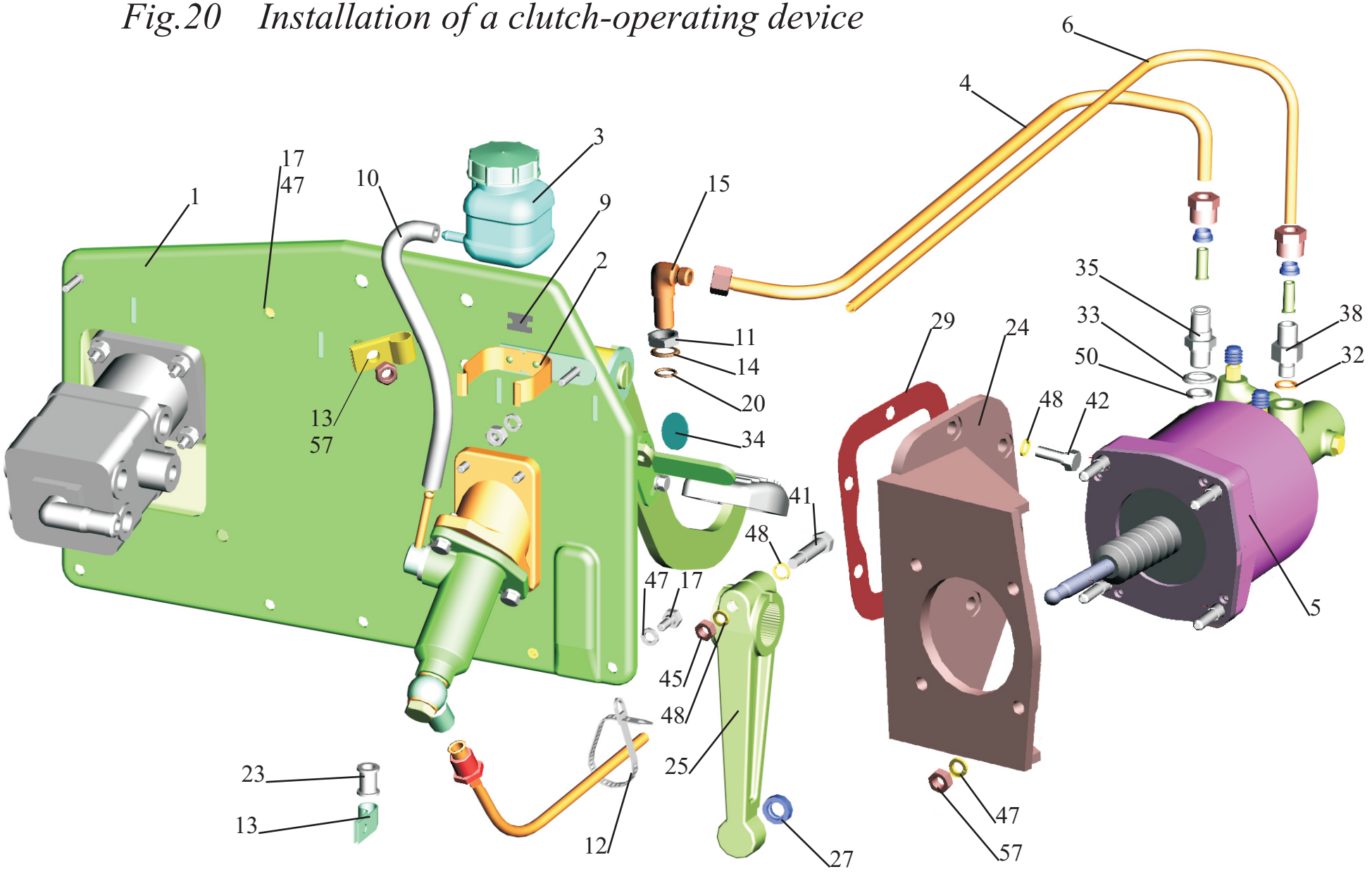

Рис. 20 Установка механизма управления сцеплением
Fig. 20 Installation of a clutch-operating device

Поз. Pos.	**№ детали** Part №	**Наименование** Description	**Количество** Quantity	
			64301-1600005	64301-1600005-010
1	64301-1602004	Блок управления сцеплением *Clutch and brake control unit*	1	1
2	64226-1602198	Кронштейн *Bracket*	1	1
3	64221-1602560	Бачок *Tank*	1	1
-	2101-1602560-00*	Бачок *Tank*	1	1
4	64229-1602940-030	Трубка *Pipe*	1	1
5	64221-1609200	Усилитель пневмогидравлический *Air hydraulic reinforcement*	1	1
-	8041.16.09.200*	Усилитель пневмогидравлический *Air hydraulic reinforcement*	1	1
6	54323-3506146-10	Трубка *Pipe*	1	1
9	64226-1602400	Пластина *Plate*	1	1
10	6430-1602908	Шланг L = 300^{+5} мм, рукав 6-14-168 *Hose*	1	1
11	374614	Гайка М12х1.5-5Н6Н *Nut*	1	1
12	6430-3724624	Хомут *Clamp*	10	10
13	379173	Кляммер *Clamp*	2	2
14	375818	Шайба 12 *Washer*	1	1
15	402952	Угольник *Elbow*	1	1
17	201454	Болт М8-6gх16 *Bolt*	5	5
20	010-014-25-2-3	Кольцо 010-014-25-2-3 *Ring*	1	1
23	500-1104542	Втулка *Bush*	1	1

24	64229-1602715	Кронштейн *Bracket*	1	-
-	64229-1602715-20	Кронштейн *Bracket*	-	1
25	64229-1602832-030	Рычаг *Lever*	1	-
-	543224-1602832	Рычаг *Lever*	-	1
27	6430-1609517	Уплотнитель *Seal*	1	1
29	205-4202018	Прокладка *Gasket*	1	-
30	374243	Гайка М10х1-6Н *Nut*	4	4
32	375539	Шайба 14 *Washer*	1	1
33	375960	Шайба 16 *Washer*	2	1
34	378946	Заглушка М30х1,5 *Plug*	1	1
35	379002	Ниппель *Nipple*	1	1
38	404249	Штуцер *Union*	1	1
41	200320	Болт М10-6gх55 *Bolt*	1	1
42	201497	Болт М10-6gх25 *Bolt*	6	6
45	250512	Гайка М8-6Н *Nut*	1	1
47	252135	Шайба 8Т *Washer*	7	7
48	252156	Шайба 10Л *Washer*	11	9
50	014-018-25-2-3	Кольцо 014-018-25-2-3 *Ring*	2	1
57	250510	Гайка М8-6Н *Nut*	2	2

*-Допускается замена
Replacement is supposed

Рис.21 Установка механизма управления сцеплением

Fig.21 Installation of a clutch-operating device

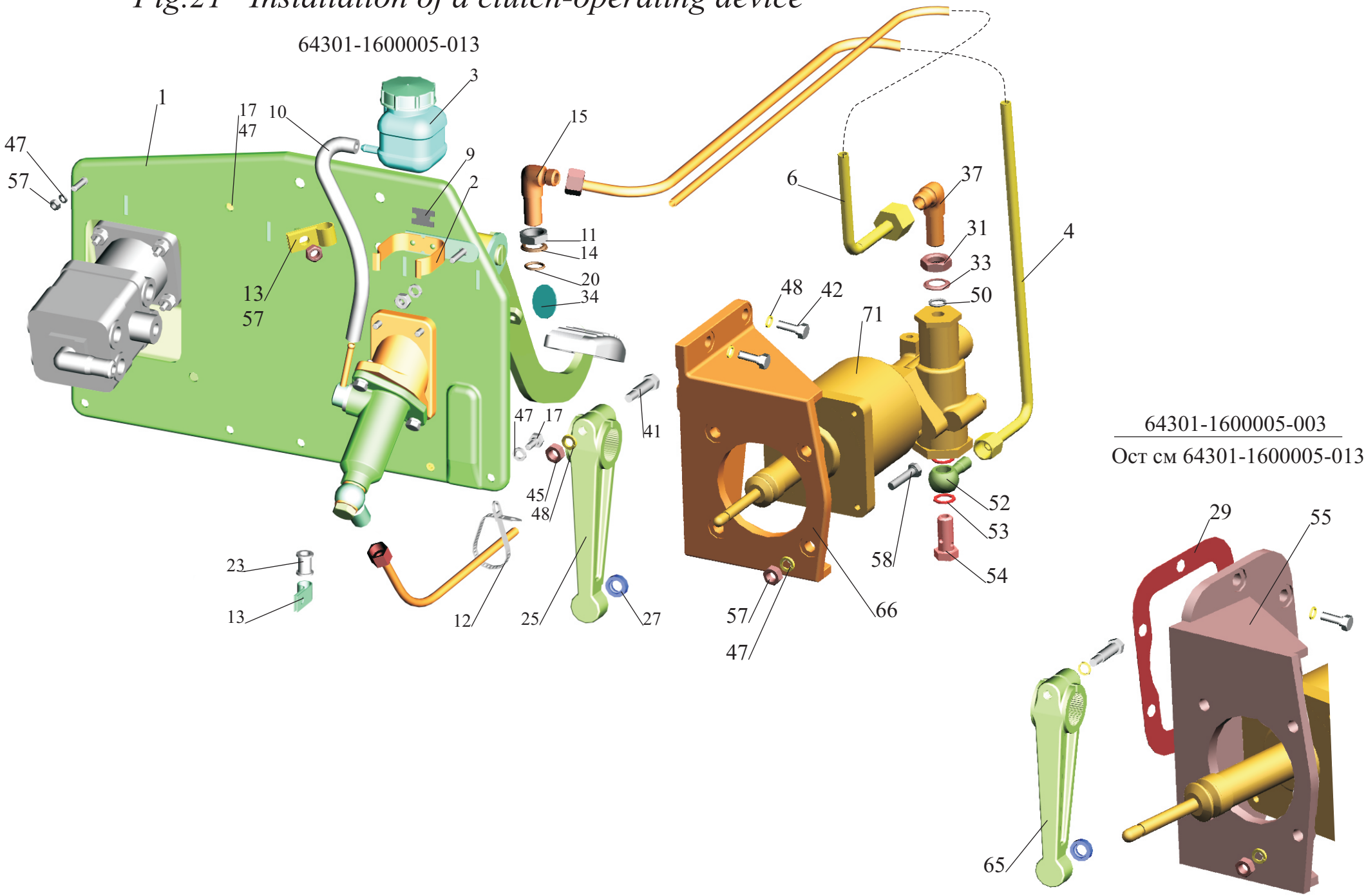

Рис. 21 Установка механизма управления сцеплением
Fig. 21 Installation of a clutch-operating device

Поз. Pos.	**№ детали** Part №	**Наименование** Description	**Количество** Quantity
			64301-1600005-003
1	64301-1602004	Блок управления сцеплением *Clutch and brake control unit*	1
2	64226-1602198	Кронштейн *Bracket*	1
3	64221-1602560	Бачок *Tank*	1
-	2101-1602560-00*	Бачок *Tank*	1
4	64229-1602940-030	Трубка *Pipe*	1
6	54323-3506146-10	Трубка *Pipe*	1
9	64226-1602400	Пластина *Plate*	1
10	6430-1602908	Шланг L = 300^{+5} мм, рукав 6-14-168 *Hose*	1
11	374614	Гайка М12х1.5-5Н6Н *Nut*	1
12	6430-3724624	Хомут *Clamp*	10
13	379173	Кляммер *Clamp*	2
14	375818	Шайба 12 *Washer*	1
15	402952	Угольник *Elbow*	1
17	201454	Болт М8-6gх16 *Bolt*	5
20	010-014-25-2-3	Кольцо 010-014-25-2-3 *Ring*	1
23	500-1104542	Втулка *Bush*	1
25	64229-1602832-030	Рычаг *Lever*	1
27	6430-1609517	Уплотнитель *Seal*	1

29	205-4202018	Прокладка *Gasket*	1
31	250636	Гайка М16х1.5-6Н *Nut*	1
33	375960	Шайба 16 *Washer*	1
34	378946	Заглушка М30х1,5 *Plug*	1
37	402984	Угольник *Elbow*	1
41	200320	Болт М10-6gх55 *Bolt*	1
42	201497	Болт М10х1-6Н *Bolt*	4
45	250512	Гайка М8-6Н *Nut*	1
47	252135	Шайба 8Т *Washer*	7
48	252156	Шайба 10Л *Washer*	7
50	014-018-25-2-3	Кольцо 014-018-25-2-3 *Ring*	1
52	4370-1104514	Угольник поворотный *Elbow*	1
53	64226-1104516	Прокладка *Gasket*	2
54	64226-1104518	Переходник *Adapter*	1
55	64229-1602715-030	Кронштейн *Bracket*	1
57	250510	Гайка М8-6Н *Nut*	3
58	201460	Болт М8-6gх16 *Bolt*	4
71	11.1602410-32	Усилитель пневмогидравлический *Air hydraulic reinforcement*	1

*допускается замена
replacement is supposed

Рис.22 Установка механизма управления сцеплением

Fig.22 Installation of a clutch-operating device

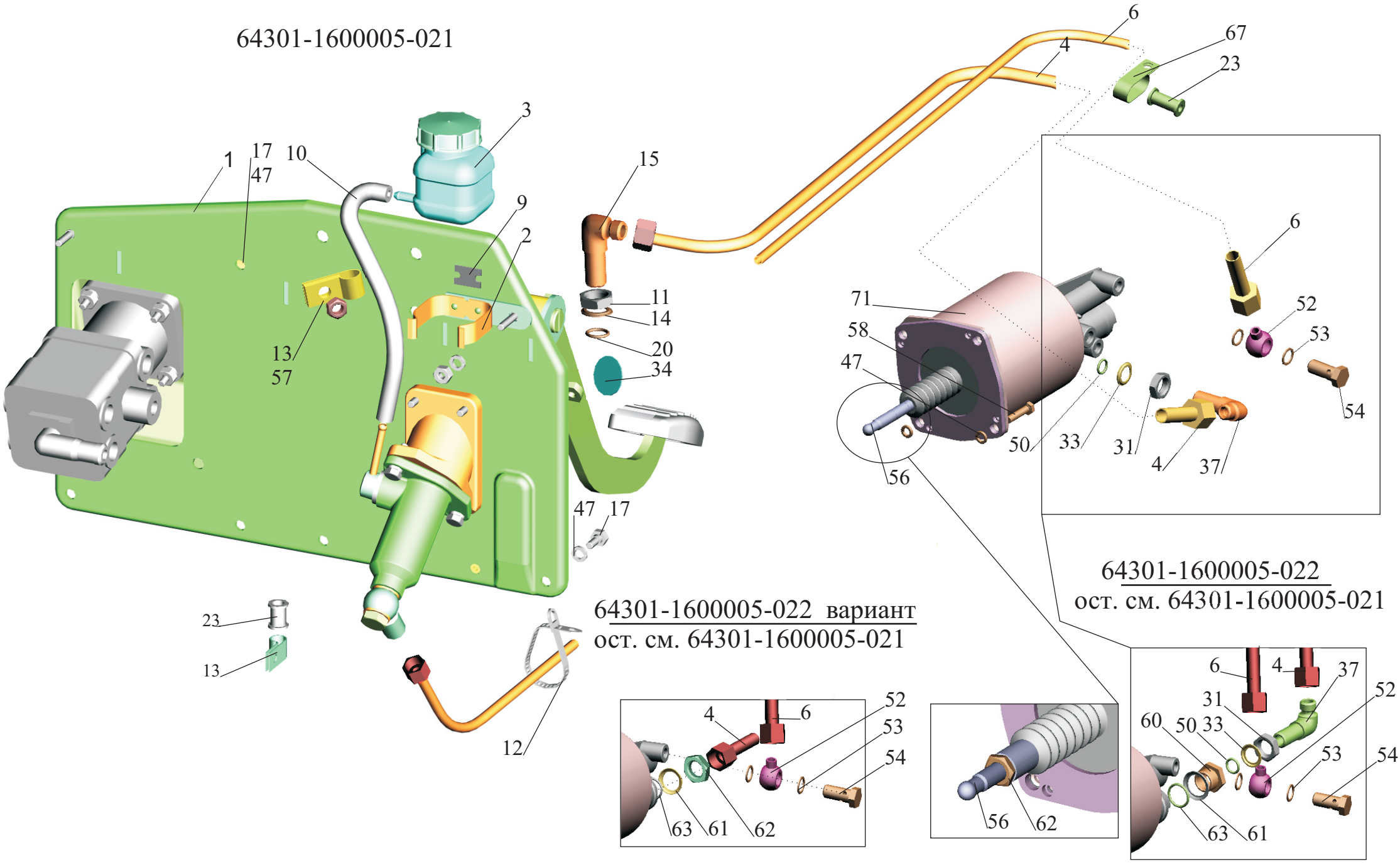

Рис. 22 Установка механизма управления сцеплением
Fig. 22 Installation of a clutch-operating device

Поз. Pos.	**№ детали** Part №	**Наименование** Description	**Количество** Quantity	
			64301-1600005-021	**64301-1600005-022**
1	64301-1602004	Блок управления сцеплением *Clutch and brake control unit*	1	1
2	64226-1602198	Кронштейн *Bracket*	1	1
3	64221-1602560	Бачок *Tank*	1	1
-	2101-1602560-00*	Бачок *Tank*	1	1
4	64229-1602940-040	Трубка *Pipe*	1	1
6	54323-3506146-10	Трубка *Pipe*	1	1
9	64226-1602400	Пластина *Plate*	1	1
10	6430-1602908	Шланг L = 300^{+5} мм, рукав 6-14-168 *Hose*	1	1
11	374614	Гайка М12х1.5-5Н6Н *Nut*	1	1
12	6430-3724624	Хомут *Clamp*	10	10
13	379173	Кляммер *Clamp*	2	2
14	375818	Шайба 12 *Washer*	1	1
15	402952	Угольник *Elbow*	1	1
17	201454	Болт М8-6gх16 *Bolt*	5	5
20	010-014-25-2-3	Кольцо 010-014-25-2-3 *Ring*	1	1
23	500-1104542	Втулка *Bush*	1	1
31	250636	Гайка М16х1.5-6Н *Nut*	2	2
33	375960	Шайба 16 *Washer*	1	1

37	402984	Угольник *Elbow*	1	1
-	404304*	Штуцер *Union*	-	1
47	252135	Шайба 8Т *Washer*	11	11
50	014-018-25-2-3	Кольцо 014-018-25-2-3 *Ring*	1	1
52	4370-1104514	Угольник поворотный *Elbow*	1	1
53	64226-1104516	Прокладка *Gasket*	2	2
54	64226-1104518	Переходник *Adapter*	1	1
56	64229-1609241-090	Шток *Rod*	1	-
-	6430-1609241-010	Шток *Rod*	-	1
57	250510	Гайка М8-6Н *Nut*	2	2
58	201460	Болт М8-6gх16 *Bolt*	4	4
60	374895	Гайка переходная *Nut transitive*	-	1
61	376145	Шайба 22 *Washer*	-	1
62	374542	Гайка М12х1.25-5Н6Н *Nut*	-	1
63	020-025-30-2-3	Кольцо 020-025-30-2-3 *Ring*	-	1
71	VG-3268	Усилитель пневмогидравлический *Air hydraulic reinforcement*	1	-
-	970 051 437 0	Усилитель пневмогидравлический *Air hydraulic reinforcement*	-	1

*допускается замена
replacement is supposed

Рис.23 Блок управления сцеплением

Fig.23 Clutch and brake control unit

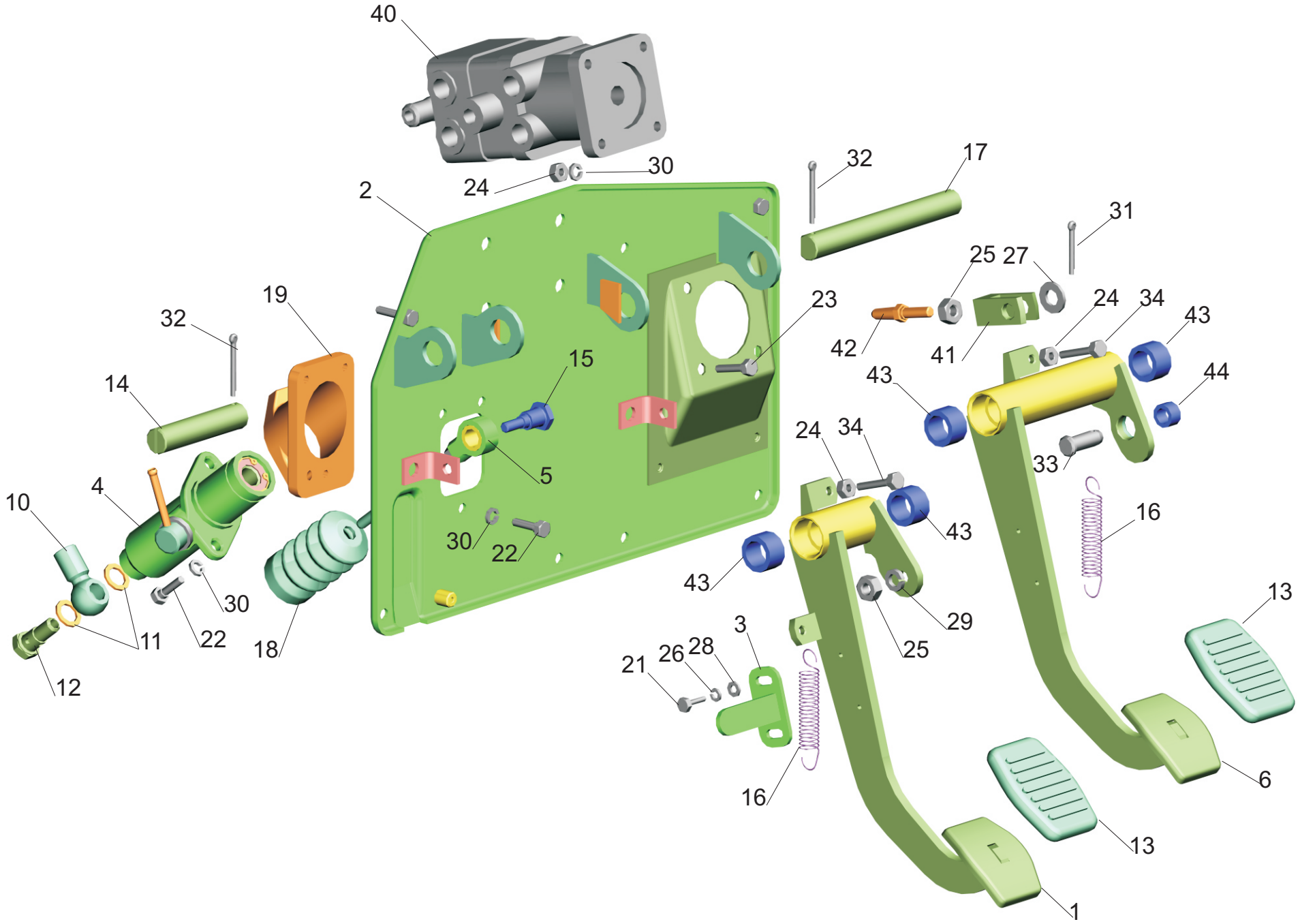

Рис. 23 Блок управления сцеплением
Fig. 23 Clutch and brake control unit

Поз. Pos.	**№ детали** Part №	**Наименование** Description	**Количество** Quantity	
			6430-1602004	**64301-1602004**
1	6430-1602112	Педаль *Pedal*	1	-
-	64302-1602112	Педаль *Pedal*	-	1
2	6430-1602140	Кронштейн блока управления *Bracket*	1	-
-	64302-1602140	Кронштейн блока управления *Bracket*	-	1
3	6430-1602204	Упор *Stop*	1	-
4	6430-1602510	Цилиндр подпедальный *Cylinder*	1	1
4*	С 2601	Цилиндр подпедальный *Cylinder*	1	1
5	6430-1602568	Толкатель *Pusher*	1	1
6	6430-3504032	Педаль *Pedal*	1	-
-	64302-3504032	Педаль *Pedal*	-	1
7	6430-3504056	Толкатель *Pusher*	1	1
10	4370-1104514	Угольник поворотный *Turning elbow*	1	1
11	64226-1104516	Прокладка *Gasket*	2	2
12	64226-1104518	Переходник *Adapter*	1	1
13	6430-1602029	Подушка педали *Pad*	2	2
14	6430-1602190	Ось педали сцепления *Clutch pedal axis*	1	-
-	64302-1602190	Ось педали сцепления *Clutch pedal axis*	-	1
15	500A-3507156-A	Ось рычага *Lever axis*	1	1
16	200B-2703146	Пружина *Spring*	2	2

17	64302-3504196-010	Ось педали тормоза *Brake pedal axis*	1	1
18	6430-1602754	Колпак защитный *Protective cap*	1	1
19	6430-1602144	Кронштейн *Bracket*	1	1
21	201420	Болт М6-6gх20 *Bolt*	2	-
22	201458	Болт М8-6gх25 *Bolt*	5	5
23	201460	Болт М8-6gх30 *Bolt*	4	4
24	250510	Гайка М8-6Н *Nut*	7	7
25	250513	Гайка М10х1-6Н *Nut*	2	2
26	252004	Шайба 6 *Washer*	2	-
27	252007	Шайба 12 *Washer*	1	1
28	252134	Шайба 6 Т *Washer*	2	-
29	252136	Шайба 10ОТ *Washer*	1	1
30	252155	Шайба 8Л *Washer*	9	9
31	258053	Шплинт 4х25 *Cotter pin*	1	1
32	258054	Шплинт 4х32 *Cotter pin*	3	3
33	260086	Палец 12х32 *Pin*	1	1
34	370829	Болт 3М8-6gх35 *Bolt*	3	-
40	461.319.080.0	Кран тормозной *Brake valve*	1	1
41	6430-3504055-001	Вилка *Fork*	1	-
-	6430-3504055	Вилка *Fork*	-	1
42	6430-3504057	Наконечник толкателя *Pusher*	1	1
43	6430-3504023	Втулка *Bush*	4	4
44	6430-3504108	Втулка *Bush*	1	1

*- допускаемая замена
permissible replacement

Рис.24 Цилиндр подпедальный 6430-1602510

Fig.24 Under pedal cylinder 6430-1602510

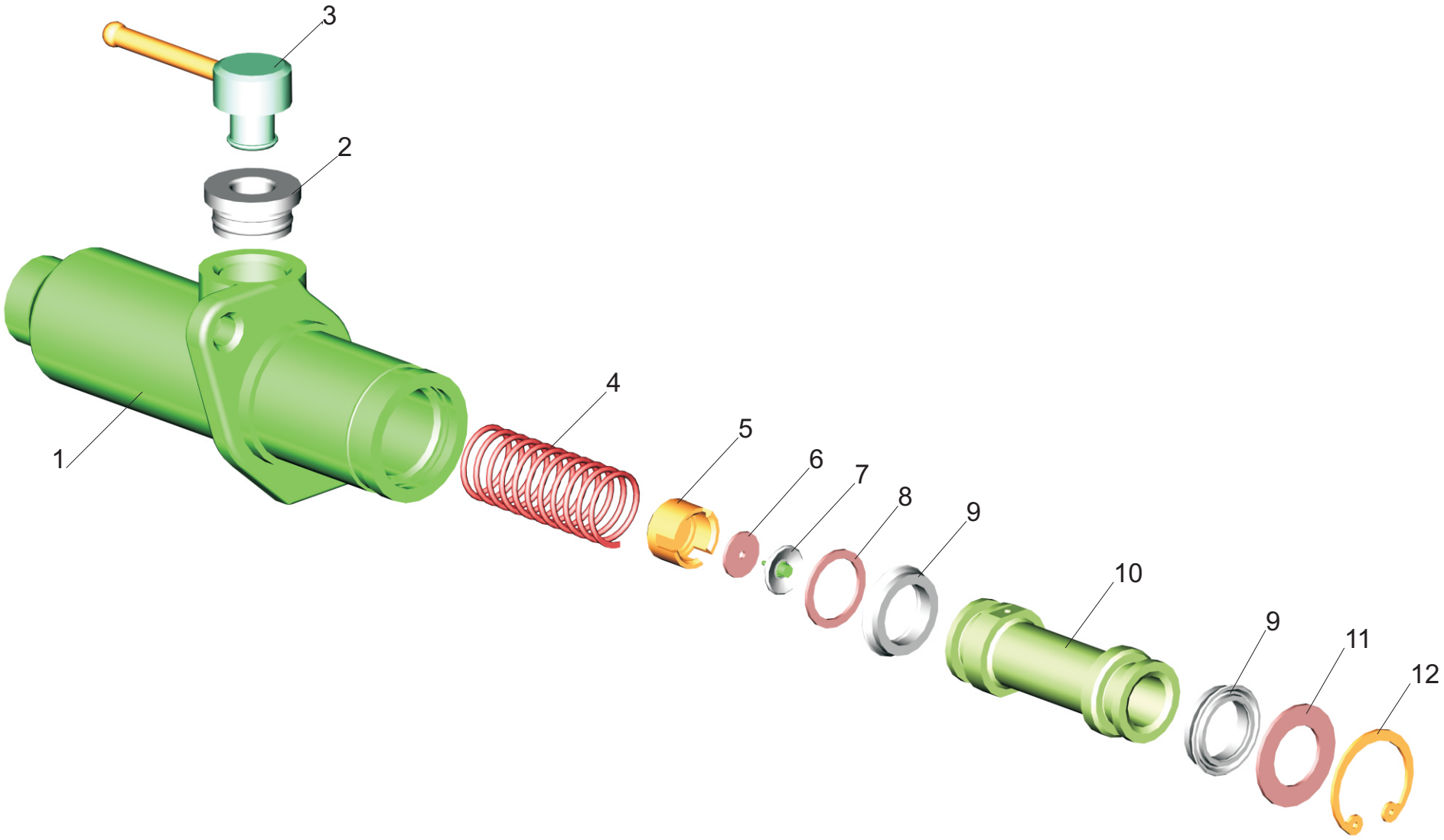

Рис. 24 Цилиндр подпедальный 6430-1602510
Fig. 24 Under pedal cylinder 6430-1602510

Поз. Pos.	**№ детали** Part №	**Наименование** Description	**Количество** Quantity
1	6430-1602513	Корпус цилиндра *Body cylinder*	1
2	64221-1602902	Втулка уплотнительная *Sealing bush*	1
3	64226-1602194	Переходник *Adapter*	1
4	64221-1602555	Пружина *Spring*	1
5	64221-1602534	Крышка *Cover*	1
6	64221-1602907	Шайба *Washer*	1
7	64221-1602533	Клапан обратный *Check valve*	1
8	64221-1602906	Шайба *Washer*	1
9	64221-1602517-010	Манжета *Collar*	2
10	64221-1602515-010	Поршень *Piston*	1
11	64221-1602905	Шайба *Washer*	1
12	400378	Кольцо В30 *Ring*	1

Рис.25 Установка привода управления коробкой передач

Fig.25 Installation of a drive of steering by a gear box

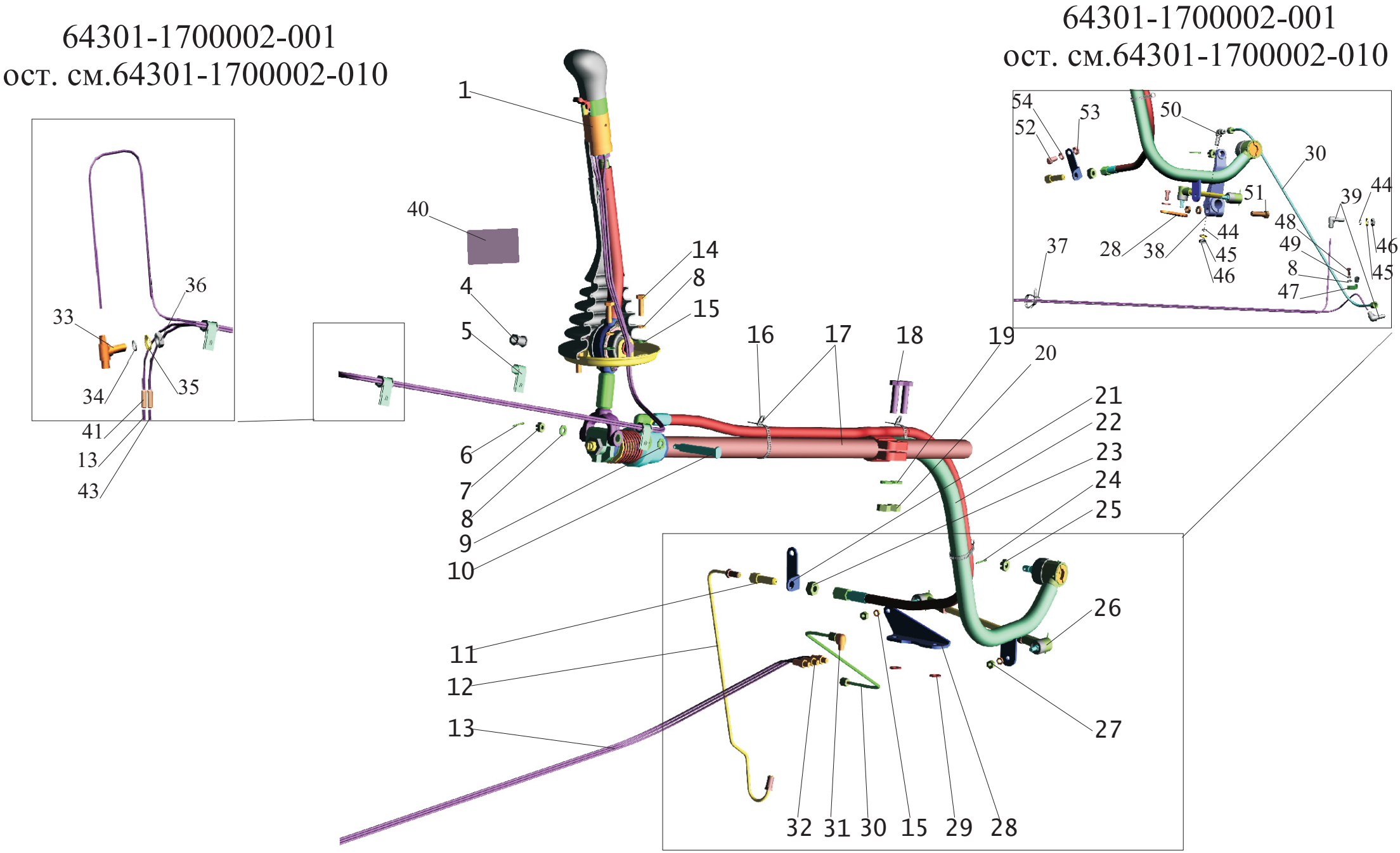

Рис. 25 Установка привода управления коробкой передач
Fig. 25 Installation of a drive of steering by a gear box

Поз. Pos.	**№ детали** Part №	**Наименование** Description	**Количество** Quantity	
			64301 -1700002-001	**64301 -1700002-010**
1	64301-1703410	Рычаг *Lever*	1	1
4	500-1104541-Б	Втулка *Bush*	4	4
5	379164	Кляммер *Clamp*	3	3
6	258025	Шплинт 2,5х20 *Cotter pin*	1	1
7	250975	Гайка М8х1-6Н *Nut*	1	1
8	252005	Шайба 8 *Washer*	5	6
9	252007	Шайба 12 *Washer*	1	1
10	54321-1703618	Ось *Axis*	1	1
11	6422-5009069	Переходник *Adapter*	3	1
12	64302-1703752-010	Трубка *Pipe*	1	1
13	64301-1703727	Трубка *Pipe*	1	3
14	201458	Болт М8-6gх25 *Bolt*	4	4
15	252135	Шайба 8Т *Washer*	6	6
16	64227-3724620	Лента стяжная *Clamping band*	-	3
-	64221-3724622	Хомут *Clamp*	5	-
17	544008-1703325	Механизм промежуточный *The mechanism intermediate*	1	1
18	200367	Болт М12-6gх45 *Bolt*	2	2
19	252137	Шайба 12ОТ *Washer*	2	3

20	250514	Гайка М12-6Н *Nut*	2	3
21	64301-1703457	Кронштейн *Bracket*	1	1
22	64301-1703448-040	Хвостовик *Shank*	-	1
-	544008-1703448	Хвостовик *Shank*	1	-
23	250559	Гайка М14х1,5-6Н *Nut*	1	1
24	258040	Шплинт 3,2х25 *Cotter pin*	1	1
25	250977	Гайка М12х1,25-6Н *Nut*	1	1
26	6422-1703490-01	Тяга реактивная *Torque rod*	-	1
-	64301-1703490	Тяга реактивная *Torque rod*	1	-
27	250510	Гайка М8-6Н *Nut*	2	2
28	64301-1703455-030	Кронштейн *Bracket*	-	1
-	544008-1703345	Кронштейн *Bracket*	1	-
29	252006	Шайба 10 *Washer*	-	2
30	64221-1705072-01	Трубка в сборе *Pipe assy*	1	1
31	379737	Угольник *Elbow*	-	1
32	6430-1703860	Переходник *Adapter*	-	3
33	544022-1703790	Тройник *T-piece*	1	-
34	010-014-25-2-3	Кольцо 010-014-25-2-3 *Ring*	1	-
35	375818	Шайба 12 *Washer*	1	-
36	374614	Гайка М12х1.5-5Н6Н *Nut*	1	-
37	64221-3724628	Хомут *Clamp*	5	-
38	64301-1703229	Рычаг *Lever*	1	-
39	544008-1703795	Угольник *Elbow*	2	-
40	544008-3903049	Табличка *Tablet*	1	1

42	64301-1703860	Переходник *Adapter*	2	-
43	64301-1703794	Трубка *Pipe*	1	-
44	008-011-19-2-3	Кольцо 008-011-19-2-3 *Ring*	1	-
45	375608	Шайба 10 *Washer*	3	-
46	250513	Гайка М10х1-6Н *Nut*	3	-
47	315412	Кляммер *Clamp*	1	-
48	201456	Болт М8-6gх20 *Bolt*	3	-
49	252155	Шайба 8 Л *Washer*	3	-
50	402717	Угольник *Elbow*	1	-
51	201567	Болт М12х1,25-6gх40 *Bolt*	1	-
52	201493	Болт М10-6gх16 *Bolt*	1	-
53	250612	Гайка М10-6Н *Nut*	1	-
54	252156	Шайба 10 Л *Washer*	1	-

Рис.26 Установка привода управления коробкой передач 544008-1700002

Fig.26 Installation drive of control of gear box 544008-1700002

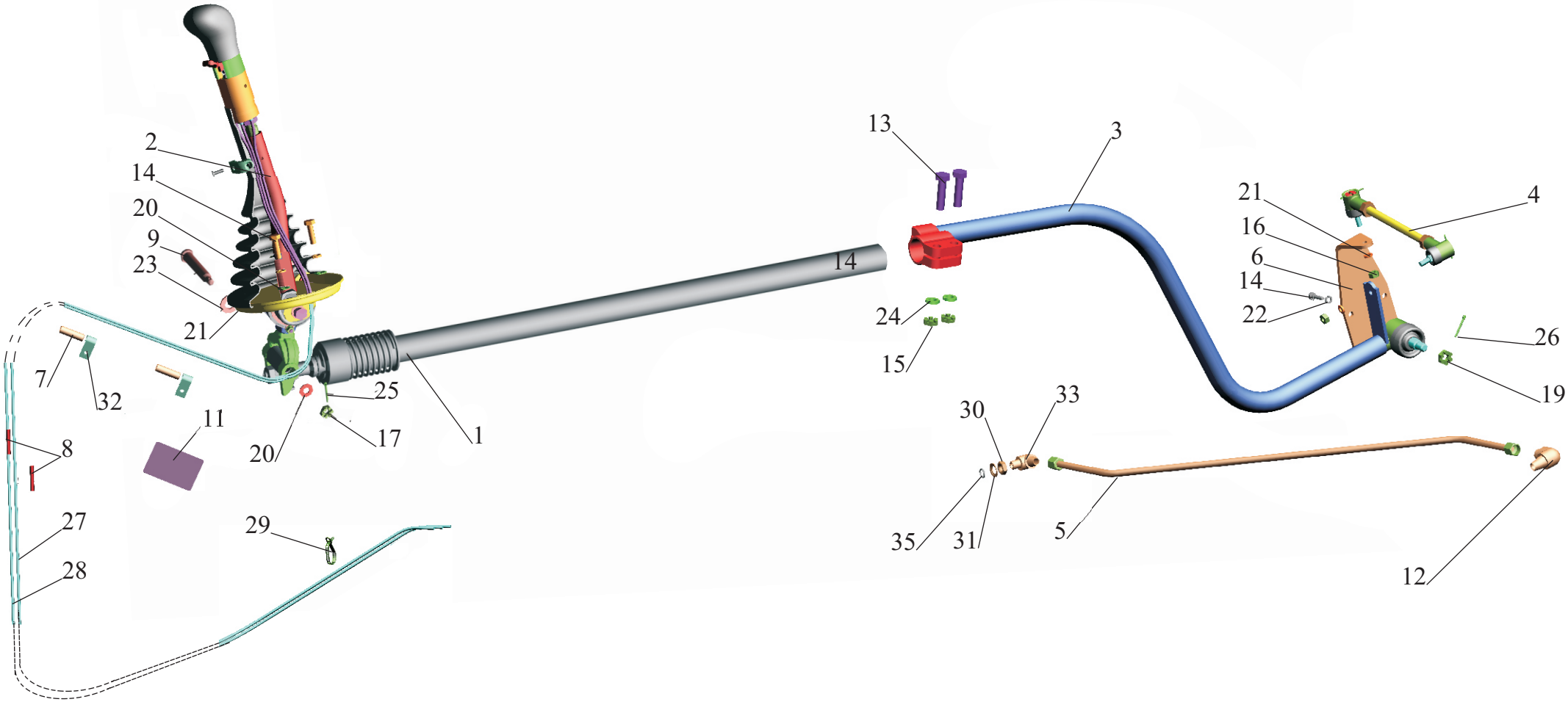

Рис. 26 Установка привода управления коробкой передач 544008-1700002

Fig. 26 Installation drive of control of gear box 544008-1700002

Поз. Pos.	**№ детали** Part №	**Наименование** Description	**Количество** Quantity
1	533742-1703325	Механизм промежуточный *The gear intermediate*	1
2	642208-1703410	Рычаг *Lever*	1
3	64301-1703448-050	Хвостовик *Shank*	1
4	64301-1703490	Тяга *Rod*	1
5	64221-1705072-01	Трубка *Pipe*	1
6	64301-1703453	Кронштейн *Bracket*	1
7	500-1104541-Б	Втулка *Bush*	3
8	64301-1703860	Переходник *Adapter*	2
9	54321-1703618	Ось *Axis*	1
11	642208-3903049	Табличка информационная *Table*	1
12	402940	Угольник *Elbow*	1
13	250514	Гайка М12-6Н *Nut*	2
14	201458	Болт М8-6gх25 *Bolt*	6
15	200367	Болт М12-6gх45 *Bolt*	2
16	250510	Гайка М8-6Н *Nut*	4
17	250975	Гайка М8х1-6Н *Nut*	1
19	250977	Гайка М12х1,25-6Н *Nut*	1
20	252005	Шайба 8 *Washer*	5
21	252135	Шайба 10 ОТ *Washer*	4
22	252155	Шайба 8Л *Washer*	2

23	252007	Шайба 12 *Washer*	1
24	252137	Шайба 12 ОТ *Washer*	2
25	258025	Шплинт 2,5х20 *Cotter pin*	1
26	258040	Шплинт 3,2х25 *Cotter pin*	1
27	64301-1703727	Трубка *Pipe*	1
28	64301-1703794	Трубка *Pipe*	1
29	6430-3724624	Хомут *Clamp*	3
30	374614	Гайка М12х1,5-6Н *Nut*	1
31	375818	Шайба 12 *Washer*	1
32	379164	Кляммер *Clamp*	3
33	402737	Угольник *Elbow*	1
35	010-014-25-2-3	Кольцо 010-014-25-2-3 *Ring*	1

Рис.27 Установка привода управления коробкой передач 64301-1700002-040

Fig.27 Installation drive of control of gear box 64301-1700002-040

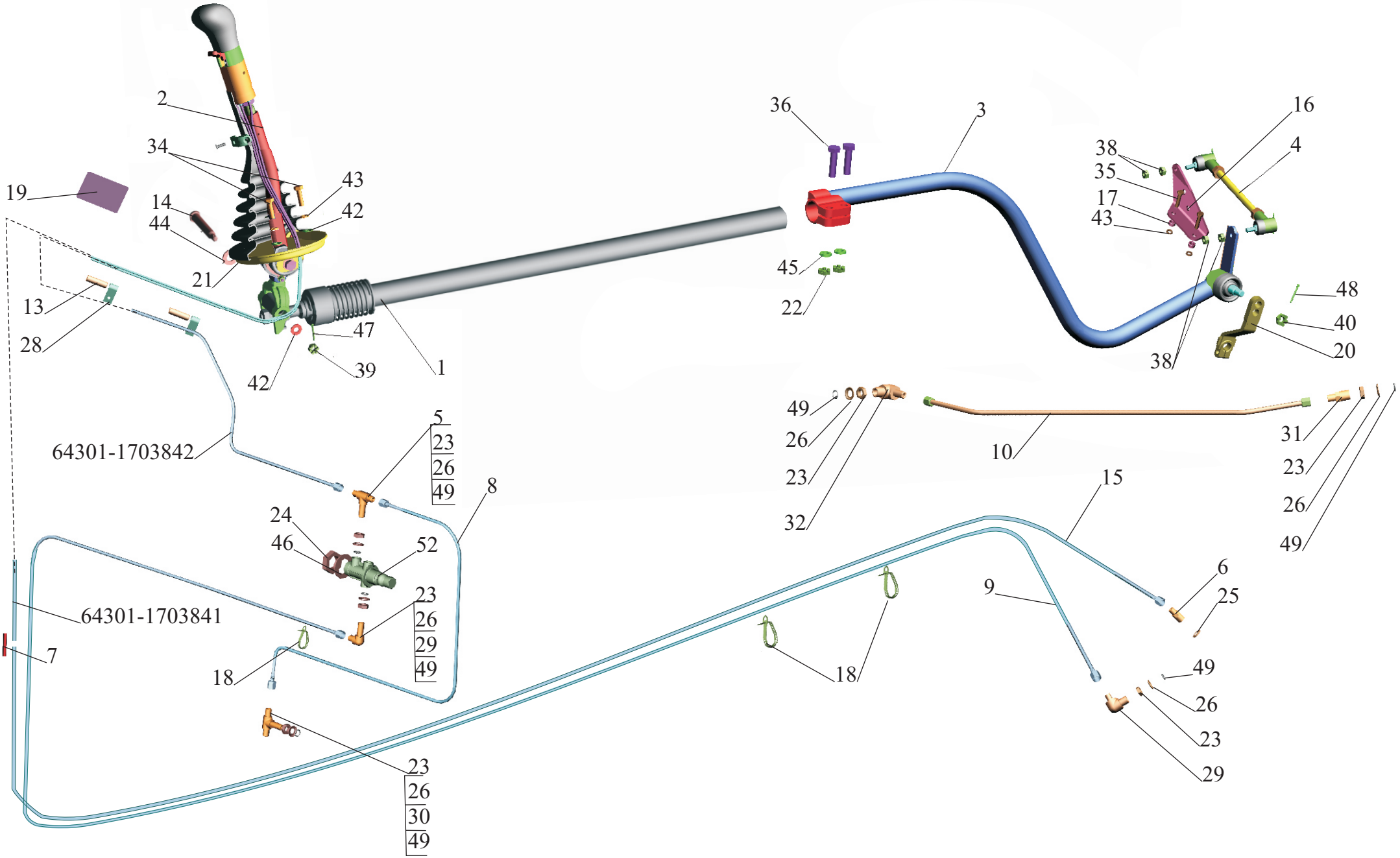

Рис. 27 Установка привода управления коробкой передач 64301-1700002-040

Fig. 27 Installation drive of control of gear box 64301-1700002-040

Поз. Pos.	**№ детали** Part №	**Наименование** Description	**Количество** Quantity
1	533742-1703325	Механизм промежуточный *The gear intermediate*	1
2	64301-1703410-060	Рычаг *Lever*	1
3	64301-1703448-060	Хвостовик *Shank*	1
4	6422-1703490-01	Тяга *Rod*	1
5	544022-1703790	Тройник *T-piece*	1
6	543265-1703860	Переходник *Adapter*	1
7	64301-1703860	Переходник *Adapter*	1
8	64221-1705072-01	Трубка *Pipe*	1
9	63031-1705070	Трубка *Pipe*	1
10	544022-1702940	Трубка *Pipe*	1
13	500-1104541-Б	Втулка *Bush*	3
14	54321-1703618	Ось *Axis*	1
15	64229-1703728-010	Трубка *Pipe*	1
16	64301-1703455-060	Кронштейн *Bracket*	1
17	64302-1703723	Втулка *Bush*	2
18	6430-3724624	Хомут *Clamp*	3
19	64301-3903049-060	Табличка информационная *Table*	1
20	64301-1703229-060	Рычаг *Lever*	1
22	250514	Гайка М12-6Н *Nut*	2
23	379614	Гайка М12х1.5-6Н *Nut*	

24	375040	Гайка М26х1.5-6Н *Nut*	1
25	312434-П	Прокладка *Gasket*	1
26	375818	Шайба 12 *Washer*	6
28	379164	Кляммер *Clamp*	6
29	402737	Угольник *Elbow*	2
30	403010	Тройник *T-piece*	1
31	404209	Штуцер *Union*	1
32	402952	Угольник *Elbow*	1
34	201458	Болт М8-6gх25 *Bolt*	4
35	200263	Болт М8-6gх35 *Bolt*	2
36	200367	Болт М12-6gх45 *Bolt*	2
38	250510	Гайка М8-6Н *Nut*	4
39	250975	Гайка М8х1-6Н *Nut*	1
40	250977	Гайка М12х1,25-6Н *Nut*	1
42	252005	Шайба 8 *Washer*	5
43	252135	Шайба 10 ОТ *Washer*	6
44	252007	Шайба 12 *Washer*	1
45	252137	Шайба 12 ОТ *Washer*	2
46	376196	Шайба 27 *Washer*	1
47	258025	Шплинт 2,5х20 *Cotter pin*	1
48	258040	Шплинт 3,2х25 *Cotter pin*	1
49	010-014-25-2-3	Кольцо 010-014-25-2-3 *Ring*	1
52	100-3537110	Кран моторного тормоза *Cock of a motor brake*	1

Рис. 28 Механизм промежуточный 544008-1703325

Fig. 28 Intermediate mechanism 544008-1703325

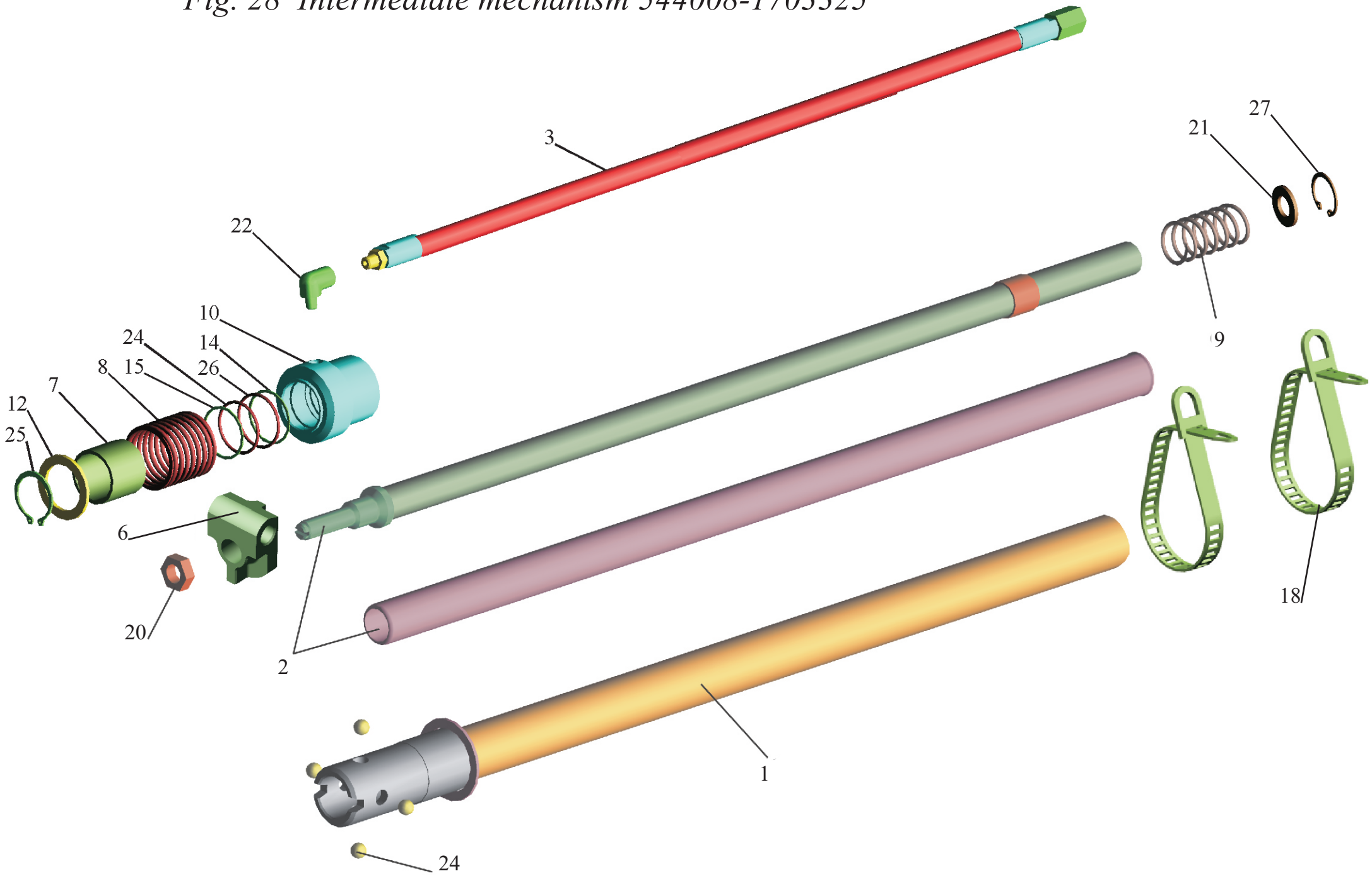

Рис. 28 Механизм промежуточный 544008-1703325
Fig. 28 Intermediate mechanism 544008-1703325

Поз. Pos.	**№ детали** Part №	**Наименование** Description	**Количество** Quantity
1	544008-1703349	Тяга *Rod*	1
2	544008-1703351	Удлинитель *The extension*	1
3	6430-1703486	Шланг *Hose*	1
6	5336-1703364-10	Серьга *Shackle*	1
7	5336-1703366	Втулка *Bush*	1
8	5336-1703368	Пружина *Spring*	1
9	64221-1703368	Пружина *Spring*	1
10	6430-1703466	Цилиндр *Cylinder*	1
12	6430-1703744	Упор *Stopper*	1
14	6430-1703748	Кольцо *Ring*	1
15	6430-1703749	Кольцо *Ring*	1
18	6430-3424624	Хомут *Clamp*	2
20	250636	Гайка М16х1,5-6Н *Nut*	1
21	252016	Шайба14 *Washer*	1
22	402720	Угольник *Elbow*	1
23	9,525-60	Шарик 9,525-60 *Ball*	4
23*	9,525-40	Шарик 9,525-40 *Ball*	4
23*	9,525-100	Шарик 9,525-100 *Ball*	4
24	037-041-25-2-3	Кольцо 037-041-25-2-3 *Ring*	1

25	400578	Кольцо В36 *Ring*	1
26	038-042-25-2-3	Кольцо 038-042-25-2-3 *Ring*	1
27	400384-01	Кольцо В28 *Ring*	1

*- допускаемая замена
permissible replacement

Рис.29 Рычаг

Fig.29 Lever

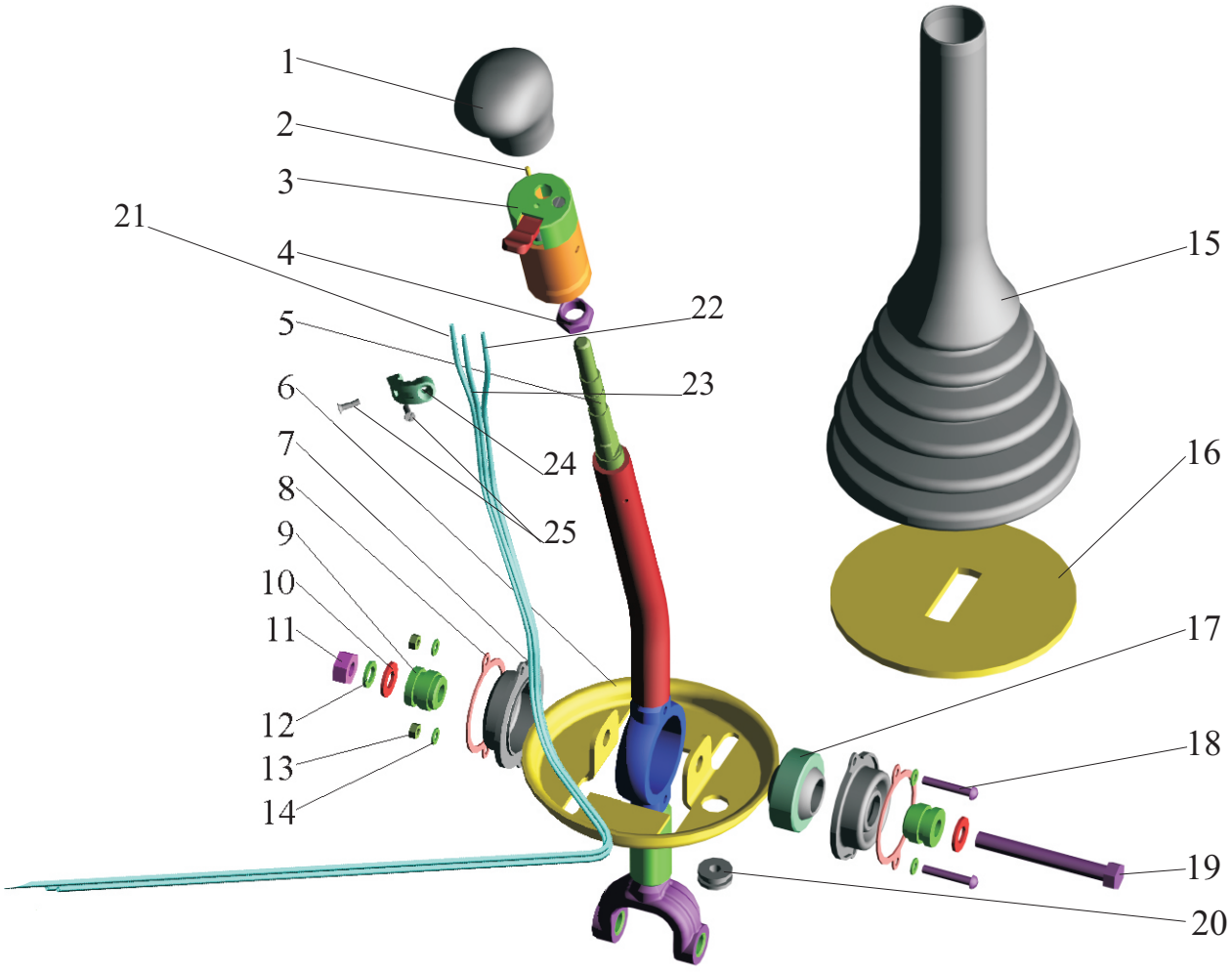

Рис. 29 Рычаг
Fig. 29 Lever

Поз. Pos.	**№ детали** Part №	**Наименование** Description	**Количество** Quantity		
			64301-1703410	**64301-1703410-060**	**642208-1703410**
1	64221-1703301	Рукоятка *Handle*	1	1	1
2	64221-1703814	Ось ролика *Axis of roller*	1	1	1
3	6430-1703800	Переключатель *Switch*	1	-	-
-	54402-1703800	Переключатель *Switch*	-	1	1
-	8041.17.03.800	Переключатель *Switch a*	1	-	-
4	64221-1703646	Прижим *Holddown*	1	1	1
5	64301-1703412	Рычаг *Lever*	1	-	-
-	533742-1703412	Рычаг *Lever*	-	1	-
-	64221-1703412-10	Рычаг *Lever*	-	-	1
6	64302-1703602	Шайба *Washer*	2	2	2
7	64221-1703544-02	Колпак *Cap*	2	2	2
8	64221-1703323	Пластина *Plate*	2	2	2
9	64221-1703618	Ось *Axis*	1	1	1
10	252006	Шайба 10 *Washer*	2	2	2
10*	А.10.04.019	Шайба А.10.04.019 *Washer*	2	2	2
11	250512	Гайка М10-6Н *Nut*	1	1	1
12	252156	Шайба 10Л *Washer*	1	1	1
13	250464	Гайка М5-6Н *Nut*	2	2	2

14	252003	Шайба 5 *Washer*	4	4	4
15	64302-1703425	Колпак защитный *Protective cap*	1	1	-
-	64221-1703425-01	Колпак защитный *Protective cap*	-	-	1
16	5336-1703544	Уплотнитель *Seal*	2	2	2
17	2ШС-20	Подшипник сферический *The bearing spherical*	1	1	1
18	220086	Винт М5-6gх30 *Screw*	2	2	2
19	200325	Болт М10-6gх80 *Bolt*	1	1	1
20	500-5001138-Б	Втулка *Bush*	1	1	1
21	64301-1703840	Трубка *Pipe*	-	-	1
-	64301-1703841	Трубка *Pipe*	1	1	-
22	64301-1703840	Трубка *Pipe*	1	-	-
-	64301-1703842	Трубка *Pipe*	-	1	-
-	64301-1703841	Трубка *Pipe*	-	-	1
23	64301-1703843	Трубка *Pipe*	-	1	1
-	64301-1703842	Трубка *Pipe*	1	-	-
24	64221-1703724	Прижим *Holddown*	1	1	1
25	231553	Винт 2М4-6gх14 *Screw*	2	2	2

*- допускаемая замена
permissible replacement

Рис.30 Хвостовик

Fig. 30 Shank

64301-1703448-050

64301-1703448-060
Ост см 64301-1703008-050

64301-1703448-040
Ост см 64301-1703008-050

544008-1703448
Ост см 64301-1703008-050

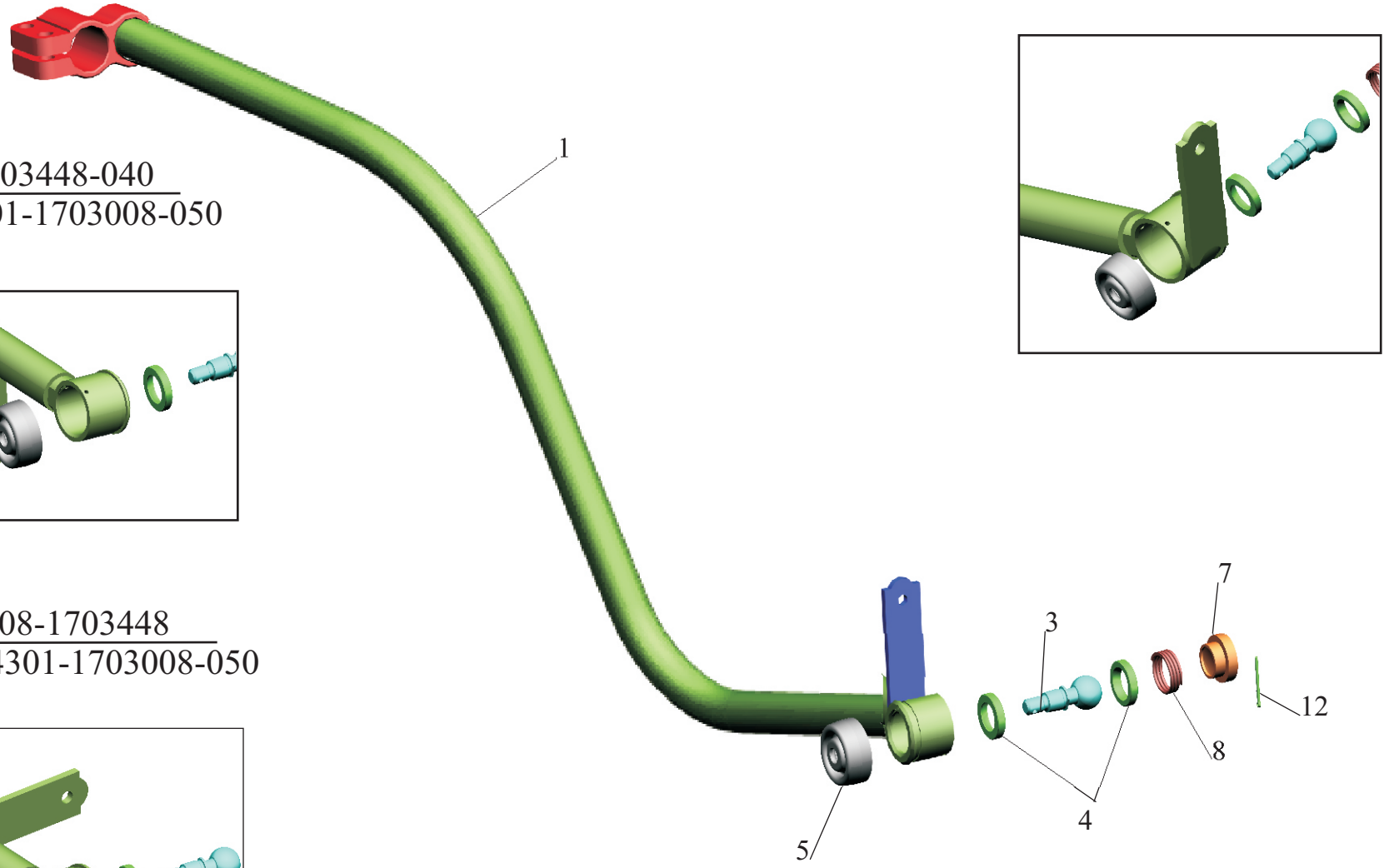

Рис. 30 Хвостовик
Fig. 30 Shank

Поз. Pos.	**№ детали** Part №	**Наименование** Description	**Количество** Quantity			
			64301-1703448-040	**64301-1703448-050**	**64301-1703448-060**	**544008-1703448**
1	64301-1703449-040	Хвостовик *Shank*	1	-	-	-
-	64301-1703449-050	Хвостовик *Shank*	-	1	-	-
-	64301-1703449-060	Хвостовик *Shank*	-	-	1	-
-	544008-1703449	Хвостовик *Shank*	-	-	-	1
3	5336-1703580	Палец шаровой *Ball pin*	1	1	1	1
4	5336-1703582	Сухарь *Retaining block*	2	2	2	2
5	5336-1703584	Чехол *Jacket*	1	1	1	1
7	5336-1703592	Пробка *Plug*	1	1	1	1
8	5336-1703594	Пружина *Spring*	1	1	1	1
12	258025	Шплинт 2,5х20 *Cotter pin*	1	1	1	1

Рис.31 Тяга

Fig.31 Rod

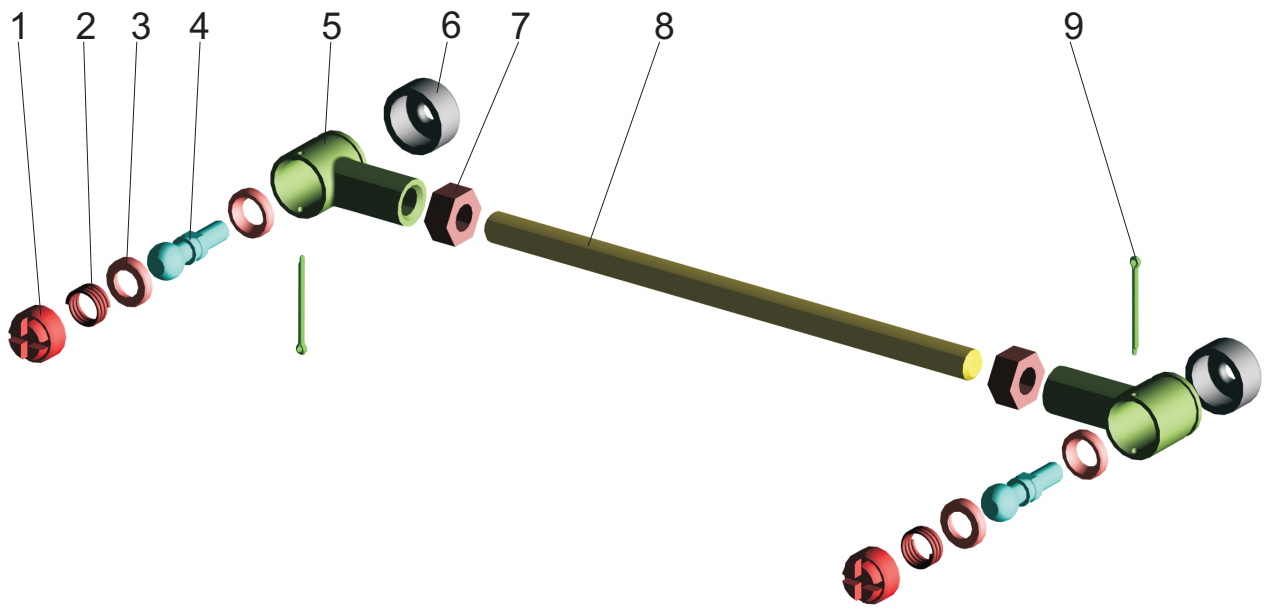

Рис. 31 Тяга
Fig. 31 Rod

Поз. Pos.	**№ детали** Part №	**Наименование** Description	**Количество** Quantity	
			6422-1703490-01	**64301-1703490**
1	6422-1703507-10	Пробка *Plug*	2	2
2	5336-1703510	Пружина *Spring*	2	2
3	5336-1703508-10	Сухарь *Side block*	4	4
4	5336-1703504	Палец шаровой *Ball pin*	2	2
5	6422-1703506-10	Наконечник *Rod end*	2	2
6	5336-1703512	Колпак *Cap*	2	2
7	250515	Гайка М12х1,25-6Н *Nut*	2	2
8	6422-1703494-10	Тяга *Rod*	1	-
-	64301-1703494	Тяга *Rod*	-	1
9	258027	Шплинт 2,5х32 *Cotter pin*	2	2

Рис.32 Переключатель

Fig.32 Switch

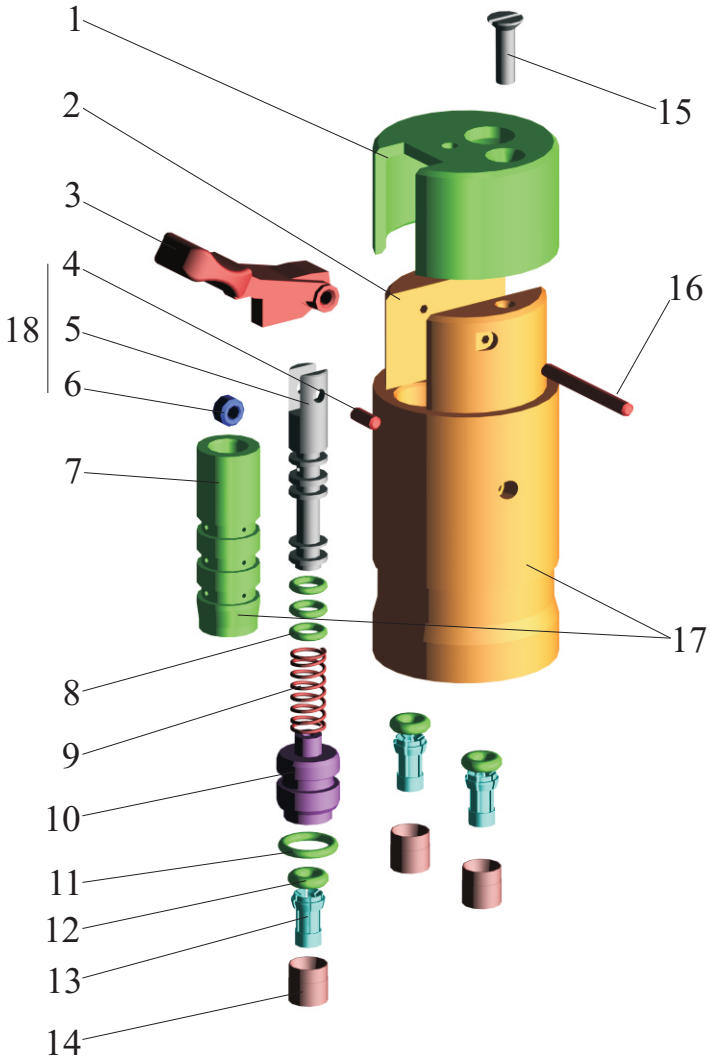

Рис. 32 Переключатель
Fig. 32 Switch

Поз. Pos.	**№ детали** Part №	**Наименование** Description	**Количество** Quantity	
			6430-1703800	**54402-1703800**
	6430-1703800	Переключатель в сборе *The switch assy*	1	1
1	64221-1703818	Накладка *Clamp plate*	1	1
2	6430-1703804	Корпус *Body*	1	1
3	64221-1703816	Рычаг *Lever*	1	1
-	64221-1703816-01*	Рычаг *Lever*	1	1
4	64221-1703814	Ось ролика *Axis of a roller*	1	1
5	64221-1703810	Золотник *Spool*	1	1
6	64221-1703812	Ролик *Roller*	1	1
7	64221-1703806	Корпус золотника *Body of a spool*	1	1
8	64221-1703830	Кольцо *Ring*	3	3
-	64221-1703830-010*	Кольцо *Ring*	3	3
9	64221-1703822	Пружина *Spring*	1	1
10	6430-1703826	Пробка *Plug*	1	1
11	009-012-19-2-3	Кольцо 009-012-19-2-3 *Ring*	1	1
12	004-008-25-2-2	Кольцо 004-008-25-2-2 *Ring*	3	3
13	6430-1703446	Цанга *Grip*	3	3
14	6430-1703450	Фиксатор *Lock*	3	3

15	231553	Винт 2М4-6gx14 *Screw*	1	1
16	64221-1703824	Ось рычага *Lever axis*	1	1
17	6430-1703802	Корпус *Body*	1	-
-	54402-1703802	Корпус *Body*	-	1
18	6430-1703808	Золотник *Spool*	1	-
-	54402-1703808	Золотник *Spool*	-	1

*-Допускается замена
Replacement is supposed

Рис.33 Установка карданного вала

Fig.33 Installation of a propeller shaft

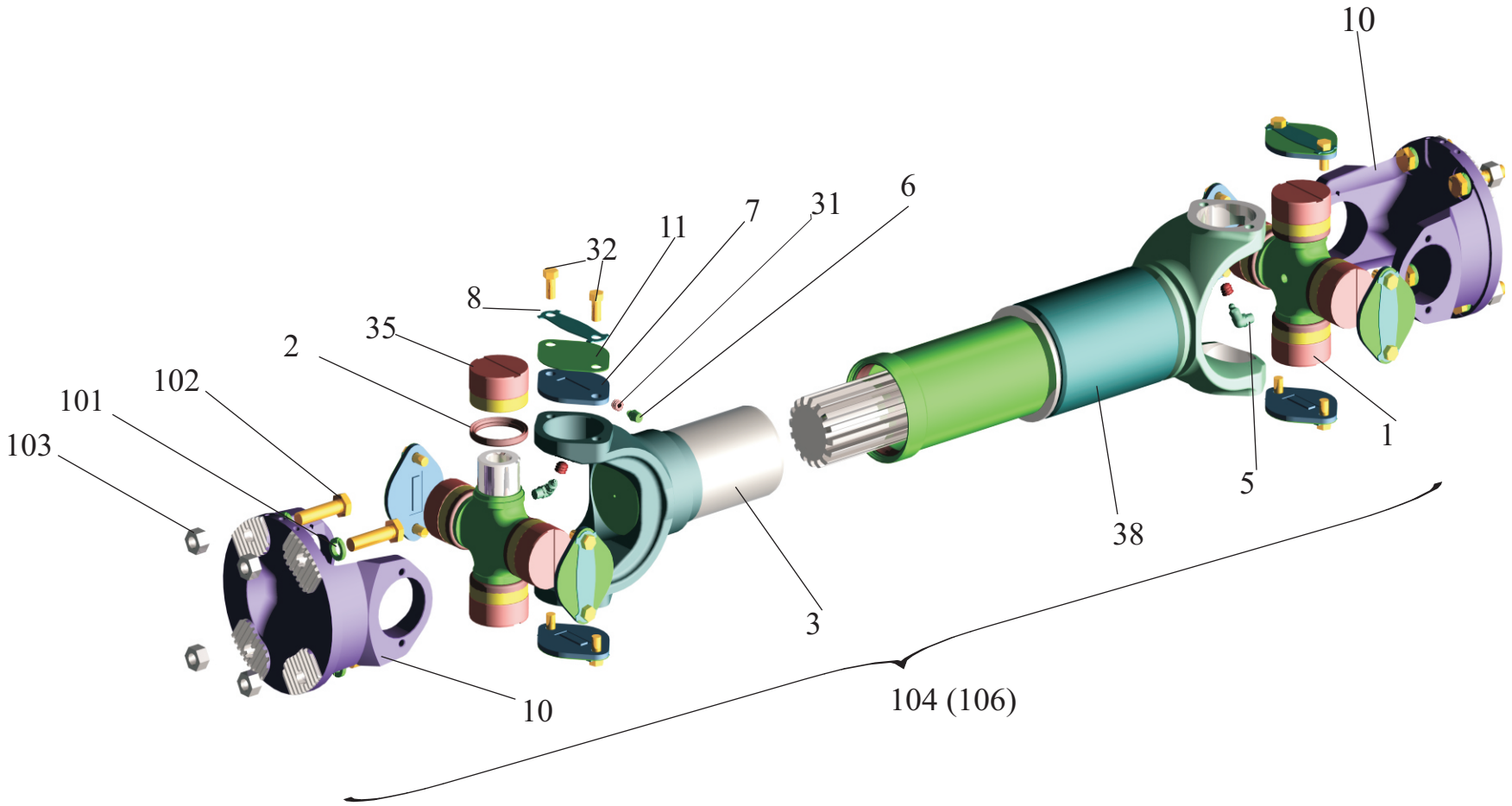

Рис. 33 Установка карданного вала
Fig. 33 Installation of a propeller shaft

Поз. Pos.	**№ детали** Part №	**Наименование** Description	**Количество** Quantity			
			54401-2200000 по чертежу 54401-2200000 СБ	**54401-2200000-020** по чертежу 54401-2200000 СБ	**544008-2200000** по чертежу 54401-2200000 СБ	**5440-2200000** по чертежу 5440-2200000 СБ
101	252138	Шайба 14 ОТ *Washer*	8	8	8	8
102	372217	Болт М14-1,5х55 *Bolt*	8	8	8	8
103	374633	Гайка М14х1,5 *Nut*	8	8	8	-
	374626	Гайка М14х1,5 *Nut*	-	-	-	8
104	54401-2201010 по чертежу 64226-2205010-02 СБ	Карданный вал привода заднего моста *Propeller shaft of a drive of the rear bridge*	1	-	-	-
	54401-2201010-020 по чертежу 64226-2205010-02 СБ	Карданный вал привода заднего моста *Propeller shaft of a drive of the rear bridge*	-	1	-	-
	544008-2201010 по чертежу 64226-2205010-02 СБ	Карданный вал привода заднего моста *Propeller shaft of a drive of the rear bridge*	-	-	1	-
106	5440-2201010 по чертежу 64226-2205010-02 СБ	Карданный вал привода заднего моста *Propeller shaft of a drive of the rear bridge*	-	-	-	1
1	7522-2201026-02	Крестовина в сборе *Spider, assy*	2	2	2	2
2	7522-2201036	Уплотнение торцевое *Face seal*	8	8	8	8
3	64221-2201047	Вилка скользящая *Slip yoke*	1	1	1	1

4	7522-2201030-10	Крестовина *Spider*	2	2	2	2
5	264040	Масленка 2.3.90.Ц6.хр *Grease cup*	2	2	2	2
6	24–2904142	Колпачок прессмасленки Grease cup cap	3	3	3	3
7	525–2201040-10	Крышка подшипника *Bearing cover*	8	8	8	8
8	525-2201041-11	Пластина стопорная *Lock plate*	8	8	8	8
10	64226-2201049	Фланец-вилка *Forked flange*	2	2	2	2
11	7806-2205070	Пластина балансировочная *Balance plate*	подбор	подбор	подбор	подбор
31	264020	Масленка 1.1.Ц6.хр *Grease cup*	1	1	1	1
32	340161	Болт М10х1-6gх22 *Bolt*	16	16	16	16
35	804709 А2С10	Подшипник роликовый игольчатый *Roller needle bearing*	8	8	8	8
38	54401-2205013 по чертежу 64221-2205013-01 СБ	Вал карданный, входит в карданный вал привода заднего моста 54401-2201010 *Intermediate propeller shaft*	1	-	-	-
	54401-2205013-020 по чертежу 64221-2205013-01 СБ	Вал карданный, входит в карданный вал привода заднего моста 54401-2201010-020 *Intermediate propeller shaft*	-	1	-	-
	544008-2205013 по чертежу 64221-2205013-01 СБ	Вал карданный, входит в карданный вал привода заднего моста 544008-2201010 *Intermediate propeller shaft*	-	-	1	-
	5440-2205013 по чертежу 64221-2205013-01 СБ	Вал карданный, входит в карданный вал привода заднего моста 5440-2201010 *Intermediate propeller shaft*	-	-	-	1

1) – детали, позиции которых обозначены 1XX, входят в установку карданного вала
2) – детали, позиции которых обозначены цифрами от 1 до 38, входят в карданные валы привода заднего моста 54401-2201010, 54401-2201010-020, 544008-2201010, 5440-2201010

Рис.34 Установка карданных валов

Fig. 34 Installation of propeller shaft

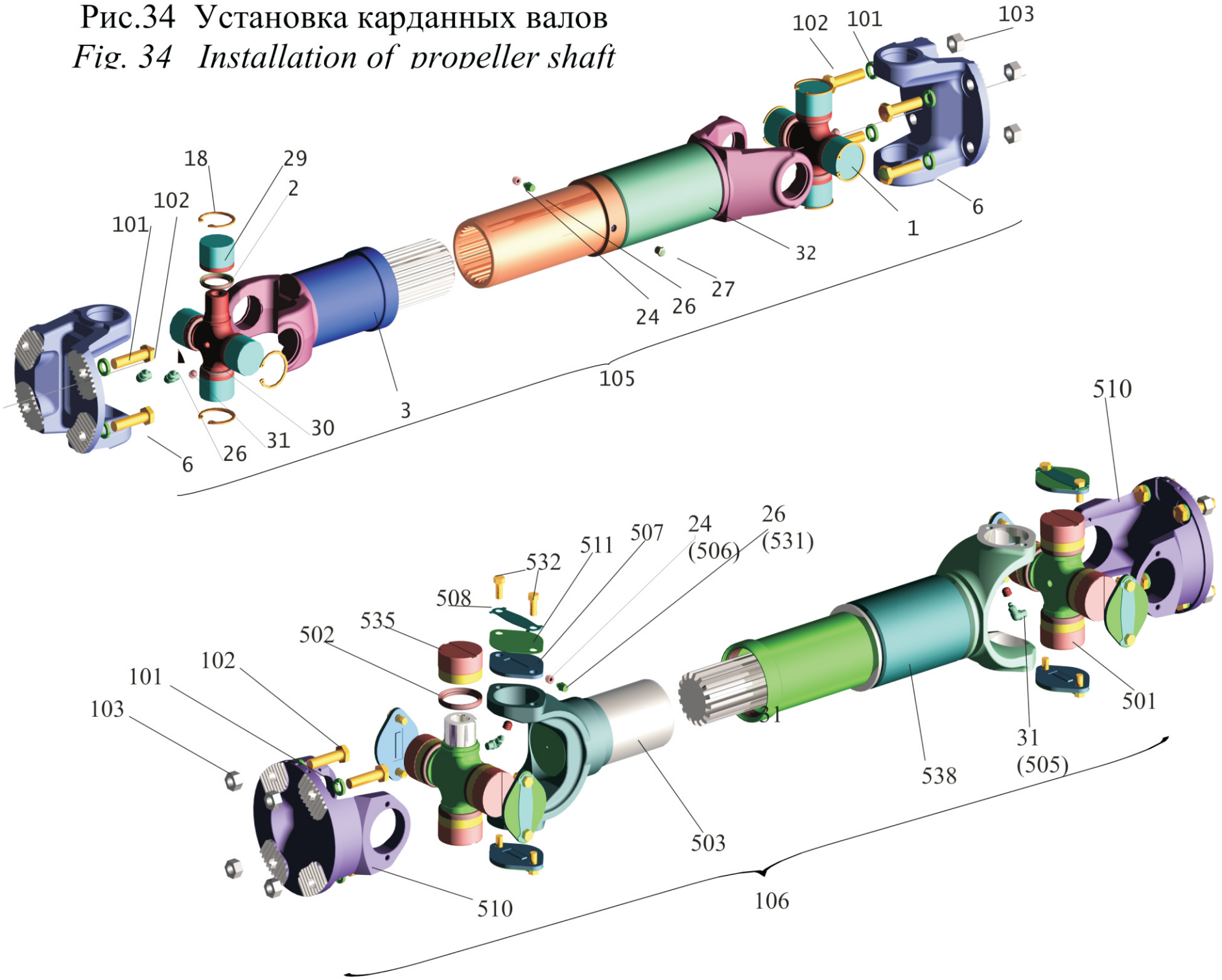

Рис. 34 Установка карданных валов
Fig. 34 Installation of propeller shaft

Поз. Pos.	**№ детали** Part №	**Наименование** Description	**Количество** Quantity					
			6430-2200000-030 по черт 6430-2200000 СБ	**643008-2200000** по черт 6430-2200000 СБ	**643008-2200000-010** по черт 6430-2200000 СБ	**643008-2200000-030** по черт 6430-2200000 СБ	**643008-2200000-040** по черт 6430-2200000 СБ	**650108-2200000** по черт 6430-2200000 СБ
101	252138	Шайба 14 ОТ *Washer*	8+8	8+8	8+8	8+8	8+8	8+8
102	372217	Болт М14-1,5х55 *Bolt*	8+8	8+8	8+8	8+8	8+8	8+8
103	374633	Гайка М14х1,5 *Nut*	8+8	8+8	8+8	8+8	8+8	8+8
105	6430-2201010 по чертежу 6422-2205010-10 СБ	Карданный вал в сборе привода заднего моста *Propeller shaft, assy rear axle drive*	1	1	-	-	1	-
	54341-2201010 -10 по чертежу 6422-2205010-10 СБ		-	-	1	1	-	1
106	650108-2205010 по чертежу 64226-2205010-02 СБ	Карданный вал в сборе привода среднего моста *Propeller shaft, assy*	-	1	-	-	-	1
	643008-2205010-010 по чертежу 64226-2205010-02 СБ		1	-	1	1	-	-
	643008-2205010-020 по чертежу 64226-2205010-02 СБ		-	-	-	-	1	-
1	53205-2205026-10	Крестовина в сборе *Spider assy*	2	2	2	2	2	2
2	53205-2205036	Уплотнение торцевое *Face seal*	8	8	8	8	8	8
3	6422-2205047-10	Вилка скользящая *Slip yoke*	1	1	1	1	1	1
6	53205-2205023-22	Фланец-вилка *Forked flange*	2	2	2	2	2	2
18	53205–2205040	Кольцо стопорное *Lock ring*	8	8	8	8	8	8
24 (506)	24–2904142	Колпачок прессмасленки *Grease cup cap*	3+3	3+3	3+3	3+3	3+3	3+3

26 (531)	264020	Масленка 1.1.Ц6.хр *Grease cup*	1+1	1+1	1+1	1+1	1+1	1+1
27	6422-3515006	Клапан предохранительный *Safety valve*	1	1	1	1	1	1
29	804707AIC10	Подшипник *Bearing*	8	8	8	8	8	8
30	53205-2205030-10	Крестовина *Spider*	2	2	2	2	2	2
31 (505)	264040	Масленка 2.3.90.Ц6.хр *Grease cup*	2+2	2+2	2+2	2+2	2+2	2+2
32	6430-2201015 по чертежу 6422-2205015-20 СБ	Вал карданный, входит в карданный вал привода заднего моста *Propeller shaft*	1	1	-	-	1	-
	54341-2201015-20 по чертежу 6422-2205015-20 СБ	Вал карданный, входит в карданный вал привода заднего моста *Propeller shaft*	-	-	1	1	-	1
501	7522-2201026-10	Крестовина в сборе *Spider, assy*	2	2	2	2	2	2
502	7522-2201036	Уплотнение торцевое *Face seal*	8	8	8	8	8	8
503	64221-2201047	Вилка скользящая *Slip yoke*	1	1	1	1	1	1
504	7522-2201030-10	Крестовина *Spider*	2	2	2	2	2	2
507	525–2201040-10	Крышка подшипника *Bearing cover*	8	8	8	8	8	8
508	525-2201041-11	Пластина стопорная *Lock plate*	8	8	8	8	8	8
510	64226-2201049	Фланец-вилка *Forked flange*	2	2	2	2	2	2
511	7806-2205070	Пластина балансировочная *Balance plate*	подбор	подбор	подбор	подбор	подбор	подбор
532	340161	Болт М10х1-6gх22 *Bolt*	16	16	16	16	16	16
535	804709 A2C10	Подшипник роликовый игольчатый *Roller needle bearing*	8	8	8	8	8	8
538	643008-2205013-010 по чертежу 64221-2205013-01 СБ	Вал карданный, входит в карданный вал привода среднего моста *Intermediate propeller shaft*	1	-	1	1	-	-
	643008-2205013-020 по чертежу 64221-2205013-01 СБ		-	-	-	-	1	-

	650108-2205013 по чертежу 64221-2205013-01 СБ		-	1	-	-	-	1

1) – детали, позиции которых обозначены 1XX, входят в установку карданных валов
2) – детали, позиции которых обозначены цифрами от 1 до 32, входят в карданный вал привода заднего моста 6430-2201010, 54341-2201010-10
3) – детали, позиции которых обозначены цифрами от 501 до 538, входят в карданный вал привода среднего моста 650108-2205010-010, 643008-2205010-010 **,** 643008-2205010-020**,** 650108-2205010

Рис. 35 Мост задний
Fig. 35 Rear axle

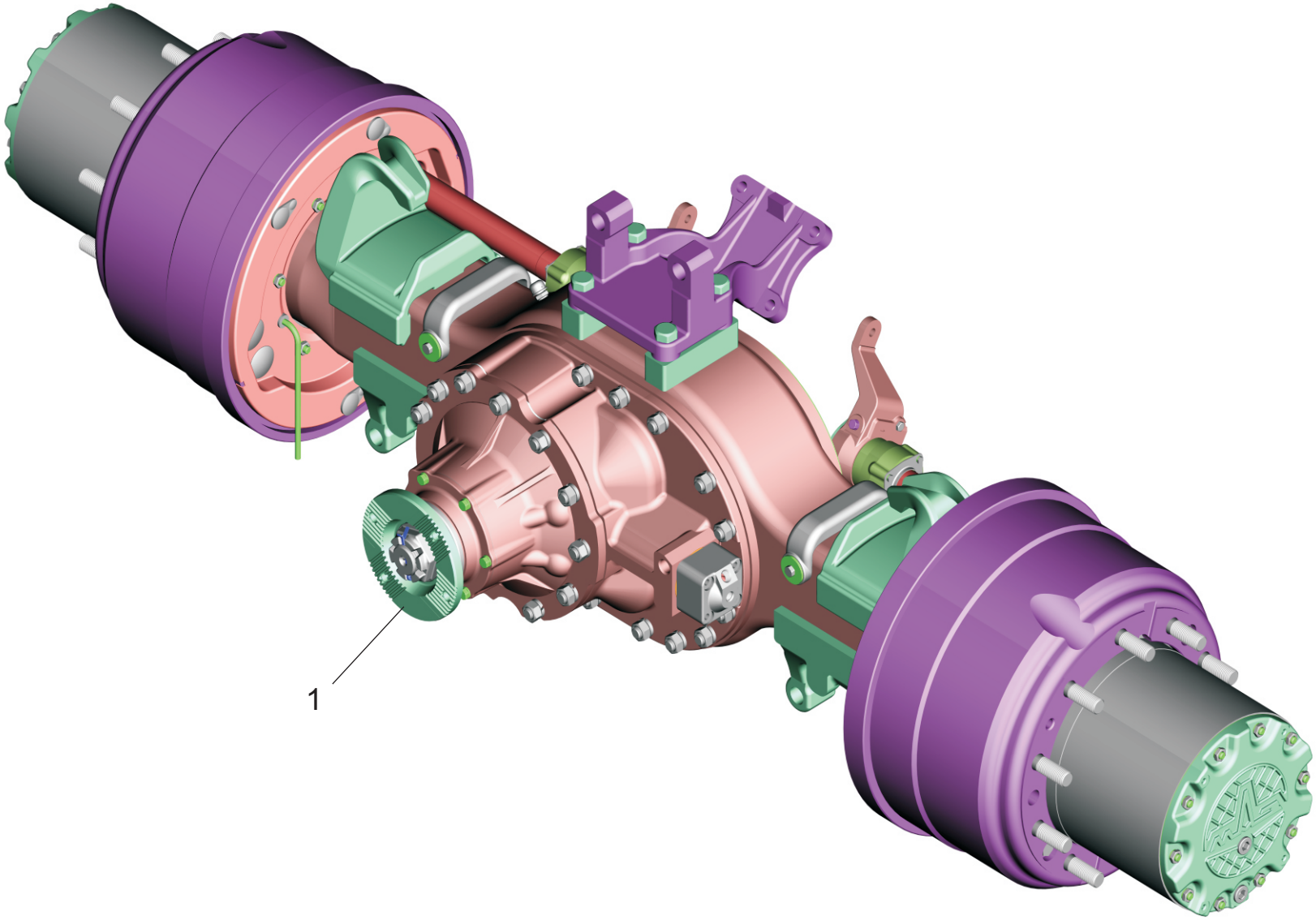

Рис. 35 Мост задний
Fig. 35 Rear Axle

Поз. Pos.	**№ детали** Part №	**Наименование** Description	**Кол-во** Quantity	
			544008	**643008**
1	5440-2400012	Мост задний (рессорная подвеска)(U=3.57) *Rear axle*	1	-
-	5440-2400012-030	Мост задний (Пневмоподвеска) (U=3.57) *Rear axle*	1	-
-	54421-2400012	Мост задний (рессорная подвеска) (U=3.86) *Rear axle*	1	-
-	54421-2400012-600	Мост задний (рессорная подвеска) (U=3.86) *Rear axle*	1	-
-	544012-2400012	Мост задний (рессорная подвеска) (U= 4.2) *Rear axle*	1	-
-	544012-2400012-600	Мост задний (рессорная подвеска) (U= 4.2) *Rear axle*	1	-
-	6430-2400012*	Мост задний (рессорно-балансирная подвеска) (U=3.86) *Rear axle*	-	1
-	6430-2400012-030	Мост задний (4-ех бал. пневмоподвеска) (U=3.86) *Rear axle*	1	1
-	6430-2400012-040	Мост задний (рессорная подвеска со стабилизатором) (U=3.86) *Rear axle*	-	1
-	6430-2400012-640	Мост задний (рессорная подвеска со стабилизатором) (U=3.86) *Rear axle*	-	1
-	64301-2400012-010	Мост задний (рессорная подвеска со стабилизатором) (U=3.57) *Rear axle*	-	1
-	64301-2400012-030	Мост задний (рессорная подвеска со стабилизатором) (U=3.57) *Rear axle*	1	-

-	64301-2400012-610	Мост задний (рессорная подвеска со стабилизатором) (U=3.57) *Rear axle*	-	1
-	643011-2400012-040	Мост задний (U= 4.59) *Rear axle*	-	1
-	643011-2400012-640	Мост задний (U=4.59) *Rear axle*	-	1
-	643012-2400012-040	Мост задний (рессорно-балансирная подвеска со стабилизатором) (U=4.2) *Rear axle*	-	1
-	643012-2400012-640	Мост задний (рессорно-балансирная подвеска со стабилизатором поперечной устойчивости) (U=4.2) *Rear axle*	-	1
-	6501-2400012-040	Мост задний (рессорно-балансирная подвеска) (U=5.33) *Rear axle*	-	1
-	6501-2400012-640	Мост задний (рессорно-балансирная подвеска) (U=5.33) *Rear axle*	-	1
-	6501A5-2400012	Мост задний (рессорная подвеска со стабилизатором) (U=5.08) *Rear axle*	-	1
-	6501A5-2400012-600	Мост задний (рессорная подвеска со стабилизатором) (U=5.08) *Rear axle*	-	1

*- Изображен на рисунке

- It is represented in the drawing

Рис. 36 Мост задний. Установка редуктора и элементов подвески.

Fig. 36 Rear axle. Installation of reduction gear and elements of suspension

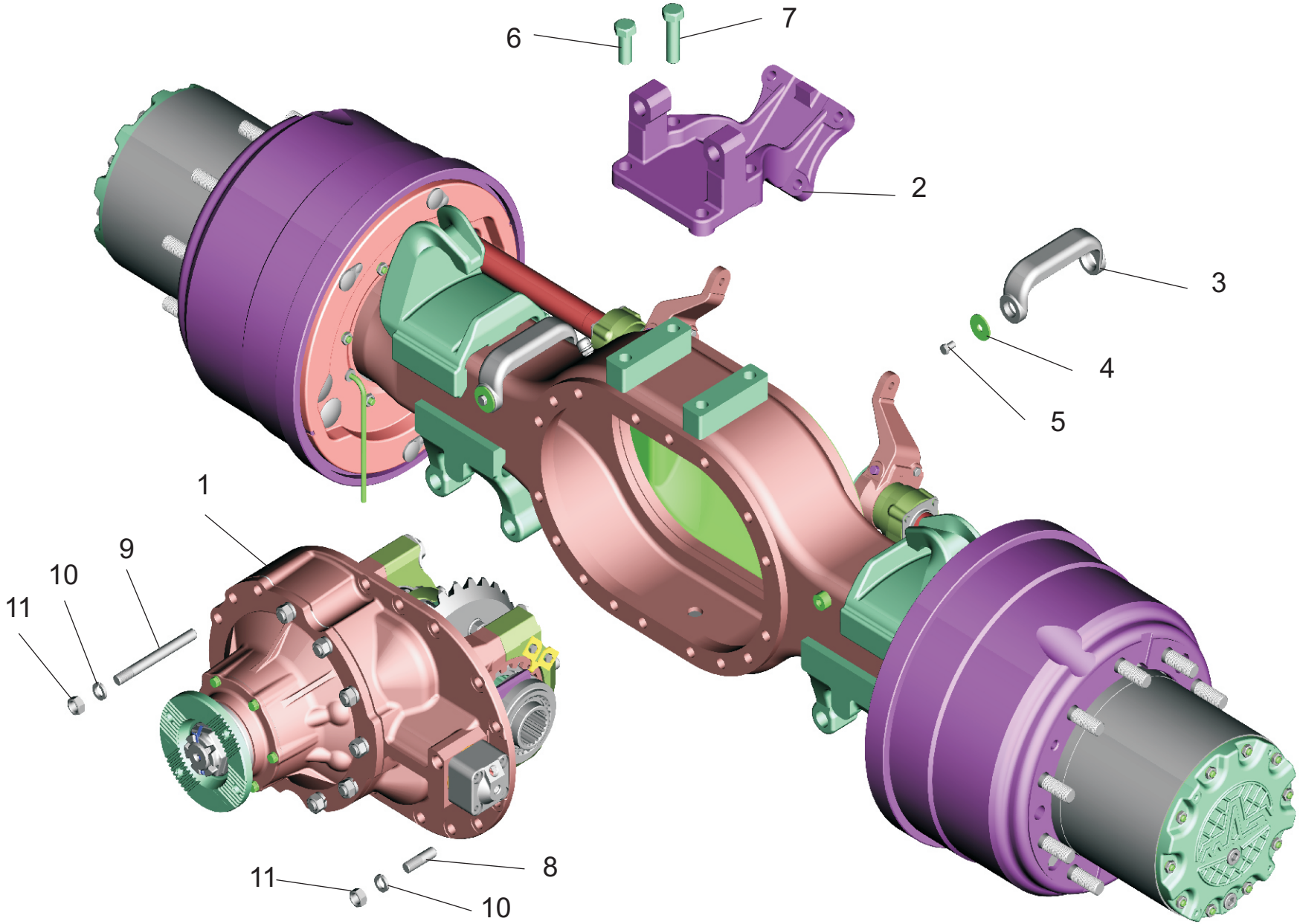

Рис. 36 Мост задний. Установка редуктора и элементов подвески
Fig. 36 Installation of reduction gear and elements of suspension

Поз. Pos.	**№ детали** Part №	**Наименование** Description	**Кол-во** Quantity																			
			5440-2400012	5440-2400012-030	54421-2400012	54421-2400012 -600	544012-2400012	544012-2400012-600	6430-2400012	6430-2400012-030	6430-2400012-040	6430-2400012-640	64301-2400012-010	64301-2400012-030	64301-2400012-610	643011-2400012-040	643011-2400012-640	643012-2400012-040	643012-2400012-640	6501-2400012-040	6501-2400012-640	6501A5-2400012	6501A5-2400012-600
1.	5440-2402010	Редуктор (U=3.57) *Reducer gear*	1	-	-	-	-	-	-	-	-	-	-	1	-	-	-	-	-	-	-	-	-
-	5440-2402010-600	Редуктор (U=3.57) *Reducer gear*	-	1	-	-	-	-	-	-	-	-	-	-	-	-	-	-	-	-	-	-	-
-	54326-2402010-10	Редуктор (U=3.86) *Reducer gear*	-	-	1	-	-	-	-	1	-	-	-	-	-	-	-	-	-	-	-	-	-
-	54326-2402010-610	Редуктор (U=3.86) *Reducer gear*	-	-	-	1	-	-	-	-	-	-	-	-	-	-	-	-	-	-	-	-	-
-	544012-2402010	Редуктор (U=4.2) *Reducer gear*	-	-	-	-	1	-	-	-	-	-	-	-	-	-	-	-	-	-	-	-	-
-	544012-2402010-600	Редуктор (U=4.2) *Reducer gear*	-	-	-	-	-	1	-	-	-	-	-	-	-	-	-	-	-	-	-	-	-
-	64226-2402010-10	Редуктор (U=3.86) *Reducer gear*	-	-	-	-	-	-	1	-	1	-	-	-	-	-	-	-	-	-	-	-	-
-	64226-2402010-610	Редуктор (U=3.86) *Reducer gear*	-	-	-	-	-	-	-	-	-	1	-	-	-	-	-	-	-	-	-	-	-
-	64301-2402010	Редуктор (U=3.57) *Reducer gear*	-	-	-	-	-	-	-	-	-	-	1	-	-	-	-	-	-	-	-	-	-
-	64301-2402010-600	Редуктор (U=3.57) *Reducer gear*	-	-	-	-	-	-	-	-	-	-	-	-	1	-	-	-	-	-	-	-	-
-	64221-2402010-10	Редуктор (U=4.59) *Reducer gear*	-	-	-	-	-	-	-	-	-	-	-	-	-	1	-	-	-	-	-	-	-
-	64221-2402010-610	Редуктор (U=4.59) *Reducer gear*	-	-	-	-	-	-	-	-	-	-	-	-	-	-	1	-	-	-	-	-	-
-	643012-2402010	Редуктор (U=4.2) *Reducer gear*	-	-	-	-	-	-	-	-	-	-	-	-	-	-	-	1	-	-	-	-	-
-	643012-2402010-600	Редуктор (U=4.2) *Reducer gear*	-	-	-	-	-	-	-	-	-	-	-	-	-	-	-	-	1	-	-	-	-
-	64229-2402010-040	Редуктор (U=5.33) *Reducer gear*	-	-	-	-	-	-	-	-	-	-	-	-	-	-	-	-	-	1	-	-	-
-	64229-2402010-640	Редуктор (U=5.33) *Reducer gear*	-	-	-	-	-	-	-	-	-	-	-	-	-	-	-	-	-	-	1	-	-
-	6312A5-2402010	Редуктор (U=5.08) *Reducer gear*	-	-	-	-	-	-	-	-	-	-	-	-	-	-	-	-	-	-	-	1	-
-	6312A5-2402010-600	Редуктор (U=5.08) *Reducer gear*	-	-	-	-	-	-	-	-	-	-	-	-	-	-	-	-	-	-	-	-	1

2	544008-2919080	Кронштейн *Bracket*	-	1	-	-	-	-	-	1	-	-	-	-	-	-	-	-	-	-	-	-	-
-	544008-2919090-010	Кронштейн *Bracket*	-	-	-	-	-	-	1	-	1	1	1	1	1	1	1	1	1	1	1	1	1
-	54321-3519174-10	Кронштейн *Bracket*	1	-	1	1	1	1	-	-	-	-	-	-	-	-	-	-	-	-	-	-	-
3	6430-2912622	Буфер *Buffer*	-	-	-	-	-	-	2	-	2	2	2	2	2	2	2	2	2	2	2	2	2
4	6430-2912638	Шайба *Washer*	-	-	-	-	-	-	4	-	4	4	4	4	4	4	4	4	4	4	4	4	4
5	201 493	Болт М10-6gх16 *Bolt*	-	-	-	-	-	-	4	-	4	4	4	4	4	4	4	4	4	4	4	4	4
6	372 923	Болт М20х1.5-6hх50 *Bolt*	4	4	4	4	4	4	2	4	2	2	2	2	2	2	2	2	2	2	2	2	2
7	372876-10	Болт М20х1.5-6gх75 *Bolt*	-	-	-	-	-	-	2	-	2	2	2	2	2	2	2	2	2	2	2	2	2
8	373 650	Шпилька М16х36 *Stud*	11	11	11	11	11	11	11	11	11	11	11	11	11	11	11	11	11	11	17	17	17	17
9	373 538	Шпилька М16х140 *Stud*	6	6	6	6	6	6	6	6	6	6	6	6	6	6	6	6	6	6	-	-	-	-
10	252 139	Шайба 16 ОТ *Washer*	17	17	17	17	17	17	17	17	17	17	17	17	17	17	17	17	17	17	17	17	17	17
11	250 561	Гайка М16х1.5-6Н *Nut*	17	17	17	17	17	17	17	17	17	17	17	17	17	17	17	17	17	17	17	17	17	17

Рис. 37 Мост задний. Картер моста.
Fig. 37 Rear axle. Axle housing.

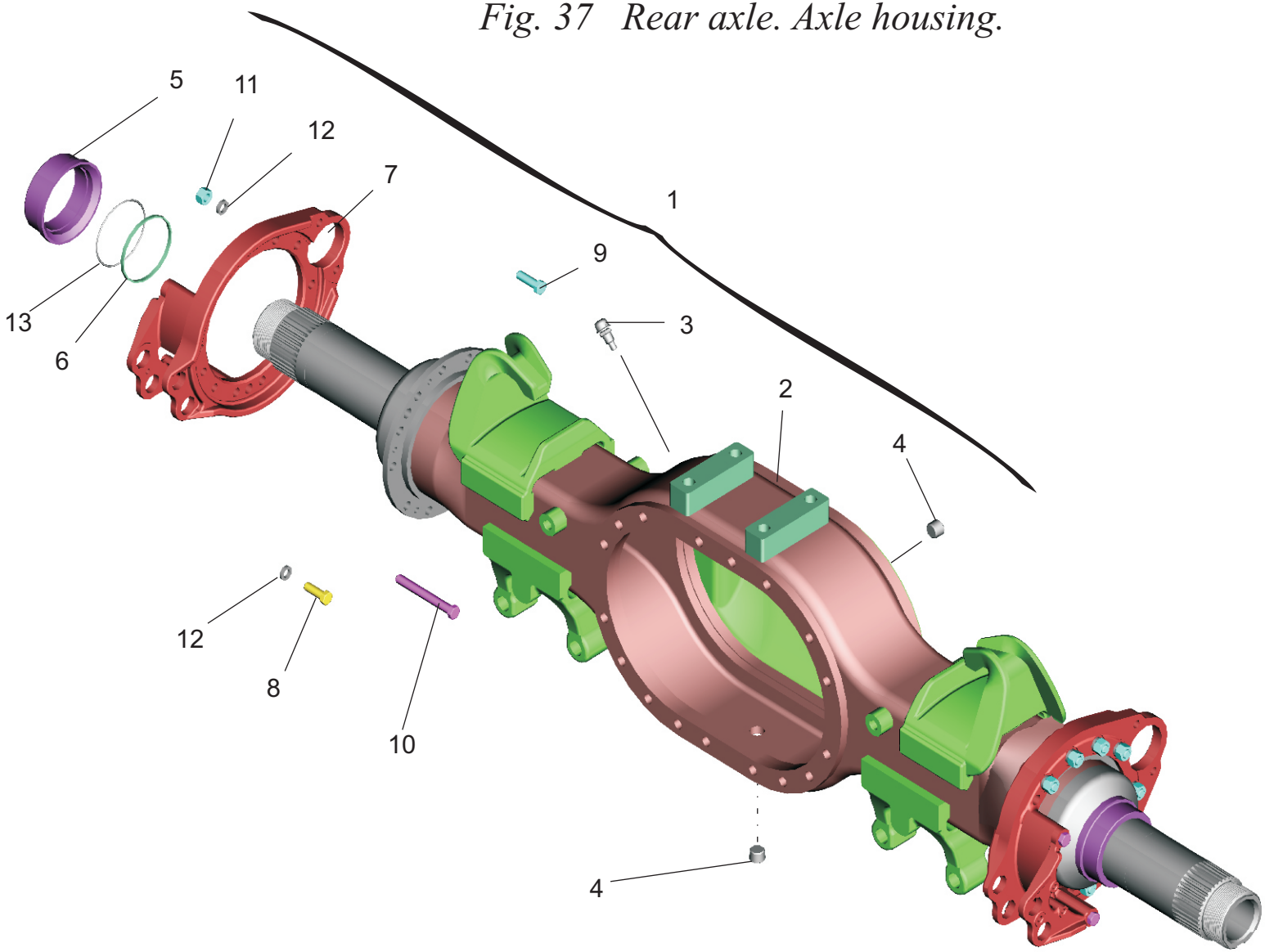

Рис. 37 Мост задний. Картер моста.
Fig. 37 Rear axle. Axle housing.

Поз. Pos.	**№ детали** Part №	**Наименование** Description	**Кол-во** Quantity																				
			5440-2400012	5440-2400012-030	54421-2400012	54421-2400012 -600	544012-2400012	544012-2400012-600	6430-2400012	6430-2400012-030	6430-2400012-040	6430-2400012-640	64301-2400012-010	64301-2400012-030	64301-2400012-610	643011-2400012-040	643011-2400012-640	643012-2400012-040	643012-2400012-640	6501-2400012-040	6501-2400012-640	6501A5-2400012	6501A5-2400012-600
1	5440-2401010-030	Картер моста *Axle housing*	1	-	1	1	1	1	-	-	-	-	-	-	-	-	-	-	-	-	-	-	-
-	64301-2401010-030	Картер моста *Axle housing*	-	1	-	-	-	-	-	1	-	-	-	1	-	-	-	-	-	-	-	-	-
-	6430-2401010-030*	Картер моста *Axle housing*	-	-	-	-	-	-	1	-	-	-	-	-	-	-	-	-	-	-	-	-	-
-	6501-2401010-030	Картер моста) *Axle housing*	-	-	-	-	-	-	-	-	1	1	1	-	1	1	1	1	1	1	1	1	1
2	5440-2401012-030	Картер моста *Axle housing*	1	-	1	1	1	1	-	-	-	-	-	-	-	-	-	-	-	-	-	-	-
-	64301-2401012-030	Картер моста *Axle housing*	-	1	-	-	-	-	-	1	-	-	-	1	-	-	-	-	-	-	-	-	-
-	6430-2401012-030	Картер моста *Axle housing*	-	-	-	-	-	-	1	-	-	-	-	-	-	-	-	-	-	-	-	-	-
-	6501-2401012-030	Картер моста *Axle housing*	-	-	-	-	-	-	-	-	1	1	1	-	1	1	1	1	1	1	1	1	1
3	5434-1801050	Клапан *Valve*	1	1	1	1	1	1	1	1	1	1	1	1	1	1	1	1	1	1	1	1	1
4	54323-2401142	Пробка МК 24 *Plug*	2	2	2	2	2	2	2	2	2	2	2	2	2	2	2	2	2	2	2	2	2
5	5440-3104082	Втулка *Sleeve*	2	2	2	2	2	2	2	2	2	2	2	2	2	2	2	2	2	2	2	2	2
6	54321-3104085	Кольцо *Ring*	2	2	2	2	2	2	2	2	2	2	2	2	2	2	2	2	2	2	2	2	2
7	5440-3502015-21	Суппорт *Backing plate*	2	2	2	2	2	2	2	2	2	2	2	2	2	2	2	2	2	2	2	2	2
8	201588	Болт М14-6gx38 *Bolt*	4	4	4	4	4	4	4	4	4	4	4	4	4	4	4	4	4	4	4	4	4
9	372205	Болт М14х1.5-6gx42 *Bolt*	16	16	16	16	16	16	16	16	16	16	16	16	16	16	16	16	16	16	16	16	16

10	372253	Болт M14x1.5-6gx115 *Bolt*	4	4	4	4	4	4	4	4	4	4	4	4	4	4	4	4	4	4	4	4	4
11	374633	Гайка M14x1.5-5H6H *Nut*	20	20	20	20	20	20	20	20	20	20	20	20	20	20	20	20	20	20	20	20	20
12	252138	Шайба 14 ОТ *Washer*	24	24	24	24	24	24	24	24	24	24	24	24	24	24	24	24	24	24	24	24	24
13	100-106-36-2-3	Кольцо 100-106-36-2-3 *Ring*	2	2	2	2	2	2	2	2	2	2	2	2	2	2	2	2	2	2	2	2	2

*- Изображен на рисунке

- It is represented in the drawing

Рис. 38 Колесный редуктор

Fig. 38 Wheel-hub reduction gear

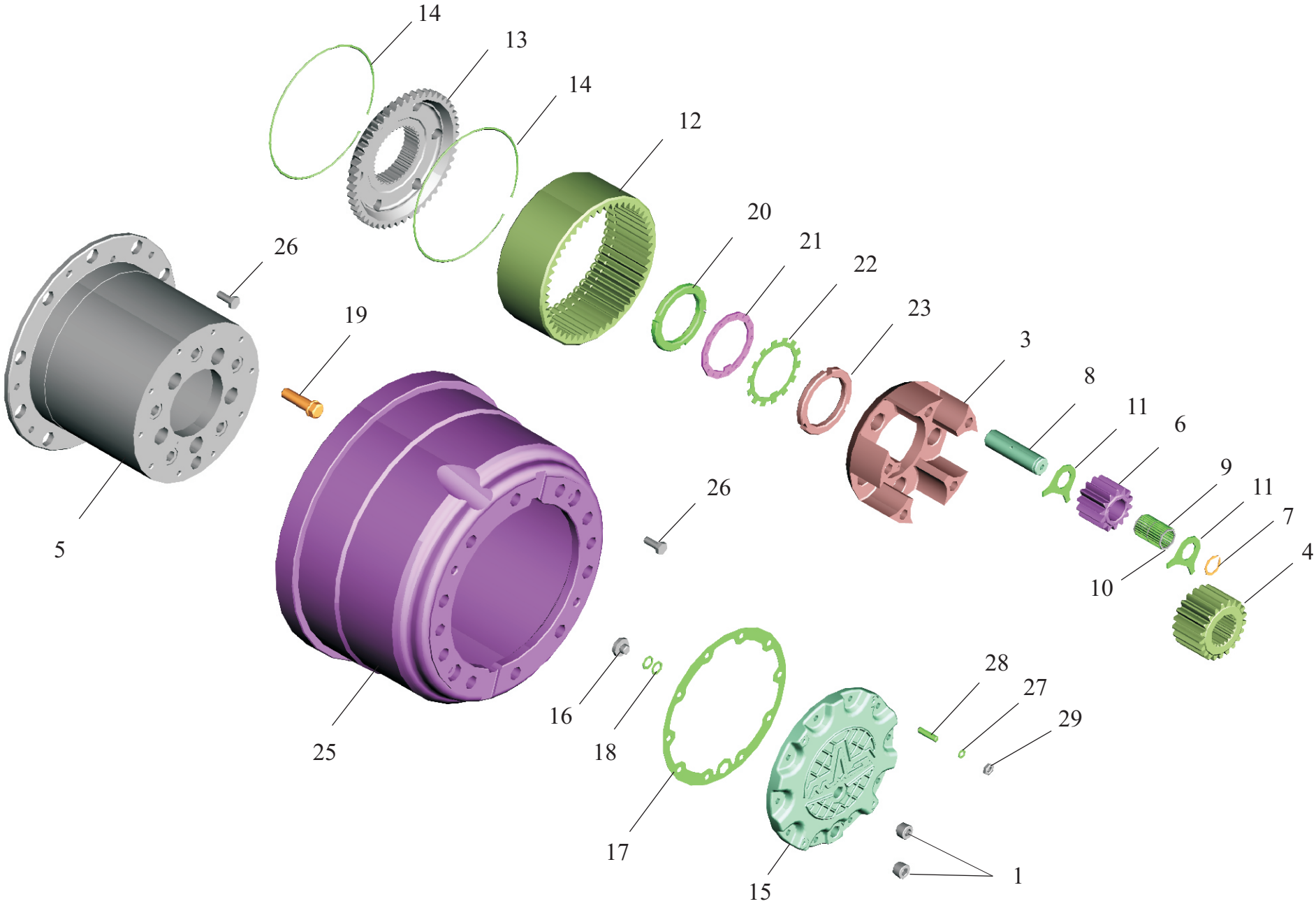

Рис. 38 Колесный редуктор
Fig. 38 Wheel-hub reduction gear

Поз. Pos.	**№ детали** Part №	**Наименование** Description	**Кол-во** Quantity
1.	54323-2401142	Пробка МК24 *Plug*	4
3.	5440-2405020-010	Водило *Carrier*	2
4.	5440-2405028	Шестерня ведущая *Drive pinion*	2
5.	5440-2405030-10 или 5440-2505030-011	Корпус водила *Carrier body*	2
6	5440-2405035-001	Сателлит *Planet pinion*	10
7	400575	Кольцо В30 *Ring*	10
8	5440-2405038-10	Ось сателлита *Planet pinion axle*	10
9	4х25,8А3	Ролик 4х25,8А3 *Roller*	540
10	5440-2405042	Кольцо *Ring*	30
11	5440-2405049-010	Шайба опорная *Support washer*	20
12	5440-2405050	Шестерня ведомая *Drive pinion*	2
13	5440-2405051	Ступица шестерни *Gear hub*	2
14	5440-2405053	Кольцо *Ring*	4
15	5440-2405055-20	Крышка *Cover*	2
16	5336-2405071	Сухарь *Block*	2
18	5336-2405082	Шайба *Washer*	12*
19	5440-2405093-010	Зажим *Clamp*	10
20	5336-3104077	Гайка *Nut*	2
21	5336-3104079	Шайба *Washer*	2

22	5336-3104080	Шайба *Washer*	2
24	5336-3104140	Кольцо *Ring*	2
25	5440-3502070	Барабан *Drum*	2
26	201540	Болт М12-6gх30 *Bolt*	8
27	252136	Шайба 10 ОТ *Washer*	20
28	373164	Шпилька М10х25 *Stud*	20
29	374377	Гайка М10х1.25-6Н *Nut*	20

* -Наибольшее количество.

**- Maximum quantity.*

** Допускается применять жидкую прокладку «Герметик LOC TITE 5900» или аналог

***It is admitted to use a liquid gasket –sealing substance «LOC TITE 5900» or similar product.*

Рис. 39 Редуктор заднего моста.

Fig. 39 Rear axle reduction gear.

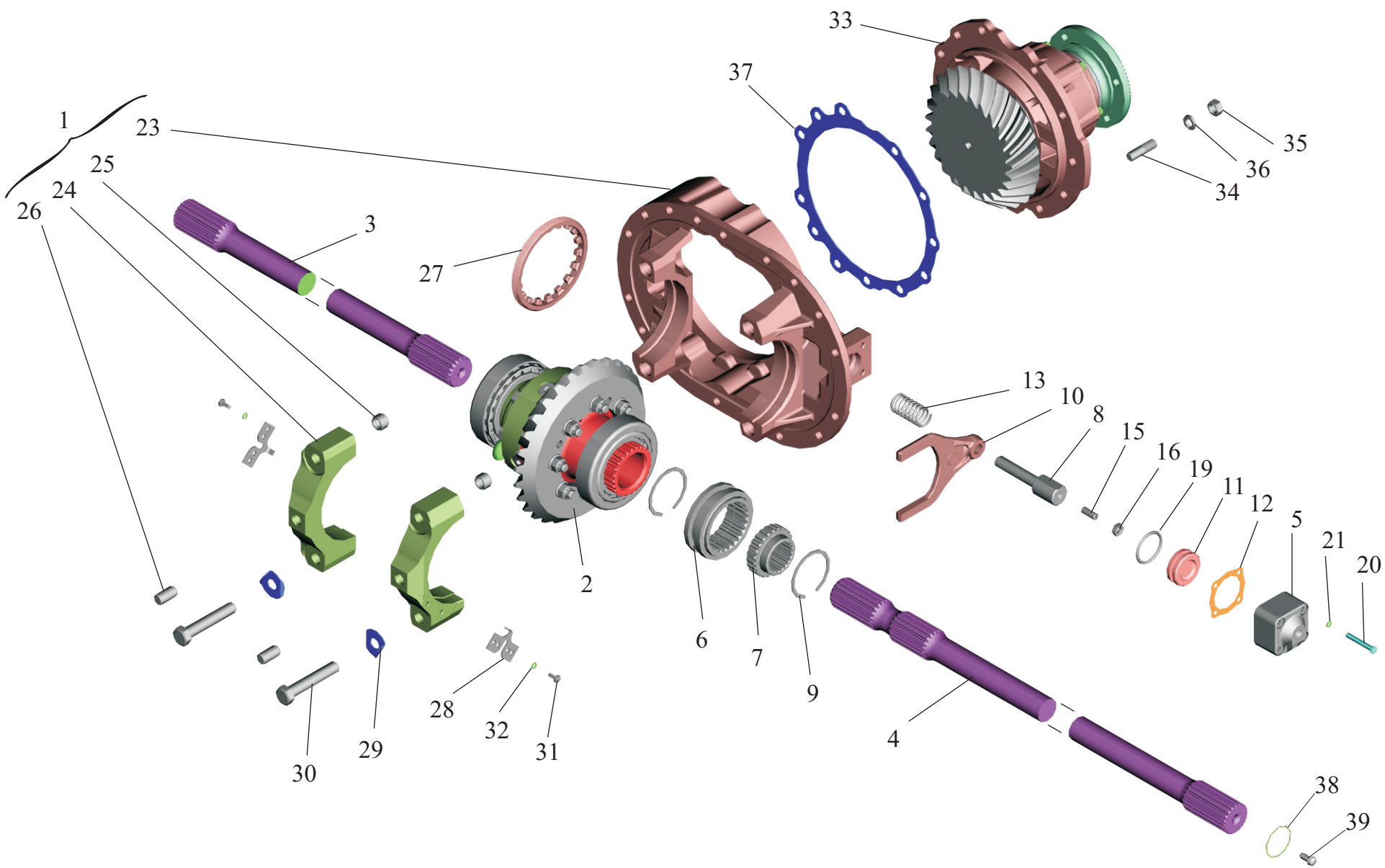

Рис. 39 Редуктор заднего моста
Fig. 39 Rear Axle Reduction Gear

Поз. Pos.	**№ детали** Part №	**Наименование** Description	**Кол-во** Quantity																	
			5440-2402010	**5440-2402010-600**	**54326-2402010-10**	**54326-2402010-610**	**54012-2402010**	**544012-2402010-600**	**64226-2402010-10**	**64226-2402010-610**	**64301-2402010**	**64301-2402010-600**	**64221-2402010-10**	**64221-2402010-610**	**643012-2402010**	**643012-2402010-600**	**64229-2402010-040**	**64229-2402010-640**	**6312A5-2402010**	**6312A5-2402010-600**
1.	5440-2402015-010	Картер редуктора *Reducer gear housing*	1	1	1	1	1	1	1	1	1	1	1	1	1	1	-	-	-	-
-	5336-2402015-020	Картер редуктора *Reducer gear housing*	-	-	-	-	-	-	-	-	-	-	-	-	-	-	1	1	1	1
2	54326-2403010-10	Дифференциал (U=3.86) *Differential*	-	-	1	1	-	-	1	1	-	-	-	-	-	-	-	-	-	-
-	5440-2403010	Дифференциал (U=3.57) *Differential*	1	1	-	-	-	-	-	-	1	1	-	-	-	-	-	-	-	-
-	544012-2403010	Дифференциал (U=4.2) *Differential*	-	-	-	-	1	1	-	-	-	-	-	-	1	1	-	-	-	-
-	54321-2403010-10	Дифференциал (U=4.59) *Differential*	-	-	-	-	-	-	-	-	-	-	1	1	-	-	-	-	-	-
-	5340A5-2403010	Дифференциал (U= 5.08) *Differential*	-	-	-	-	-	-	-	-	-	-	-	-	-	-	-	-	1	1
-	54323-2403010-020	Дифференциал (U= 5.33) *Differential*	-	-	-	-	-	-	-	-	-	-	-	-	-	-	1	1	-	-
3	5440-2403070	Полуось *Half axle*	1	1	1	1	1	1	1	1	1	1	1	1	1	1	1	1	1	1
4	5440-2403071	Полуось *Half axle*	1	1	1	1	1	1	1	1	1	1	1	1	1	1	1	1	1	1
5	54321-2409012-020	Цилиндр *Cylinder*	1	1	1	1	1	1	1	1	1	1	1	1	1	1	1	1	1	1
6	54326-2409022	Муфта *Coupling*	1	1	1	1	1	1	1	1	1	1	1	1	1	1	1	1	1	1
7	54321-2409024-01	Ступица муфты *Coupling hub*	1	1	1	1	1	1	1	1	1	1	1	1	1	1	1	1	1	1

8	5440-2409027	Ось *Axle*	1	1	1	1	1	1	1	1	1	1	1	1	1	1	1	1	1	1
9	54326-2409029	Кольцо *Axle*	2	2	2	2	2	2	2	1	1	1	2	2	2	2	2	2	1	1
10	54326-2409032-10	Вилка *Fork*	1	1	1	1	1	1	1	2	2	2	1	1	1	1	1	1	2	2
11	54321-2409042-001	Поршень *Piston*	1	1	1	1	1	1	1	1	1	1	1	1	1	1	1	1	1	1
-	54321-2409042**	Поршень *Piston*	-	-	-	-	-	-	-	-	-	-	-	-	-	-	-	-	-	-
12	6303-2509017	Прокладка *Gasket*	1	1	1	1	1	1	1	1	1	1	1	1	1	1	1	1	1	1
13	500-3512108	Пружина *Spring*	1	1	1	1	1	1	1	1	1	1	1	1	1	1	1	1	1	1
15	242 577	Винт М12х1.25-6gх30 *Screw*	1	1	1	1	1	1	1	1	1	1	1	1	1	1	1	1	1	1
16	250 615	Гайка М12х1.25-6Н *Nut*	1	1	1	1	1	1	1	1	1	1	1	1	1	1	1	1	1	1
19	050-060-58-2-3	Кольцо 050-060-58-2-3 *Ring*	1	1	1	1	1	1	1	1	1	1	1	1	1	1	1	1	1	1
20	200271	Болт М8-6gх60 *Bolt*	4	4	4	4	4	4	4	4	4	4	4	4	4	4	4	4	4	4
21	252135	Шайба 8Т *Washer*	4	4	4	4	4	4	4	4	4	4	4	4	4	4	4	4	4	4
23	5440-2402018-010	Картер редуктора *Reduction housing*	1	1	1	1	1	1	1	1	1	1	1	1	1	1	1	-	-	-	-
-	5336-2402018-020	Картер редуктора *Reduction housing*	-	-	-	-	-	-	-	-	-	-	-	-	-	-	-	1	1	1	1
24	5440-2402019	Крышка *Cover*	2	2	2	2	2	2	2	2	2	2	2	2	2	2	2	2	2	2	2
25	500-2402024	Втулка *Sleeve*	4	4	4	4	4	4	4	4	4	4	4	4	4	4	4	4	4	4	4
-	500-2402024-01**	Втулка *Sleeve*	4	4	4	4	4	4	4	4	4	4	4	4	4	4	4	4	4	4	4
26	5440-2402053	Ограничитель *Limiter*	2	2	2	2	2	2	2	2	2	2	2	2	2	2	2	2	2	2	2
27	5336-2403040	Гайка *Nut*	2	2	2	2	2	2	2	2	2	2	2	2	2	2	2	2	2	2	2
28	500А-2403044-01	Стопор гайки *Nut lock*	2	2	2	2	2	2	2	2	2	2	2	2	2	2	2	2	2	2	2
29	5432-2403088	Стопор болта *Bolt lock*	4	4	4	4	4	4	4	4	4	4	4	4	4	4	4	4	4	4	4
30	372 904	Болт М20-6gх117 *Bolt*	4	4	4	4	4	4	4	4	4	4	4	4	4	4	4	4	4	4	4

31	201 454	Болт М8-6gх16 *Bolt*	4	4	4	4	4	4	4	4	4	4	4	4	4	4	4	4	4	4	4
32	252 135	Шайба 8Т *Washer*	8	8	8	8	8	8	8	8	8	8	8	8	8	8	8	8	8	8	8
33	5440-2402021-002	Шестерня ведущая(U=3.57) *Drive pinion*	1		-	-	-	-	-	-	-	-	-	-	-	-	-	-	-	-	-
-	5440-2402021-602	Шестерня ведущая(U=3.57) *Drive pinion*	-	1	-	-	-	-	-	-	-	-	-	-	-	-	-	-	-	-	-
-	64301-2402021-002	Шестерня ведущая(U=3.57) *Drive pinion*	-	-	-	-	-	-	-	-	1	-	-	-	-	-	-	-	-	-	-
-	64301-2402021-602	Шестерня ведущая(U=3.57) *Drive pinion*	-	-	-	-	-	-	-	-	-	1	-	-	-	-	-	-	-	-	-
-	54326-2402021-012	Шестерня ведущая(U=3.86) *Drive pinion*	-	-	1		-	-	-	-	-	-	-	-	-	-	-	-	-	-	-
-	54326-2402021-612	Шестерня ведущая(U=3.86) *Drive pinion*	-	-	-	1	-	-	-	-	-	-	-	-	-	-	-	-	-	-	-
-	64226-2402021-012	Шестерня ведущая(U=3.86) *Drive pinion*	-	-	-	-	-	-	1	-	-	-	-	-	-	-	-	-	-	-	-
-	64226-2402021-612	Шестерня ведущая(U=3.86) *Drive pinion*	-	-	-	-	-	-		1	-	-	-	-	-	-	-	-	-	-	-
-	544012-2402021	Шестерня ведущая(U=4.2) *Drive pinion*	-	-	-	-	1	-	-	-	-	-	-	-	-	-	-	-	-	-	-
-	544012-2402021-600	Шестерня ведущая(U=4.2) *Drive pinion*	-	-	-	-	-	1	-	-	-	-	-	-	-	-	-	-	-	-	-
-	64221-2402021-012	Шестерня ведущая(U= 4.59) *Drive pinion*	-	-	-	-	-	-	-	-	-	-	1	-	-	-	-	-	-	-	-
-	64221-2402021-612	Шестерня ведущая(U=4.59) *Drive pinion*	-	-	-	-	-	-	-	-	-	-	-	1	-	-	-	-	-	-	-
-	643012-2402021	Шестерня ведущая(U=4.2) *Drive pinion*	-	-	-	-	-	-	-	-	-	-	-	-	1	-	-	-	-	-	-
-	643012-2402021-600	Шестерня ведущая(U=4.2) *Drive pinion*	-	-	-	-	-	-	-	-	-	-	-	-	-	1	-	-	-	-	-

-	6312А5-2402021	Шестерня ведущая(U=5.08) *Drive pinion*	-	-	-	-	-	-	-	-	-	-	-	-	-	-	-	1	-
-	6312А5-2402021-600	Шестерня ведущая(U=5.08) *Drive pinion*	-	-	-	-	-	-	-	-	-	-	-	-	-	-	-	-	1
-	64229-2402021-020	Шестерня ведущая(U=5.33) *Drive pinion*	-	-	-	-	-	-	-	-	-	-	-	-	-	1	-	-	-
-	64229-2402021-620	Шестерня ведущая(U=5.33) *Drive pinion*	-	-	-	-	-	-	-	-	-	-	-	-	-	-	1	-	-
34	373 650	Шпилька М16х39 *Stud*	6	6	6	6	6	6	6	6	6	6	6	6	6	6	6	6	6
35	250 561	Гайка М16х1.5-6Н *Nut*	6	6	6	6	6	6	6	6	6	6	6	6	6	6	6	6	6
36	252 139	Шайба 16 ОТ *Washer*	6	6	6	6	6	6	6	6	6	6	6	6	6	6	6	6	6
37	5440-2402080	Прокладка регулировочная *Adjusting gasket*	1*	1*	1*	1*	1*	1*	1*	1*	1*	1*	1*	1*	1*	-	-	-	-
-	5336-2402080	Прокладка регулировочная *Adjusting gasket*	-	-	-	-	-	-	-	-	-	-	-	-	-	1*	1*	1*	1*
-	5440-2402081	Прокладка регулировочная *Adjusting gasket*	1*	1*	1*	1*	1*	1*	1*	1*	1*	1*	1*	1*	1*	-	-	-	-
-	5336-2402081	Прокладка регулировочная *Adjusting gasket*	-	-	-	-	-	-	-	-	-	-	-	-	-	1*	1*	1*	1*
-	5440-2402082	Прокладка регулировочная *Adjusting gasket*	1*	1*	1*	1*	1*	1*	1*	1*	1*	1*	1*	1*	1*	-	-	-	-
-	5336-2402082	Прокладка регулировочная *Adjusting gasket*	-	-	-	-	-	-	-	-	-	-	-	-	-	1*	1*	1*	1*
-	5440-2402083	Прокладка регулировочная *Adjusting gasket*	1*	1*	1*	1*	1*	1*	1*	1*	1*	1*	1*	1*	1*	-	-	-	-
-	5336-2402083	Прокладка регулировочная *Adjusting gasket*	-	-	-	-	-	-	-	-	-	-	-	-	-	1*	1*	1*	1*
-	5440-2402085	Прокладка регулировочная *Adjusting gasket*	1*	1*	1*	1*	1*	1*	1*	1*	1*	1*	1*	1*	1*	-	-	-	-
-	5336-2402085	Прокладка регулировочная *Adjusting gasket*	-	-	-	-	-	-	-	-	-	-	-	-	-	1*	1*	1*	1*

-	5440-2402086	Прокладка регулировочная *Adjusting gasket*	1*	1*	1*	1*	1*	1*	1*	1*	1*	1*	1*	1*	1*	1*	-	-	-	-
-	5336-2402086	Прокладка регулировочная *Adjusting gasket*	-	-	-	-	-	-	-	-	-	-	-	-	-	-	1*	1*	1*	1*
-	5440-2402087	Прокладка регулировочная *Adjusting gasket*	1*	1*	1*	1*	1*	1*	1*	1*	1*	1*	1*	1*	1*	1*	-	-	-	-
-	5336-2402087	Прокладка регулировочная *Adjusting gasket*	-	-	-	-	-	-	-	-	-	-	-	-	-	-	1*	1*	1*	1*
38	400452	Кольцо В55 *Ring*	2	2	2	2	2	2	2	2	2	2	2	2	2	2	2	2	2	2
39	5336-2403074-10	Упор полуоси *Halfaxle stop*	2	2	2	2	2	2	2	2	2	2	2	2	2	2	2	2	2	2

* Наибольшее количество, устанавливать нужной толщины

** Maximum quantity, mount of necessary thickness*

** Допустимая замена

Allowable changing

Рис. 40 Редуктор заднего моста. Дифференциал.

Fig. 40 Rear axle reduction gear. Differential.

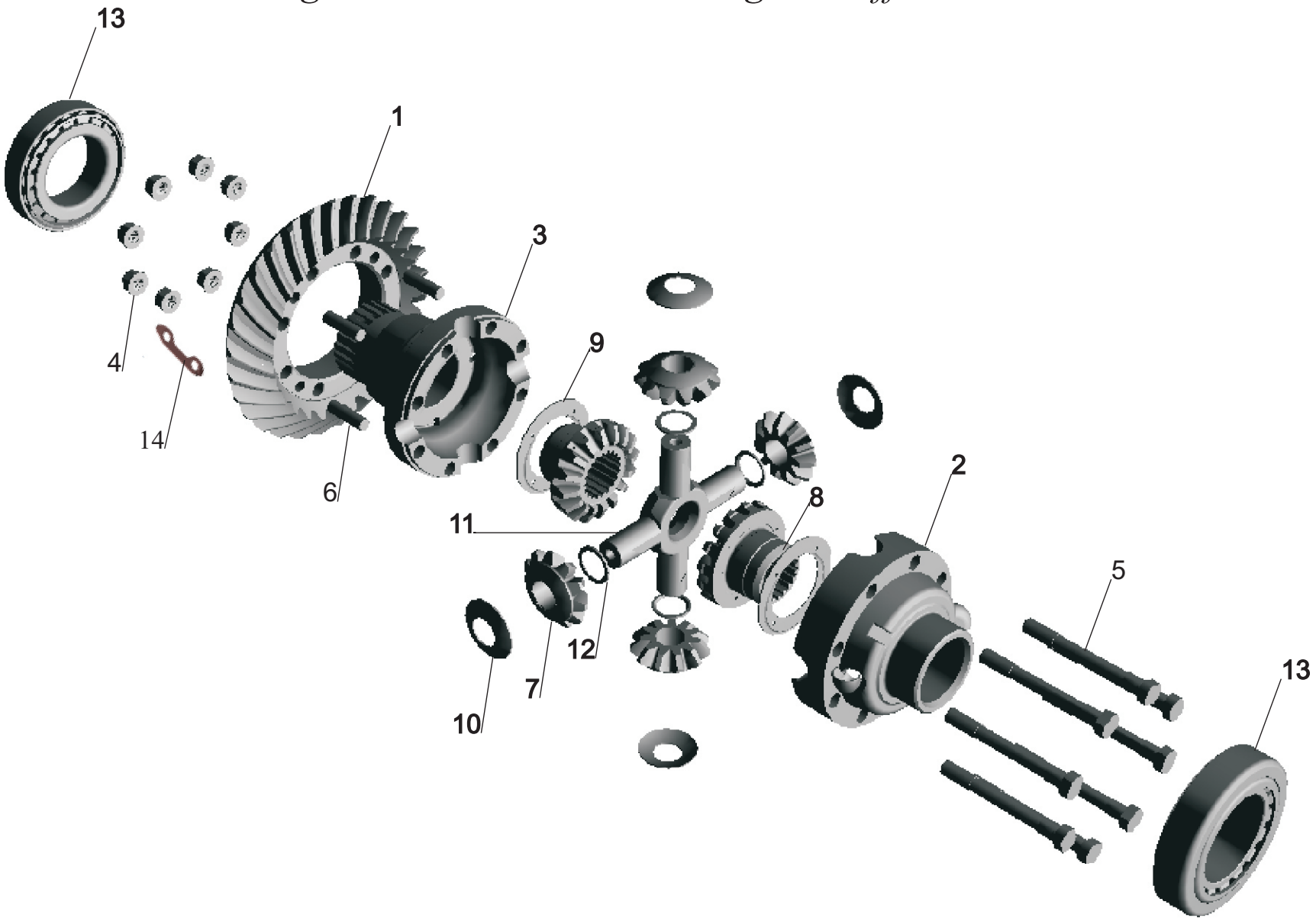

Рис. 40 Редуктор заднего моста. Дифференциал

Fig. 40 Rear axle reduction gear. Differential

Поз. Pos.	**№ детали** Part №	**Наименование** Description	**Кол-во** Quantity																	
			5440-2402010	5440-2402010-600	54326-2402010-10	54326-2402010-610	544012-2402010	544012-2402010-600	64226-2402010-10	64226-2402010-610	64301-2402010	64301-2402010-600	64221-2402010-10	64221-2402010-610	643012-2402010	643012-2402010-600	64229-2402010-040	64229-2402010-640	6312A5-2402010	6312A5-2402010-600
-	54326-2403010-10	Дифференциал (U=3.86) *Differential*	-	-	1	1	-	-	1	1	-	-	-	-	-	-	-	-	-	-
-	5440-2403010	Дифференциал (U=3.57) *Differential*	1	1	-	-	-	-	-	-	1	1	-	-	-	-	-	-	-	-
-	544012-2403010	Дифференциал (U=4.2) *Differential*	-	-	-	-	1	1	-	-	-	-	-	-	1	1	-	-	-	-
-	54321-2403010-10	Дифференциал (U=4.59) *Differential*	-	-	-	-	-	-	-	-	-	-	1	1	-	-	-	-	-	-
-	5340A5-2403010	Дифференциал (U= 5.08) *Differential*	-	-	-	-	-	-	-	-	-	-	-	-	-	-	-	-	1	1
-	54323-2403010-020	Дифференциал (U= 5.33) *Differential*	-	-	-	-	-	-	-	-	-	-	-	-	-	-	1	1	-	-
1	54326-2402060-10	Шестерня ведомая (U=3.86) *Driven pinion*	-	-	1	1	-	-	1	1	-	-	-	-	-	-	-	-	-	-
-	54326-2402060-50	Шестерня ведомая (U=3.57) *Driven pinion*	1	1	-	-	-	-	-	-	1	1	-	-	-	-	-	-	-	-
-	643012-2402060	Шестерня ведомая (U=4.2) *Driven pinion*	-	-	-	-	1	1	-	-	-	-	-	-	1	1	-	-	-	-
-	54321-2402060-20	Шестерня ведомая (U=4.59) *Driven pinion*	-	-	-	-	-	-	-	-	-	-	1	1	-	-	-	-	-	-
-	530905-2402060	Шестерня ведомая (U=5.08) *Driven pinion*	-	-	-	-	-	-	-	-	-	-	-	-	-	-	-	-	1	1
-	54323-2402060	Шестерня ведомая (U=5.33) *Driven pinion*	-	-	-	-	-	-	-	-	-	-	-	-	-	-	1	1	-	-

2	5440-2403015	Чашка правая *Right cup*	1	1	1	1	1	1	1	1	1	1	1	1	1	1	1	1	1	1
3	64221-2503019-10	Чашка левая *Left cup*	-	-	1	1	1	1	1	1	1	1	1	1	1	1	1	1	-	-
-	5434-2403019-10	Чашка левая *Left cup*	1	1	-	-	-	-	-	-	-	-	-	-	-	-	-	-	1	1
4	250691	Гайка М16х1.5-6Н *Nut*	8	8	8	8	8	8	8	8	8	8	8	8	8	8	8	8	8	8
5	54323-2403079	Зажим *Clamp*	8	8	8	8	8	8	8	8	8	8	-	-	8	8	8	8	8	8
-	372668	Болт М16х1,5-6hх125	-	-	-	-	-	-	-	-	-	-	8	8	-	-	-	-	-	-
6	377677	Штифт 15х40 *Pin*	4	4	4	4	4	4	4	4	4	4	4	4	4	4	4	4	4	4
7	5336-2403055	Сателлит *Planet pinion*	4	4	4	4	4	4	4	4	4	4	4	4	4	4	4	4	4	4
8	5336-2403050	Шестерня полуоси *Half axle gear*	2	2	2	2	2	2	2	2	2	2	2	2	2	2	2	2	2	2
9	5336-2403051	Шайба опорная *Supporting washer*	2	2	2	2	2	2	2	2	2	2	2	2	2	2	2	2	2	2
10	5336-2403058	Шайба сателлита *Planet pinion washer*	4	4	4	4	4	4	4	4	4	4	4	4	4	4	4	4	4	4
11	5336-2403060	Крестовина *Spider*	1	1	1	1	1	1	1	1	1	1	1	1	1	1	1	1	1	1
12	5336-2403061	Кольцо упорное *Thrust ring*	4	4	4	4	4	4	4	4	4	4	4	4	4	4	4	4	4	4
13	32218А	Подшипник 32218А *Bearing*	2	2	2	2	2	2	2	2	2	2	2	2	2	2	2	2	2	2
	32218J2/Q**	Подшипник 32218J2/Q *Bearing*	2	2	2	2	2	2	2	2	2	2	2	2	2	2	2	2	2	2
14	5336-2403067	Пластина стопорная *Plate lock*	4	4	4	4	4	4	4	4	4	4	4	4	4	4	4	4	4	4

Рис. 41 Шестерни ведущая и ведомая (комплект для запчастей).
Fig. 41 Drive and driven pinions (set for spare parts).

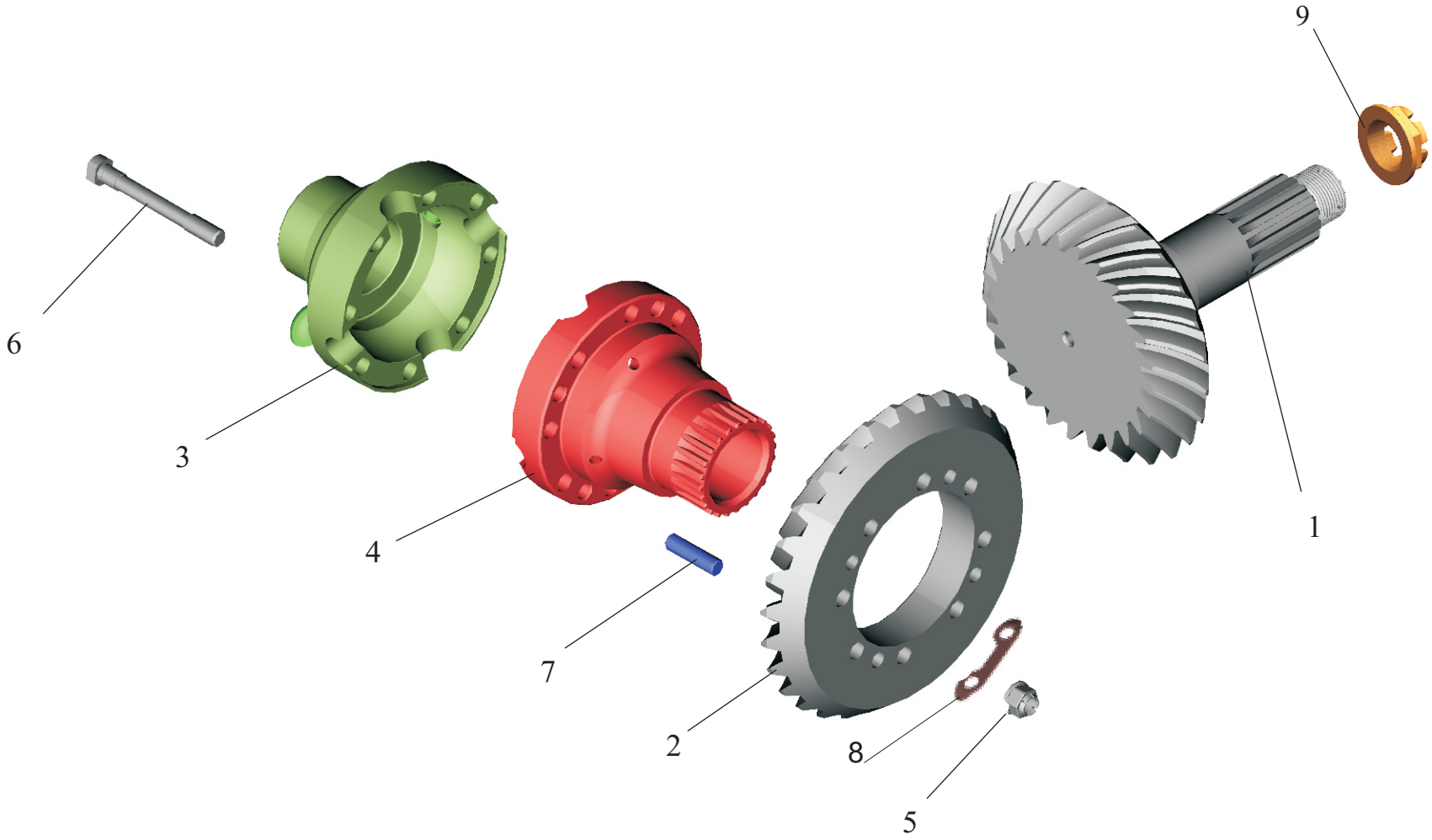

Рис. 41 Шестерни ведущая и ведомая (комплект для запчастей)
Fig. 41 Drive and driven pinions (set for spare parts)

Поз. Pos.	**№ детали** Part №	**Наименование** Description	**Кол-во** Quantity																		
			5440-2400012	5440-2400012-030	54421-2400012	54421-2400012 -600	54012-2400012	544012-2400012-600	6430-2400012	6430-2400012-030	6430-2400012-040	6430-2400012-640	64301-2400012-010	64301-2400012-610	643011-2400012-040	643011-2400012-640	643012-2400012-040	643012-2400012-640	6501-2400012-040	6501-2400012-640	6501A5-2400012	6501A5-2400012-600
-	5440-2402020*	Шестерни ведущая и ведомая (комплект для запчастей) (U=3.57) *Drive and driven pinions (set for spare parts).*	1	1	-	-	-	-	-	-	-	-	1	1	-	-	-	-	-	-	-	-
-	54326-2402020*	Шестерни ведущая и ведомая (комплект для запчастей) (U=3.86) *Drive and driven pinions (set for spare parts).*	-	-	1	1	-	-	1	1	1	1	-	-	-	-	-	-	-	-	-	-
-	544012-2402020*	Шестерни ведущая и ведомая (комплект для запчастей) (U=4.2) *Drive and driven pinions (set for spare parts).*	-	-	-	-	1	1	-	-	-	-	-	-	-	-	1	1	-	-	-	-
-	54321-2402020*	Шестерни ведущая и ведомая (комплект для запчастей) (U=4.59) *Drive and driven pinions (set for spare parts).*	-	-	-	-	-	-	-	-	-	-	-	-	1	1	-	-	-	-	-	-
-	530905-2402020*	Шестерни ведущая и ведомая (комплект для запчастей) (U=5.08) *Drive and driven pinions (set for spare parts).*	-	-	-	-	-	-	-	-	-	-	-	-	-	-	-	-	-	-	1	1
-	54323-2402020*	Шестерни ведущая и ведомая (комплект для запчастей) (U=5.33) *Drive and driven pinions (set for spare parts).*	-	-	-	-	-	-	-	-	-	-	-	-	-	-	-	-	1	1	-	-
1.	54326-2402017-040	Шестерня ведущая (U=3.57) *Drive pinion*	1	1	-	-	-	-	-	-	-	-	1	1	-	-	-	-	-	-	-	-
-	54326-2402017-030	Шестерня ведущая (U=3.86) *Drive pinion*	-	-	1	1	-	-	1	1	1	1	-	-	-	-	-	-	-	-	-	-

-	643012-2402017-010	Шестерня ведущая (U=4.2) *Drive pinion*	-	-	-	-	1	1	-	-	-	-	-	-	-	-	1	1	-	-	-	-
-	54321-2402017-040	Шестерня ведущая (U=4.59) *Drive pinion*	-	-	-	-	-	-	-	-	-	-	-	-	1	1	-	-	-	-	-	-
-	530905-2402017	Шестерня ведущая (U=5.08) *Drive pinion*	-	-	-	-	-	-	-	-	-	-	-	-	-	-	-	-	-	-	1	1
-	54323-2402017-020	Шестерня ведущая (U=5.33) *Drive pinion*	-	-	-	-	-	-	-	-	-	-	-	-	-	-	-	-	1	1	-	-
2	54326-2402060-10	Шестерня ведомая (U=3.86) *Ring gear*	1	1	-	-	-	-	-	-	-	-	1	1	-	-	-	-	-	-	-	-
-	54326-2402060-50	Шестерня ведомая (U=3.57) *Ring gear*	-	-	1	1	-	-	1	1	1	1	-	-	-	-	-	-	-	-	-	-
-	643012-2402060	Шестерня ведомая (U=4.2) *Ring gear*	-	-	-	-	1	1	-	-	-	-	-	-	-	-	1	1	-	-	-	-
-	54321-2402060-20	Шестерня ведомая (U=4.59) *Ring gear*	-	-	-	-	-	-	-	-	-	-	-	-	1	1	-	-	-	-	-	-
-	530905-2402060	Шестерня ведомая (U=5.08) *Ring gear*	-	-	-	-	-	-	-	-	-	-	-	-	-	-	-	-	-	-	1	1
-	54323-2402060	Шестерня ведомая (U=5.33) *Ring gear*	-	-	-	-	-	-	-	-	-	-	-	-	-	-	-	-	1	1	-	-
3	5440-2403015	Чашка правая *Right cup*	1	1	1	1	1	1	1	1	1	1	1	1	1	1	1	1	1	1	1	1
4	64221-2503019-10	Чашка левая *Left cup*	-	-	1	1	1	1	1	1	1	1	1	1	1	1	1	1	1	1	-	-
-	5434-2403019-10	Чашка левая *Left cup*	1	1	-	-	-	-	-	-	-	-	-	-	-	-	-	-	-	-	1	1
5	250691	Гайка М16 *Nut*	8	8	8	8	8	8	8	8	8	8	8	8	8	8	8	8	8	8	8	8
6	54323-2403079	Зажим *Clamp*	8	8	8	8	8	8	8	8	8	8	8	8	8	8	8	8	8	8	8	8
7	377677	Штифт 15х40 *Pin*	4	4	4	4	4	4	4	4	4	4	4	4	4	4	4	4	4	4	4	4
8	5336-2403067	Пластина стопорная *Plate lock*	4	4	4	4	4	4	4	4	4	4	4	4	4	4	4	4	4	4	4	4
9	5336-2402037	Гайка *Nut*	1	1	1	1	1	1	1	1	1	1	1	1	1	1	1	1	1	1	1	1

Рис. 42 Шестерня ведущая 5440-2402021-002.

Fig. 42 Drive Pinion 5440-2402021-002.

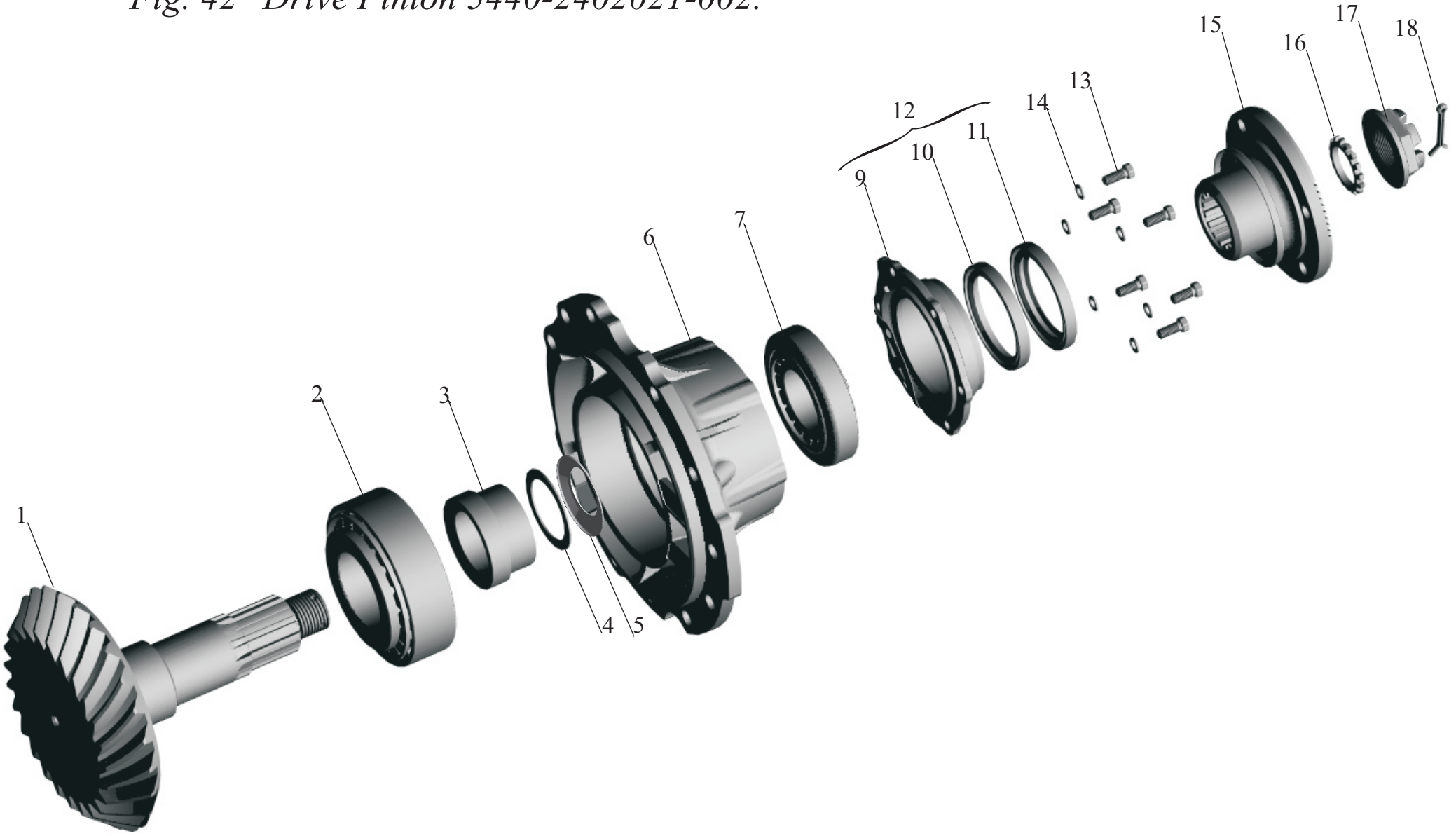

Рис. 42 Шестерня ведущая.
Fig. 42 Drive pinion.

Поз. Pos.	**№ детали** Part №	**Наименование** Description	**Кол-во** Quantity																	
			5440-2402010	**5440-2402010-600**	**54326-2402010-10**	**54326-2402010-610**	**544012-2402010**	**544012-2402010-600**	**64226-2402010-10**	**64226-2402010-610**	**64301-2402010**	**64301-2402010-600**	**64221-2402010-10**	**64221-2402010-610**	**643012-2402010**	**643012-2402010-600**	**64229-2402010-040**	**64229-2402010-640**	**6312A5-2402010**	**6312A5-2402010-600**
-	5440-2402021-002	Шестерня ведущая(U=3.57) *Drive pinion*	1		-	-	-	-	-	-	-	-	-	-	-	-	-	-	-	-
-	5440-2402021-602	Шестерня ведущая(U=3.57) *Drive pinion*	-	1	-	-	-	-	-	-	-	-	-	-	-	-	-	-	-	-
-	64301-2402021-002	Шестерня ведущая(U=3.57) *Drive pinion*	-	-	-	-	-	-	-	-	1	-	-	-	-	-	-	-	-	-
-	64301-2402021-602	Шестерня ведущая(U=3.57) *Drive pinion*	-	-	-	-	-	-	-	-	-	1	-	-	-	-	-	-	-	-
-	54326-2402021-012	Шестерня ведущая(U=3.86) *Drive pinion*	-	-	1		-	-	-	-	-	-	-	-	-	-	-	-	-	-
-	54326-2402021-612	Шестерня ведущая(U=3.86) *Drive pinion*	-	-	-	1	-	-	-	-	-	-	-	-	-	-	-	-	-	-
-	64226-2402021-012	Шестерня ведущая(U=3.86) *Drive pinion*	-	-	-	-	-	-	1	-	-	-	-	-	-	-	-	-	-	-
-	64226-2402021-612	Шестерня ведущая(U=3.86) *Drive pinion*	-	-	-	-	-	-		1	-	-	-	-	-	-	-	-	-	-
-	544012-2402021	Шестерня ведущая(U=4.2) *Drive pinion*	-	-	-	-	1	-	-	-	-	-	-	-	-	-	-	-	-	-
-	544012-2402021-600	Шестерня ведущая(U=4.2) *Drive pinion*	-	-	-	-	-	1	-	-	-	-	-	-	-	-	-	-	-	-
-	64221-2402021-012	Шестерня ведущая(U= 4.59) *Drive pinion*	-	-	-	-	-	-	-	-	-	-	1	-	-	-	-	-	-	-
-	64221-2402021-612	Шестерня ведущая(U=4.59) *Drive pinion*	-	-	-	-	-	-	-	-	-	-	-	1	-	-	-	-	-	-
-	643012-2402021	Шестерня ведущая(U=4.2) *Drive pinion*	-	-	-	-	-	-	-	-	-	-	-	-	1	-	-	-	-	-

-	643012-2402021-600	Шестерня ведущая(U=4.2) *Drive pinion*	-	-	-	-	-	-	-	-	-	-	-	-	1	-	-	-	-
-	6312A5-2402021	Шестерня ведущая(U=5.08) *Drive pinion*	-	-	-	-	-	-	-	-	-	-	-	-	-	-	-	1	-
-	6312A5-2402021-600	Шестерня ведущая(U=5.08) *Drive pinion*	-	-	-	-	-	-	-	-	-	-	-	-	-	-	-	-	1
-	64229-2402021-020	Шестерня ведущая(U=5.33) *Drive pinion*	-	-	-	-	-	-	-	-	-	-	-	-	-	1	-	-	-
-	64229-2402021-620	Шестерня ведущая(U=5.33) *Drive pinion*	-	-	-	-	-	-	-	-	-	-	-	-	-	-	1	-	-
1.	54326-2402017-040	Шестерня ведущая (U=3.57) *Drive pinion*	1	1	-	-	-	-	-	-	1	1	-	-	-	-	-	-	-
-	54326-2402017-030	Шестерня ведущая (U=3.86) *Drive pinion*	-	-	1	1	-	-	1	1	-	-	-	-	-	-	-	-	-
-	643012-2402017-010	Шестерня ведущая (U=4.2) *Drive pinion*	-	-	-	-	1	1	-	-	-	-	-	-	1	1	-	-	-
-	54321-2402017-040	Шестерня ведущая (U=4.59) *Drive pinion*	-	-	-	-	-	-	-	-	-	-	1	1	-	-	-	-	-
-	530905-2402017	Шестерня ведущая (U=5.08) *Drive pinion*	-	-	-	-	-	-	-	-	-	-	-	-	-	-	-	1	1
-	54323-2402017-020	Шестерня ведущая (U=5.33) *Drive pinion*	-	-	-	-	-	-	-	-	-	-	-	-	-	1	1	-	-
2	32316B	Подшипник 32316B *Bearing*	1	1	1	1	1	1	1	1	1	1	1	1	1	1	1	1	1
-	32316BJ2**	Подшипник 32316B J2 *Bearing*	1	1	1	1	1	1	1	1	1	1	1	1	1	1	1	1	1
3	5336-2402029-010	Втулка распорная *Spacer sleeve*	1	1	1	1	1	1	1	1	1	1	1	1	1	1	1	1	1
4	5432-2402076	Прокладка *Gasket*	2*	2*	2*	2*	2*	2*	2*	2*	2*	2*	2*	2*	2*	2*	2*	2*	2*
-	5432-2402077	Прокладка *Gasket*	2*	2*	2*	2*	2*	2*	2*	2*	2*	2*	2*	2*	2*	2*	2*	2*	2*
-	5432-2402078	Прокладка *Gasket*	2*	2*	2*	2*	2*	2*	2*	2*	2*	2*	2*	2*	2*	2*	2*	2*	2*
-	5432-2402079	Прокладка *Gasket*	2*	2*	2*	2*	2*	2*	2*	2*	2*	2*	2*	2*	2*	2*	2*	2*	2*
-	5432-2402094	Прокладка *Gasket*	2*	2*	2*	2*	2*	2*	2*	2*	2*	2*	2*	2*	2*	2*	2*	2*	2*
-	5432-2402095	Прокладка *Gasket*	2*	2*	2*	2*	2*	2*	2*	2*	2*	2*	2*	2*	2*	2*	2*	2*	2*

-	5432-2402096	Прокладка *Gasket*	2*	2*	2*	2*	2*	2*	2*	2*	2*	2*	2*	2*	2*	2*	2*	2*	2*	2*	2*
-	5432-2402097	Прокладка *Gasket*	2*	2*	2*	2*	2*	2*	2*	2*	2*	2*	2*	2*	2*	2*	2*	2*	2*	2*	2*
-	5432-2402098	Прокладка *Gasket*	2*	2*	2*	2*	2*	2*	2*	2*	2*	2*	2*	2*	2*	2*	2*	2*	2*	2*	2*
-	5432-2402099	Прокладка *Gasket*	2*	2*	2*	2*	2*	2*	2*	2*	2*	2*	2*	2*	2*	2*	2*	2*	2*	2*	2*
-	5432-2402100	Прокладка *Gasket*	2*	2*	2*	2*	2*	2*	2*	2*	2*	2*	2*	2*	2*	2*	2*	2*	2*	2*	2*
-	5432-2402101	Прокладка *Gasket*	2*	2*	2*	2*	2*	2*	2*	2*	2*	2*	2*	2*	2*	2*	2*	2*	2*	2*	2*
-	5432-2402102	Прокладка *Gasket*	2*	2*	2*	2*	2*	2*	2*	2*	2*	2*	2*	2*	2*	2*	2*	2*	2*	2*	2*
5	5336-2402033	Маслотражатель *Reflector of oil*	1	1	1	1	1	1	1	1	1	1	1	1	1	1	1	1	1	1	1
6	5440-2402049-010	Стакан подшипников *Bearing sleeve*	1	1	1	1	1	1	1	1	1	1	1	1	1	1	-	-	-	-	
-	5336-2402049-010	Стакан подшипников *Bearing sleeve*	-	-	-	-	-	-	-	-	-	-	-	-	-	-	1	1	1	1	
7	32313BA	Подшипник 32313BA *Bearing*	1	1	1	1	1	1	1	1	1	1	1	1	1	1	1	1	1	1	1
-	32313BJ2/ QU4CL7CVQ267*	Подшипник 32313BJ2/ QU4CL7CVQ267 *Bearing*	1	1	1	1	1	1	1	1	1	1	1	1	1	1	1	1	1	1	1
9	5432-2402051	Крышка *Cover*	1	1	1	1	1	1	1	1	1	1	1	1	1	1	1	1	1	1	1
10		Манжета 1.2-85x110-3 *Collar*	1	1	1	1	1	1	1	1	1	1	1	1	1	1	1	1	1	1	1
-	BAFUD X7 85-110-12	Манжета** *Collar*	1	1	1	1	1	1	1	1	1	1	1	1	1	1	1	1	1	1	1
11		Манжета 2.2-85x110-3 *Collar*	1	1	1	1	1	1	1	1	1	1	1	1	1	1	1	1	1	1	1
-	BAFUDSL X7 85-110-12	Манжета** *Collar*	1	1	1	1	1	1	1	1	1	1	1	1	1	1	1	1	1	1	1
12	5432-2402050	Крышка *Cover*	1	1	1	1	1	1	1	1	1	1	1	1	1	1	1	1	1	1	1
13	201 497	Болт M10x25 *Bolt*	6	6	6	6	6	6	6	6	6	6	6	6	6	6	6	6	6	6	6
14	252 136	Шайба 10 ОТ *Washer*	6	6	6	6	6	6	6	6	6	6	6	6	6	6	6	6	6	6	6
15	54326-2402061-020	Фланец *Flange*	1	1	1	1	1	1	1	1	1	1	1	1	1	1	1	1	1	1	1
16	6303-2502064-010	Кольцо уплотнительное *Sealing ring*	1	1	1	1	1	1	1	1	1	1	1	1	1	1	1	1	1	1	1

17	5336-2402037	Гайка *Nut*	1	1	1	1	1	1	1	1	1	1	1	1	1	1	1	1	1	1
18	45 9871 1232	Шплинт 6.3х63 *Cotter pin*	1	1	1	1	1	1	1	1	1	1	1	1	1	1	1	1	1	1

* Наибольшее количество, устанавливать прокладки нужной толщины.

* *Maximum quantity, mount gasket of necessary*

** Заменитель

** *Substitute*

Рис. 43 Ступица заднего, среднего мостов

Fig. 43 Rear, intermediate axle hub

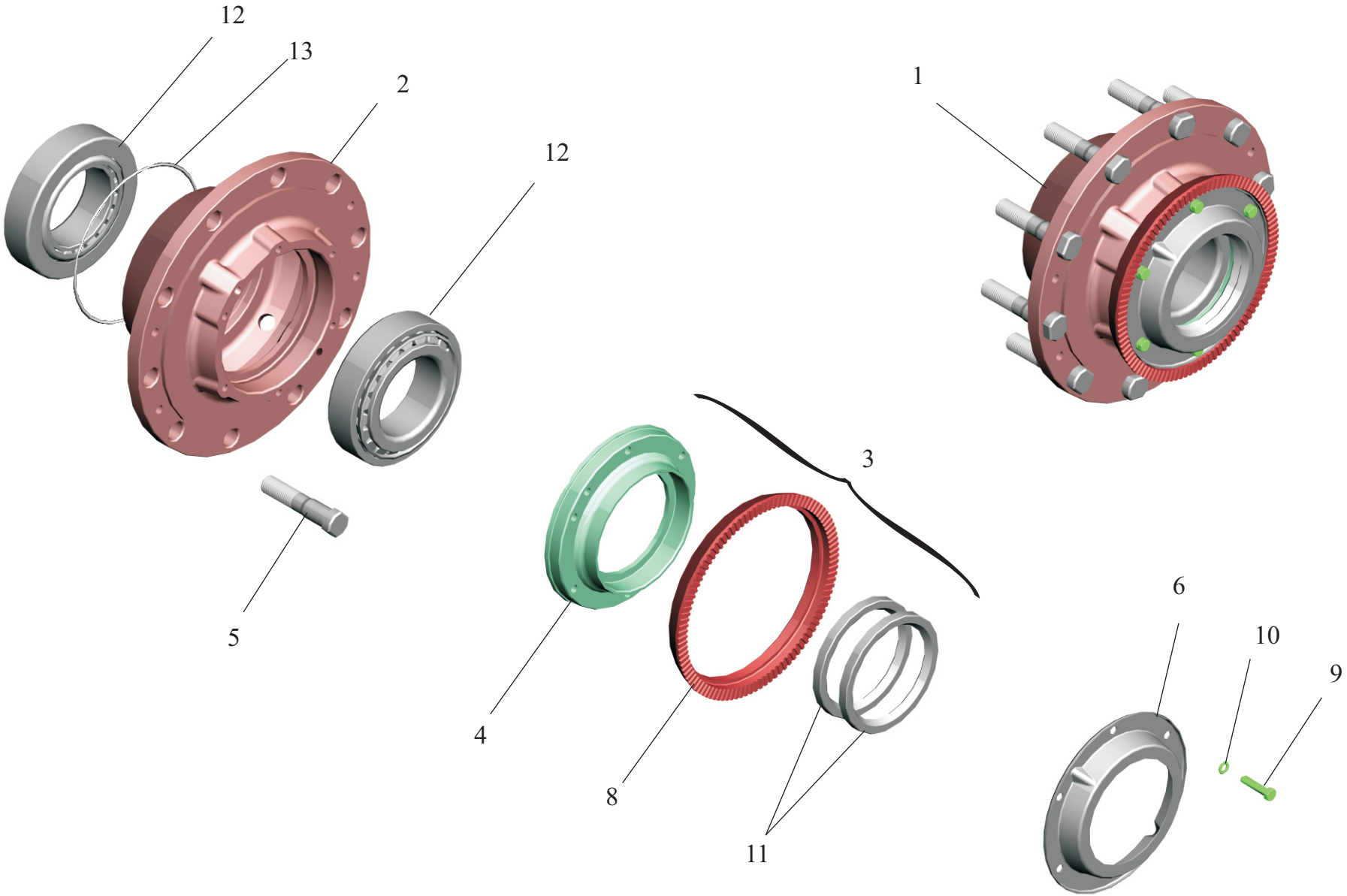

Рис. 43 Ступица заднего, среднего моста
Fig. 43 Rear, intermediate axle hub

Поз. Pos.	**№ детали** Part №	**Наименование** Description	**Кол-во** Quantity																																
			5440-2400012	5440-2400012-030	54421-2400012	54421-2400012 -600	544012-2400012	544012-2400012-600	6430-2400012	6430-2400012-030	6430-2400012-040	6430-2400012-640	64301-2400012-010	64301-2400012-030	64301-2400012-610	643011-2400012-040	643011-2400012-640	643012-2400012-040	643012-2400012-640	6501-2400012-040	6501-2400012-640	6501A5-2400012	6501A5-2400012-600	64301-2502010-020	64301-2502010-620	6430-2502010-020	6430-2502010-620	64221-2502010-040	64221-2502010-640	643012-2502010	643012-2502010-600	6312A5-2502010	6312A5-2502010-600	64229-2502010-040	64229-2502010-640
1.	543266-3104006	Ступица в сборе *Hub assy*	2	-	2	-	2	-	2	2	2	-	2	2	-	2	-	2	-	2	-	2	-	2	-	-	-	-	-	-	-	-	-	-	-	-
-	543266-3104006-600	Ступица в сборе *Hub assy*	-	2	-	2	-	2	-	-	-	2	-	-	2	-	2	-	2	-	2	-	2	-	-	-	-	-	-	-	-	-	-	-	-	-
-	54326-3104006-01	Ступица в сборе *Hub assy*	-	-	-	-	-	-	-	-	-	-	-	-	-	-	-	-	-	-	-	-	-	2	-	2	-	2	-	2	-	2	-	2	-	2	-
-	54326-3104006-601	Ступица в сборе *Hub assy*	-	-	-	-	-	-	-	-	-	-	-	-	-	-	-	-	-	-	-	-	-	-	2	-	2	-	2	-	2	-	2	-	2	-	2
2.	54326-3104015-10	Ступица *Hub*	2	2	2	2	2	2	2	2	2	2	2	2	2	2	2	2	2	2	2	2	2	2	2	2	2	2	2	2	2	2	2	2	2	2	2
3.	543266-3104034	Крышка в сборе *Cover assy*	2	-	2	-	2	-	2	2	2	-	2	2	-	2	-	2	-	2	-	2	-	2	-	-	-	-	-	-	-	-	-	-	-	-	-
-	543266-3104034-600	Крышка в сборе *Cover assy*	-	2	-	2	-	2	-	-	-	2	-	-	2	-	2	-	2	-	2	-	2	-	-	-	-	-	-	-	-	-	-	-	-	-	-
-	54326-3104034	Крышка в сборе *Cover assy*	-	-	-	-	-	-	-	-	-	-	-	-	-	-	-	-	-	-	-	-	-	2	-	2	-	2	-	2	-	2	-	2	-	2	-

| | | |

Рис.44 Мост средний

Fig.44 Intermediate axle

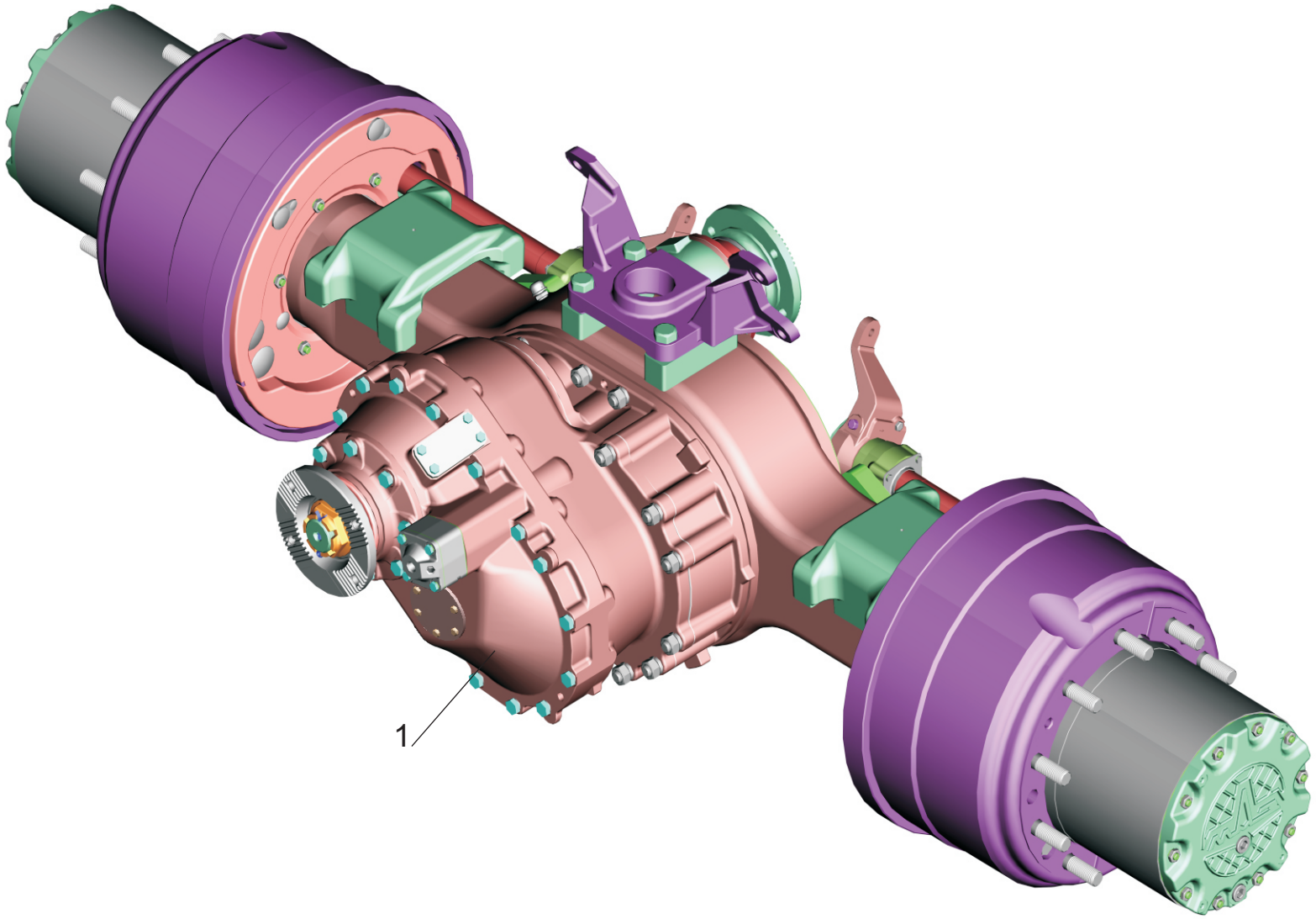

Рис. 44 Мост средний
Fig. 44 Intermediate axle

Поз. Pos.	**№ детали** Part №	**Наименование** Description	**Количество** Quantity
1.	64301-2500012	Мост средний (U=3.57) *Intermediate axle*	1
-	64301-2500012-600	Мост средний (U=3.57) *Intermediate axle*	1
-	6430-2500012-020	Мост средний (U=3.86) (пневмоподвеска) *Intermediate axle*	1
-	6430-2500012-030*	Мост средний(U=3.86) (пневмоподвеска) *Intermediate axle*	1
-	6430-2500012-620	Мост средний(U=3.86) (пневмоподвеска) *Intermediate axle*	1
-	643011-2500012	Мост средний (рессорная подвеска) (U=4.59) *Intermediate axle*	1
-	643011-2500012-600	Мост средний (рессорная подвеска) (U=4.59) *Intermediate axle*	1
-	643012-2500012	Мост средний (Рессорно-балансирная подвеска) (U=4.2) *Intermediate axle*	1
-	643012-2500012-600	Мост средний (Рессорно-балансирная подвеска) (U=4.2) *Intermediate axle*	1
-	6312A5-2500012	Мост средний (Рессорно-балансирная подвеска) (U=5,08) *Intermediate axle*	1
-	6312A5-2500012-600	Мост средний (Рессорно-балансирная подвеска) (U=5,08) *Intermediate axle*	1
-	6501-2500012	Мост средний (Рессорно-балансирная подвеска) (U=5,33) *Intermediate axle*	1

-	6501-2500012-600	Мост средний (Рессорно-балансирная подвеска) (U=5,33) *Intermediate axle*	1

*- Изображен на рисунке

*- *It is represented in the drawing*

Рис.45 Мост средний. Установка редуктора и вала заднего.

Fig.45 Intermediate axle. Installation of reduction gear and rear shaft.

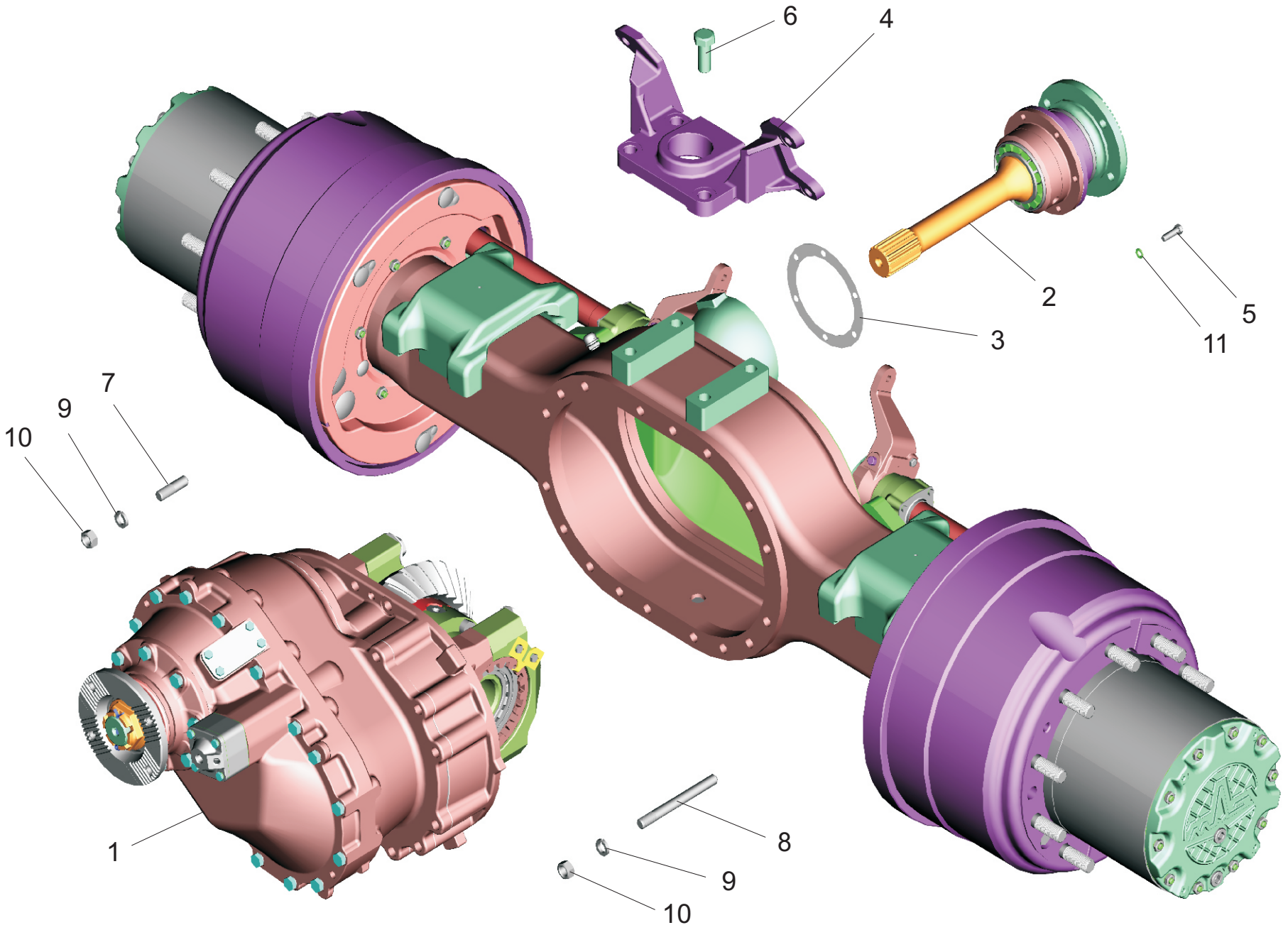

Рис. 45 Мост средний. Установка редуктора и вала заднего
Fig. 45 Intermediate axle. Installation of reduction gear and rear shaft

Поз. Pos.	**№ детали** Part №	**Наименование** Description	**Количество** Quantity												
			64301-2500012	**64301-2500012-600**	**6430-2500012-020**	**6430-2500012-030**	**6430-2500012-620**	**643011-2500012**	**643011-2500012-600**	**643012-2500012**	**643012-2500012-600**	**6312A5-2500012**	**6312A5-2500012-600**	**6501-2500012**	**6501-2500012-600**
1.	64301-2502010-020	Редуктор (U=3.57) *Reduction gear*	1	-	-	-	-	-	-	-	-	-	-	-	-
-	64301-2502010-620	Редуктор (U=3.57) *Reduction gear*	-	1	-	-	-	-	-	-	-	-	-	-	-
-	6430-2502010-020	Редуктор (U=3.86) *Reduction gear*	-	-	1	1	-	-	-	-	-	-	-	-	-
-	6430-2502010-620	Редуктор (U=3.86) *Reduction gear*	-	-	-	-	1	-	-	-	-	-	-	-	-
-	64221-2502010-040	Редуктор (U=4.59) *Reduction gear*	-	-	-	-	-	1	-	-	-	-	-	-	-
-	64221-2502010-640	Редуктор (U=4.59) *Reduction gear*	-	-	-	-	-	-	1	-	-	-	-	-	-
-	643012-2502010	Редуктор (U=4.2) *Reduction gear*	-	-	-	-	-	-	-	1	-	-	-	-	-
-	643012-2502010-600	Редуктор (U=4.2) *Reduction gear*	-	-	-	-	-	-	-	-	1	-	-	-	-
-	6312A5-2502010	Редуктор (U=5.08) *Reduction gear*	-	-	-	-	-	-	-	-	-	1	-	-	-
-	6312A5-2502010-600	Редуктор (U=5.08) *Reduction gear*	-	-	-	-	-	-	-	-	-	-	1	-	-
-	64229-2502010-040	Редуктор (U=5.33) *Reduction gear*	-	-	-	-	-	-	-	-	-	-	-	1	-
-	64229-2502010-640	Редуктор (U=5.33) *Reduction gear*	-	-	-	-	-	-	-	-	-	-	-	-	1
2	6430-2502170-020	Вал задний *Rear shaft*	1	1	1	1	1	1	1	1	1	1	1	1	1
3	6422-2502168	Прокладка *Gasket*	2	2	2	2	2	2	2	2	2	2	2	2	2
4	643008-2919093-010	Кронштейн *Bracket*	1	1	1	-	1	1	1	1	1	1	1	1	1
-	643008-2919092	Кронштейн *Bracket*	-	-	-	1	-	-	-	-	-	-	-	-	-
5	201 501	Болт М10-6gх35 *Bolt*	6	6	6	6	6	6	6	6	6	6	6	6	6

6	372 923	Болт M20x1.5-6hx50 *Bolt*	4	4	4	4	4	4	4	4	4	4	4	4	4
7	373 650	Шпилька M16x39 *Stud*	11	11	11	11	11	11	11	11	11	11	11	17	17
8	373 538	Шпилька M16x140 *Stud*	6	6	6	6	6	6	6	6	6	6	6	-	-
9	252 139	Шайба 16 ОТ *Wascer*	17	17	17	17	17	17	17	17	17	17	17	17	17
10	250 561	Гайка M16x1.5-6H *Nut*	17	17	17	17	17	17	17	17	17	17	17	17	17
11	252136	Шайба 10 ОТ *Wascer*	6	6	6	6	6	6	6	6	6	6	6	6	6

Рис.46 Мост средний. Картер моста.

Fig.46 Intermediate axle. Axle housing.

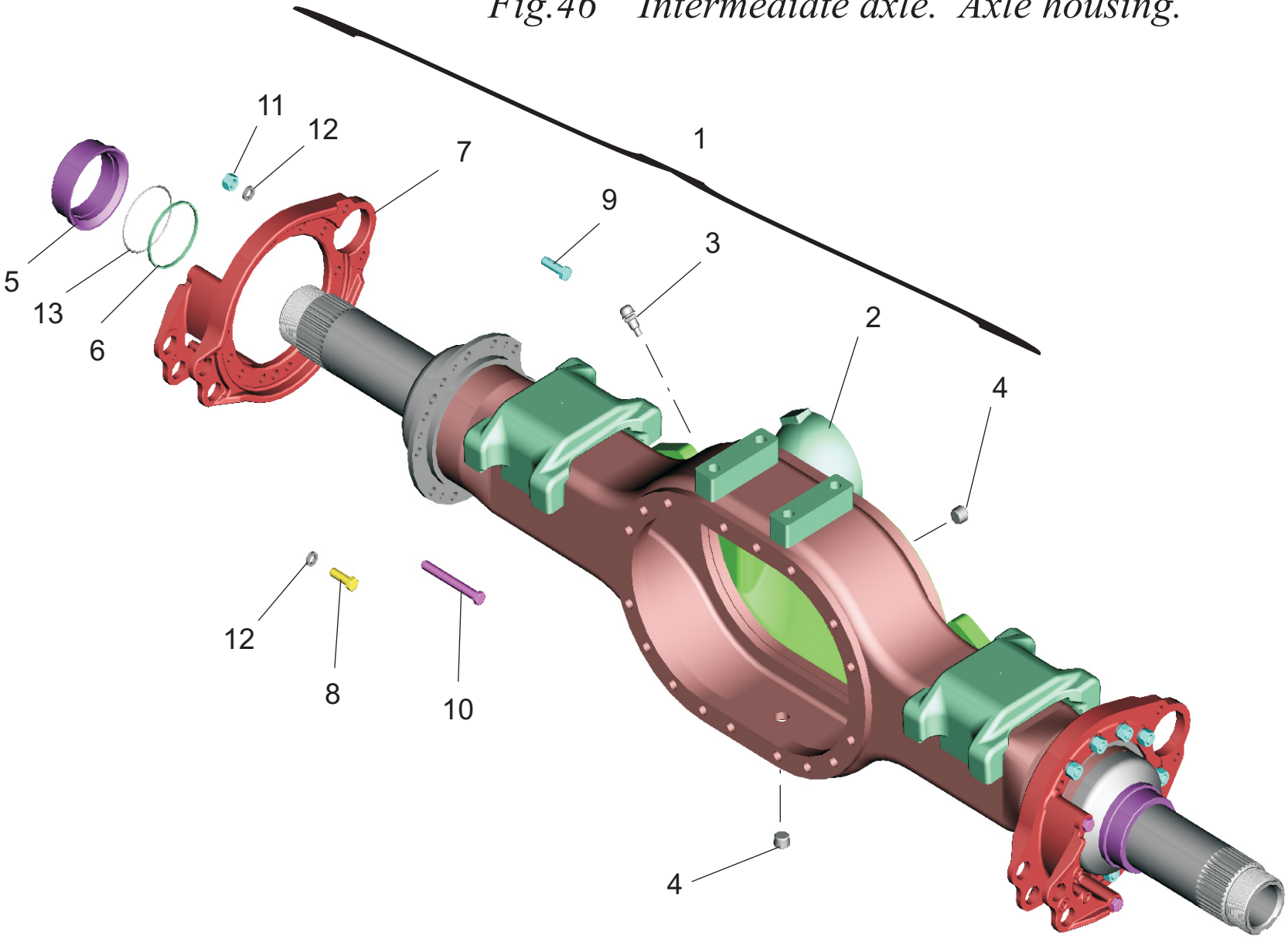

Рис. 46 Мост средний. Картер моста
Fig. 46 Intermediate axle. Axle housing

Поз. Pos.	**№ детали** Part №	**Наименование** Description	**Количество** Quantity												
			64301-2500012	**64301-2500012-600**	**6430-2500012-020**	**6430-2500012-030**	**6430-2500012-620**	**643011-2500012**	**643011-2500012-600**	**643012-2500012**	**643012-2500012-600**	**6312A5-2500012**	**6312A5-2500012-600**	**6501-2500012**	**6501-2500012-600**
1.	64301-2501010-030	Картер моста *Axle housing*	-	-	-	1	-	-	-	-	-	-	-	-	-
-	6430-2501010-030	Картер моста *Axle housing*	1	1	1	-	1	1	1	1	1	1	1	1	1
2	64301-2501012-030	Картер моста *Axle housing*	-	-	-	1	-	-	-	-	-	-	-	-	-
-	6430-2501012-030	Картер моста *Axle housing*	1	1	1	-	1	1	1	1	1	1	1	1	1
3	5434-1801050	Клапан *Valve*	1	1	1	1	1	1	1	1	1	1	1	1	1
4	54323-2401142	Пробка МК 24 *Plug*	2	2	2	2	2	2	2	2	2	2	2	2	2
5	5440-3104082	Втулка *Bush*	2	2	2	2	2	2	2	2	2	2	2	2	2
6	54321-3104085	Кольцо *Ring*	2	2	2	2	2	2	2	2	2	2	2	2	2
7	5440-3502015-21	Суппорт *Back plate*	2	2	2	2	2	2	2	2	2	2	2	2	2
8	201588	Болт М14-6gх38 *Bolt*	4	4	4	4	4	4	4	4	4	4	4	4	4
9	372205	Болт М14х1.5-6gх42 *Bolt*	16	16	16	16	16	16	16	16	16	16	16	16	16
10	372253	Болт М14х1.5-6gх115 *Bolt*	4	4	4	4	4	4	4	4	4	4	4	4	4
11	374633	Гайка М14х1.5-5Н6Н *Nut*	20	20	20	20	20	20	20	20	20	20	20	20	20
12	252138	Шайба 14 ОТ *Washer*	24	24	24	24	24	24	24	24	24	24	24	24	24
13	100-106-36-2-3	Кольцо 100-106-36-2-3 *Ring*	2	2	2	2	2	2	2	2	2	2	2	2	2

Рис.47 Редуктор среднего моста.

Fig.47 Intermediate axle reduction gear

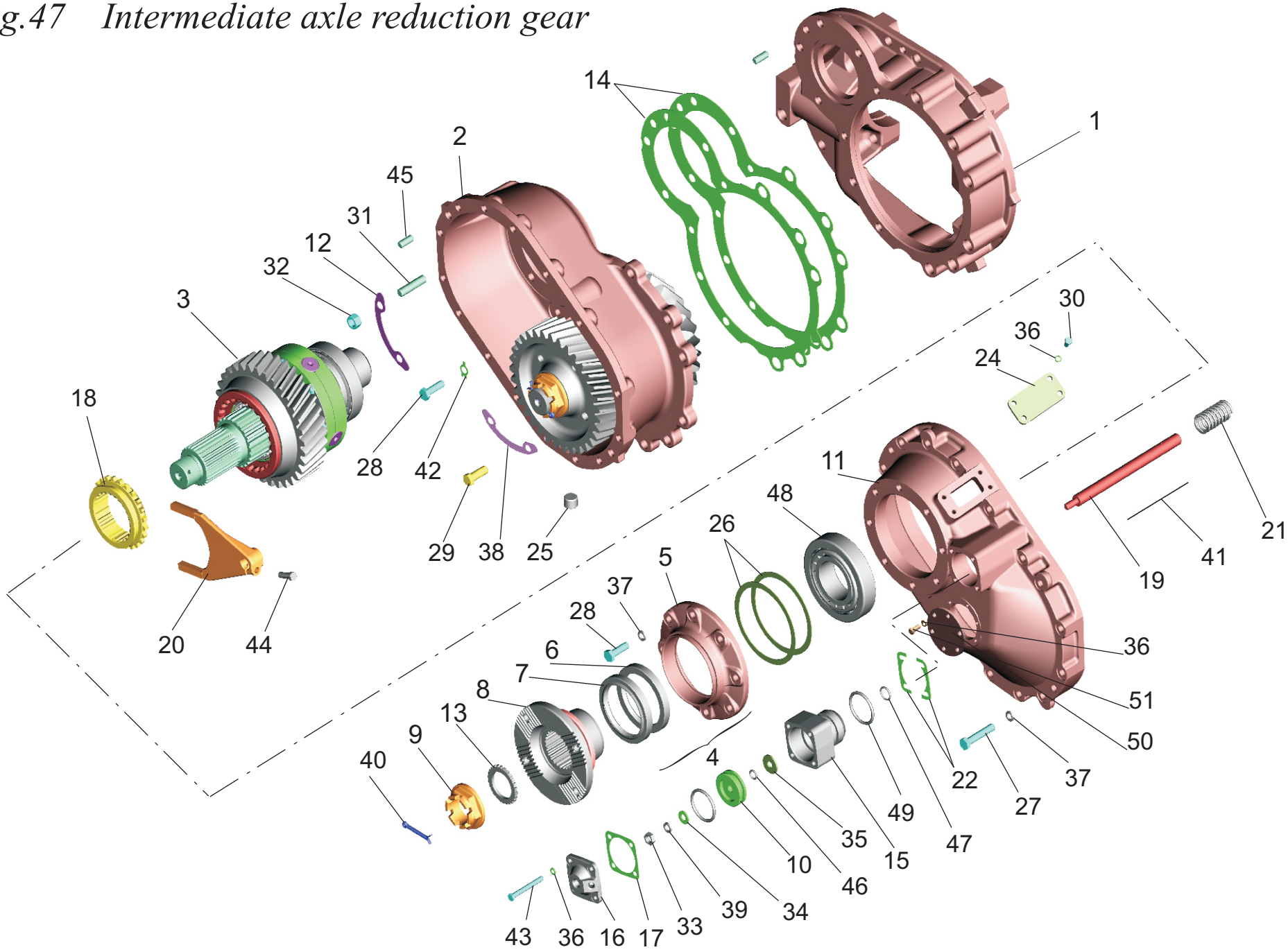

Рис. 47 Редуктор среднего моста
Fig. 47 Intermediate axle reduction gear

Поз. Pos.	**№ детали** Part №	**Наименование** Description	**Количество** Quantity											
			64301-2502010-020	64301-2502010-620	6430-2502010-020	6430-2502010-620	64221-2502010-040	64221-2502010-640	643012-2502010	643012-2502010-600	6312A5-2502010	6312A5-2502010-600	64229-2502010-040	64229-2502010-640
1.	6430-2502015-010	Картер редуктора *Reduction gear housing*	1	1	1	1	1	1	1	1	-	-	-	-
-	64221-2502015-020	Картер редуктора *Reduction gear housing*	-	-	-	-	-	-	-	-	1	1	1	1
2	64301-2502021-020	Шестерня ведущая(U=3.57) Drive pinion	1	1	-	-	-	-	-	-	-	-	-	-
-	6430-2502021-020	Шестерня ведущая(U=3.86) *Drive pinion*	-	-	1	1	-	-	-	-	-	-	-	-
-	64221-2502021-030	Шестерня ведущая(U=4.59) *Drive pinion*	-	-	-	-	1	1	-	-	-	-	-	-
-	643012-2502021	Шестерня ведущая(U=4.2) *Drive pinion*	-	-	-	-		-	1	1	-	-	-	-
-	6312A5-2502021	Шестерня ведущая(U=5.08) *Drive pinion*	-	-	-	-	-	-	-	-	1	1	-	-
-	64229-2502021-020	Шестерня ведущая(U=5.33) *Drive pinion*	-	-	-	-	-	-	-	-	-	-	1	1
3	6430-2506010-020	Дифференциал межосевой *Interaxle differential*	1	1	1	1	1	1	1	1	-	-	-	-
-	64229-2506010	Дифференциал межосевой *Interaxle differential*	-	-	-	-	-	-	-	-	1	1	1	1
4	6430-2502140	Крышка *Cover*	1	1	1	1	1	1	1	1	1	1	1	1
5	6430-2502141	Крышка *Cover*	1	1	1	1	1	1	1	1	1	1	1	1
6	1.2-92x120-3	Манжета 1.2-92x120-3 *Collar*	1	1	1	1	1	1	1	1	1	1	1	1
7	2.2-92x120-3	Манжета 2.2-92x120-3 *Collar*	1	1	1	1	1	1	1	1	1	1	1	1
8	6430-2502129	Фланец *Flange*	1	1	1	1	1	1	1	1	1	1	1	1
9	5336-2402037	Гайка *Nut*	1	1	1	1	1	1	1	1	1	1	1	1
10	509П-1804200	Поршень *Piston*	1	1	1	1	1	1	1	1	1	1	1	1

11	6430-2502026-040	Картер шестерен *Pinion housing*	1	1	1	1	1	1	1	1	-	-	-	-
-	64221-2502026-030	Картер шестерен *Pinion housing*	-	-	-	-	-	-	-	-	1	1	1	1
12	6303-2502042	Пластина стопорная *Lock plate*	2	2	2	2	2	2	2	2	2	2	2	2
13	6430-2502064	Кольцо уплотнительное *Sealing ring*	1	1	1	1	1	1	1	1	1	1	1	1
14	6430-2502080-010	Прокладка регулировочная *Adjusting gasket*	2*	2*	2*	2*	2*	2*	2*	2*	-	-	-	-
-	64229-2502080	Прокладка регулировочная *Adjusting gasket*	-	-	-	-	-	-	-	-	2*	2*	2*	2*
-	6430-2502081-010	Прокладка регулировочная *Adjusting gasket*	2*	2*	2*	2*	2*	2*	2*	2*	-	-	-	-
-	64229-2502081	Прокладка регулировочная *Adjusting gasket*	-	-	-	-	-	-	-	-	2*	2*	2*	2*
-	6430-2502082-010	Прокладка регулировочная *Adjusting gasket*	2*	2*	2*	2*	2*	2*	2*	2*	-	-	-	-
-	64229-2502082	Прокладка регулировочная *Adjusting gasket*	-	-	-	-	-	-	-	-	2*	2*	2*	2*
-	6430-2502083-010	Прокладка регулировочная *Adjusting gasket*	2*	2*	2*	2*	2*	2*	2*	2*	-	-	-	-
-	64229-2502083	Прокладка регулировочная *Adjusting gasket*	-	-	-	-	-	-	-	-	2*	2*	2*	2*
-	6430-2502085-010	Прокладка регулировочная *Adjusting gasket*	2*	2*	2*	2*	2*	2*	2*	2*	-	-	-	-
-	64229-2502085	Прокладка регулировочная *Adjusting gasket*	-	-	-	-	-	-	-	-	2*	2*	2*	2*
-	6430-2502086-010	Прокладка регулировочная *Adjusting gasket*	2*	2*	2*	2*	2*	2*	2*	2*	-	-	-	-
-	64229-2502086	Прокладка регулировочная *Adjusting gasket*	-	-	-	-	-	-	-	-	2*	2*	2*	2*
15	6430-2509012	Цилиндр *Cylinder*	1	1	1	1	1	1	1	1	1	1	1	1
16	6430-2509014	Крышка *Cover*	1	1	1	1	1	1	1	1	1	1	1	1
17	6303-2509017	Прокладка *Gasket*	1	1	1	1	1	1	1	1	1	1	1	1
18	6303-2509022	Муфта *Coupling*	1	1	1	1	1	1	1	1	1	1	1	1
19	6430-2509027	Ось *Axis*	1	1	1	1	1	1	1	1	1	1	1	1
20	6430-2509032-01	Вилка *Fork*	1	1	1	1	1	1	1	1	1	1	1	1
21	6303-2509048	Пружина *Spring*	1	1	1	1	1	1	1	1	1	1	1	1
22	6430-2509076	Прокладка регулировочная *Adjusting gasket*	4*	4*	4*	4*	4*	4*	4*	4*	4*	4*	4*	4*

-	6430-2509077	Прокладка регулировочная *Adjusting gasket*	4*	4*	4*	4*	4*	4*	4*	4*	4*	4*	4*	4*
-	6430-2509078	Прокладка регулировочная *Adjusting gasket*	4*	4*	4*	4*	4*	4*	4*	4*	4*	4*	4*	4*
24	6430-2509086-010	Крышка *Cover*	1	1	1	1	1	1	1	1	1	1	1	1
25	54323-2401142	Пробка МК 24 *Plug*	1	1	1	1	1	1	1	1	1	1	1	1
26	6430-2502028	Прокладка регулировочная *Adjusting gasket*	2*	2*	2*	2*	2*	2*	2*	2*	2*	2*	2*	2*
-	6430-2502029	Прокладка регулировочная *Adjusting gasket*	2*	2*	2*	2*	2*	2*	2*	2*	2*	2*	2*	2*
-	6430-2502030	Прокладка регулировочная *Adjusting gasket*	2*	2*	2*	2*	2*	2*	2*	2*	2*	2*	2*	2*
-	6430-2502031	Прокладка регулировочная *Adjusting gasket*	2*	2*	2*	2*	2*	2*	2*	2*	2*	2*	2*	2*
-	6430-2502032	Прокладка регулировочная *Adjusting gasket*	2*	2*	2*	2*	2*	2*	2*	2*	2*	2*	2*	2*
-	6430-2502033	Прокладка регулировочная *Adjusting gasket*	2*	2*	2*	2*	2*	2*	2*	2*	2*	2*	2*	2*
-	6430-2502034	Прокладка регулировочная *Adjusting gasket*	2*	2*	2*	2*	2*	2*	2*	2*	2*	2*	2*	2*
-	6430-2502035	Прокладка регулировочная *Adjusting gasket*	2*	2*	2*	2*	2*	2*	2*	2*	2*	2*	2*	2*
27	200 372	Болт М12-6gx65 *Bolt*	16	16	16	16	16	16	16	16	16	16	16	16
28	201 544	Болт М12-6gx40 *Bolt*	10	10	10	10	10	10	10	10	10	10	10	10
29	200 817	Болт М14-6gx60 *Bolt*	8	8	8	8	8	8	8	8	8	8	8	8
30	201 456	Болт М8-6gx20 *Bolt*	4	4	4	4	4	4	4	4	4	4	4	4
31	373 592	Шпилька М14х45 *Stud*	4	4	4	4	4	4	4	4	4	4	4	4
32	250 559	Гайка М14х1.5-6Н *Nut*	4	4	4	4	4	4	4	4	4	4	4	4
33	250 615	Гайка М12х1.25-6Н *Nut*	1	1	1	1	1	1	1	1	1	1	1	1
34	252 007	Шайба 12 *Washer*	1	1	1	1	1	1	1	1	1	1	1	1
35	252 045-10	Шайба 12 *Washer*	1	1	1	1	1	1	1	1	1	1	1	1
36	252 135	Шайба 8Т *Washer*	14	14	14	14	14	14	14	14	14	14	14	14
37	252 137	Шайба 12 ОТ *Washer*	24	24	24	24	24	24	24	24	24	24	24	24
38	6303-2502044	Пластина стопорная *Lock plate*	4	4	4	4	4	4	4	4	4	4	4	4

39	252 157	Шайба 12 Л *Washer*	1	1	1	1	1	1	1	1	1	1	1
40		Шплинт 6.3х63 *Cotter pin*	1	1	1	1	1	1	1	1	1	1	1
41	258 252	Шплинт 1.2х150 *Cotter pin*	1	1	1	1	1	1	1	1	1	1	1
42	312 213	Шайба 12 *Washer*	2	2	2	2	2	2	2	2	2	2	2
43	370 848	Болт М8-6gх75 *Bolt*	4	4	4	4	4	4	4	4	4	4	4
44	371 229	Болт 3М10-6gх30 *Bolt*	1	1	1	1	1	1	1	1	1	1	1
45	377605	Штифт 12х30 *Pin*	3	3	3	3	3	3	3	3	3	3	3
46	013-017-25-2-3	Кольцо 013-017-25-2-3 *Ring*	1	1	1	1	1	1	1	1	1	1	1
47	020-025-30-2-3	Кольцо 020-025-30-2-3 *Ring*	1	1	1	1	1	1	1	1	1	1	1
48	6-7314 А	Подшипник 6-7314 А *Bearing*	1	1	1	1	1	1	1	1	1	1	1
-	30314J2/Q**	Подшипник 30314J2/Q *Bearing*	-	-	-	-	-	-	-	-	-	-	-
49	050-060-58-2-3	Кольцо 050-060-58-2-3 *Ring*	2	2	2	2	2	2	2	2	2	2	2
50	6430-2502169	Крышка *Cover*	1	1	1	1	1	1	1	1	1	1	1
51	201 456-01	Болт М8-6gх20 *Bolt*	6	6	6	6	6	6	6	6	6	6	6

*- Наибольшее количество, устанавливать прокладки нужной толщины.

*- *Maximum quantity, mount gasket of necessary*

**-Допускаемая замена

**-*Supposed replacement*

Рис.48 Редуктор среднего моста. Дифференциал с картером редуктора.

Fig.48 Intermediate axle reduction gear. Differential with gear housing

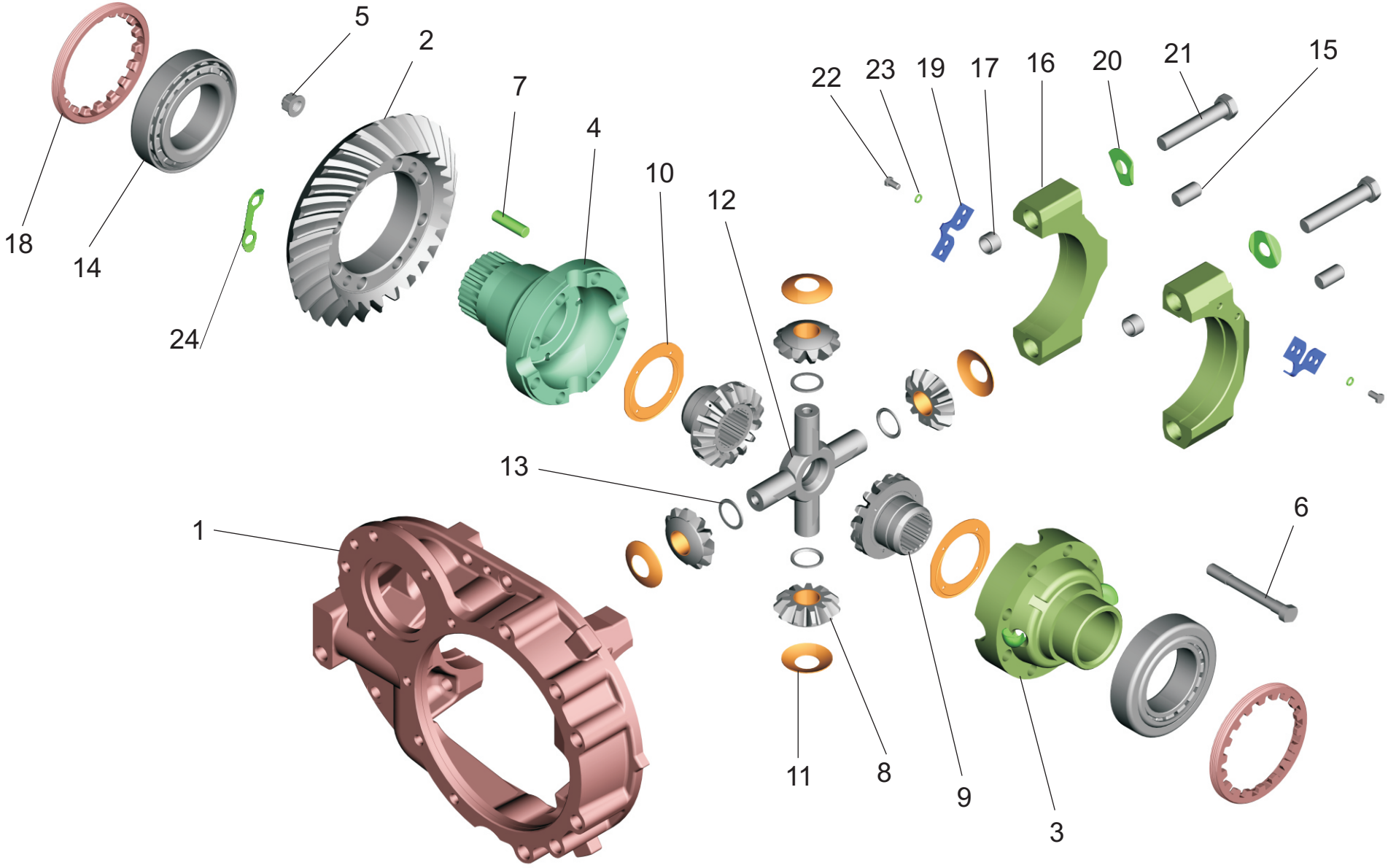

Рис. 48 Редуктор среднего моста. Дифференциал с картером редуктора
Fig. 48 Intermediate axle reduction gear. Differential with gear housing

Поз. Pos.	**№ детали** Part №	**Наименование** Description	**Количество** Quantity											
			64301-2502010-020	64301-2502010-620	6430-2502010-020	6430-2502010-620	64221-2502010-040	64221-2502010-640	643012-2502010	643012-2502010-600	6312A5-2502010	6312A5-2502010-600	64229-2502010-040	64229-2502010-640
	64301-2503010	Дифференциал (U=3.57) *Differential*	1	1	-	-	-	-	-	-	-	-	-	-
	64226-2503010-10	Дифференциал (U=3.86) *Differential*	-	-	1	1	-	-	-	-	-	-	-	-
	64221-2503010-10	Дифференциал(U=4.59) *Differential*	-	-	-	-	1	1	-	-	-	-	-	-
	643012-2503010	Дифференциал (U=4.2) *Differential*	-	-	-	-	-	-	1	1	-	-	-	-
	6312A5-2503010	Дифференциал (U=5.08) *Differential*	-	-	-	-	-	-	-	-	1	1	-	-
	64229-2503010-020	Дифференциал (U=5.33) *Differential*	-	-	-	-	-	-	-	-	-	-	1	1
1.	6430-2502018-010	Картер редуктора *Gear housing*	1	1	1	1	1	1	1	1	-	-	-	-
-	64221-2502018-020	Картер редуктора *Gear housing*	-	-	-	-	-	-	-	-	1	1	1	1
2	64226-2502060-50	Шестерня ведомая (U=3.57) *Driven pinion*	1	1	-	-	-	-	-	-	-	-	-	-
-	64226-2502060-10	Шестерня ведомая (U=3.86) *Driven pinion*	-	-	1	1	-	-	-	-	-	-	-	-
-	64221-2502060-20	Шестерня ведомая (U=4.59) *Driven pinion*	-	-	-	-	1	1	-	-	-	-	-	-
-	643012-2502060	Шестерня ведомая (U=4.2) *Driven pinion*	-	-	-	-	-	-	1	1	-	-	-	-
-	530905-2502060	Шестерня ведомая (U=5.08) *Driven pinion*	-	-		-	-	-	-	-	1	1	-	-
-	64222-2502060	Шестерня ведомая (U=5.33) *Driven pinion*	-	-	-	-	-	-	-	-	-	-	1	1
3	6430-2503015	Чашка правая *Right cup*	1	1	1	1	1	1	1	1	1	1	1	1

4	64221-2503019-10	Чашка левая *Left cup*	-	-	1	1	1	1	1	1	1	1	1	1
-	5434-2403019-010	Чашка левая Left cup	1	1	-	-	-	-	-	-	-	-	-	-
5	250 691	Гайка М16х1.5-6Н *Nut*	8	8	8	8	8	8	8	8	8	8	8	8
6	54323-2403079	Зажим *Clamp*	8	8	8	8	8	8	8	8	8	8	8	8
7	377 677	Штифт 15х40 *Pin*	4	4	4	4	4	4	4	4	4	4	4	4
8	5336-2403055	Сателлит *Planet pinion*	4	4	4	4	4	4	4	4	4	4	4	4
9	5336-2403050	Шестерня полуоси *Semi axle pinion*	2	2	2	2	2	2	2	2	2	2	2	2
10	5336-2403051	Шайба опорная *Support washer*	2	2	2	2	2	2	2	2	2	2	2	2
11	5336-2403058	Шайба сателлита *Planet pinion washer*	4	4	4	4	4	4	4	4	4	4	4	4
12	5336-2403060	Крестовина *Center cross*	1	1	1	1	1	1	1	1	1	1	1	1
13	5336-2403061	Кольцо упорное *Thrust ring*	4	4	4	4	4	4	4	4	4	4	4	4
14	32218J2/Q	Подшипник 32218J2/Q *Bearing*	2	2	2	2	2	2	2	2	2	2	2	2
	32218А*	Подшипник 32218А *Bearing*	-	-	-	-	-	-	-	-	-	-	-	-
15	5440-2402053	Ограничитель *Limiter*	2	2	2	2	2	2	2	2	2	2	2	2
16	5440-2402019	Крышка *Cover*	2	2	2	2	2	2	2	2	2	2	2	2
17	500-2402024	Втулка *Bush*	4	4	4	4	4	4	4	4	4	4	4	4
	500-2402024-01*	Втулка *Bush*	-	-	-	-	-	-	-	-	-	-	-	-
18	5336-2403040	Гайка *Nut*	2	2	2	2	2	2	2	2	2	2	2	2
19	500А-2403044-01	Стопор гайки *Nut Lock*	2	2	2	2	2	2	2	2	2	2	2	2
20	5432-2403088	Стопор болта *Bolt Lock*	4	4	4	4	4	4	4	4	4	4	4	4
21	372 904	Болт М20-6gх110 *Bolt*	4	4	4	4	4	4	4	4	4	4	4	4
22	201 454	Болт М8-6gх16 *Bolt*	4	4	4	4	4	4	4	4	4	4	4	4
23	252 135	Шайба 8Т *Washer*	4	4	4	4	4	4	4	4	4	4	4	4
24	5336-2403067	Пластина стопорная *Lock plate*	4	4	4	4	4	4	4	4	4	4	4	4

*-Допускаемая замена

*-*Supposed replacement*

Рис. 49 Редуктор среднего моста. Шестерня ведущая.
Fig. 49 Intermediate Axle Reduction Gear. Drive pinion.

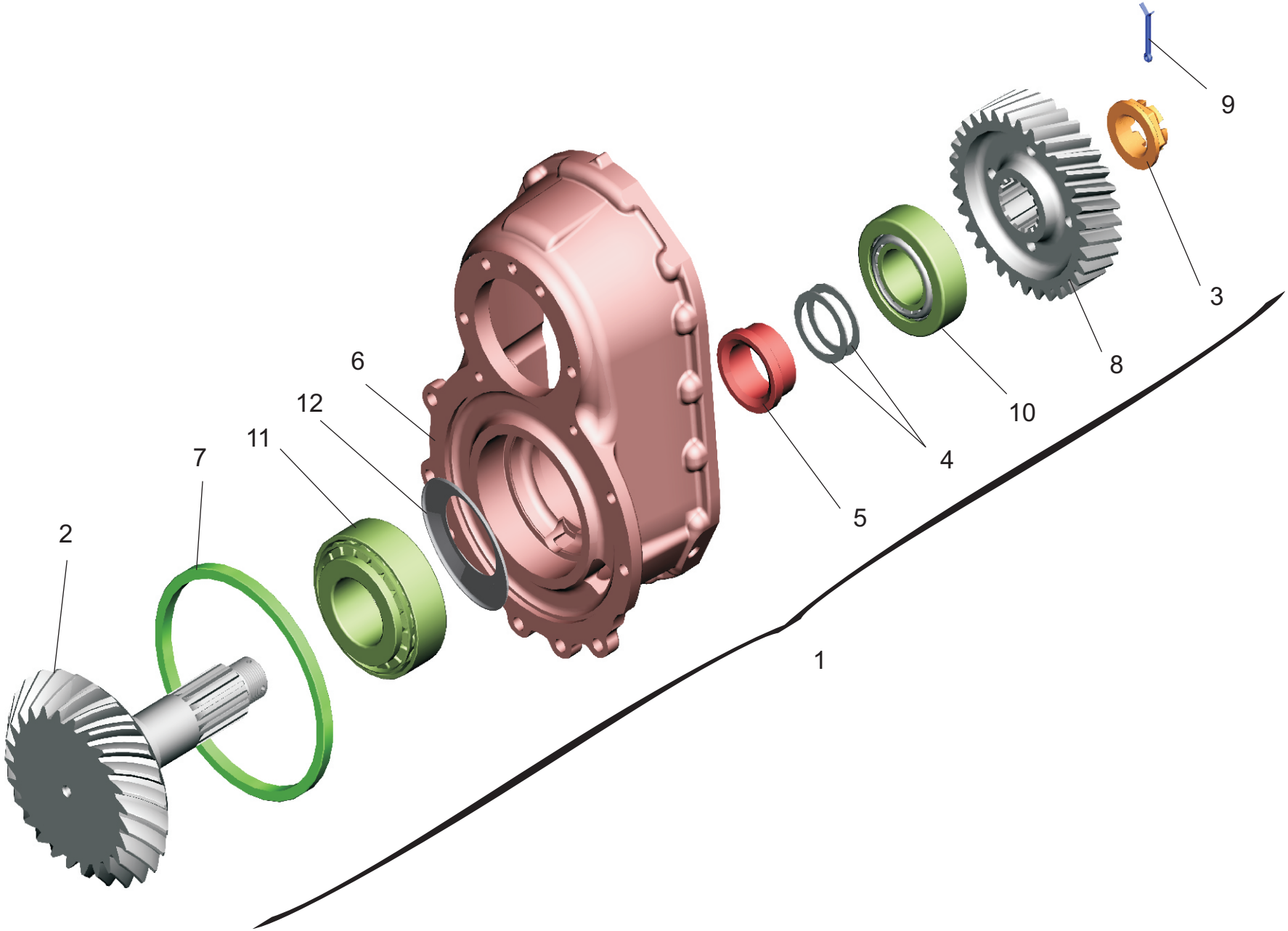

Рис.49 Редуктор среднего моста. Шестерня ведущая.
Fig. 49 Intermediate axle reduction gear. Drive pinion.

Поз. Pos.	**№ детали** Part №	**Наименование** Description	**Количество** Quantity	
1.	64301-2502021-020	Шестерня ведущая (U=3.57) *Drive pinion*	1	-
-	6430-2502021-020	Шестерня ведущая (U=3.86) *Drive pinion*	1	-
-	64221-2502021-030	Шестерня ведущая (U=4.59) *Drive pinion*	1	-
-	643012-2502021	Шестерня ведущая (U=4.2) *Drive pinion*	1	-
-	6312A5-2502021	Шестерня ведущая (U=5.08) *Drive pinion*	-	1
-	64229-2502021-020	Шестерня ведущая (U=5.33) *Drive pinion*	-	1
2	64226-2502017-040	Шестерня ведущая (U=3.57) *Drive pinion*	1	-
-	64226-2502017-030	Шестерня ведущая (U=3.86) *Drive pinion*	1	-
-	64221-2502017-040	Шестерня ведущая (U=4.59) *Drive pinion*	1	-
-	643012-2502017-010	Шестерня ведущая (U=4.2) *Drive pinion*	1	-
-	530905-2502017	Шестерня ведущая (U=5.08) *Drive pinion*	-	1
-	64222-2502017	Шестерня ведущая (U=5.33) *Drive pinion*	-	1
3	5336-2402037	Гайка *Nut*	1	1
4	5432-2402076	Прокладка *Gasket*	2*	2*
-	5432-2402077	Прокладка *Gasket*	2*	2*
-	5432-2402078	Прокладка *Gasket*	2*	2*
-	5432-2402079	Прокладка *Gasket*	2*	2*
-	5432-2402094	Прокладка *Gasket*	2*	2*
-	5432-2402095	Прокладка *Gasket*	2*	2*
-	5432-2402096	Прокладка *Gasket*	2*	2*

-	5432-2402097	Прокладка *Gasket*	2*	2*
-	5432-2402098	Прокладка *Gasket*	2*	2*
-	5432-2402099	Прокладка *Gasket*	2*	2*
-	5432-2402100	Прокладка *Gasket*	2*	2*
-	5432-2402101	Прокладка *Gasket*	2*	2*
-	5432-2402102	Прокладка *Gasket*	2*	2*
5	6303-2502029	Втулка распорная *Distance sleeve*	1	1
6	6430-2502036-010	Картер промежуточный *Intermediate housing*	1	-
-	64221-2502036-010	Картер промежуточный *Intermediate housing*	-	1
7	6430-2502047	Кольцо *Ring*	1	1
8	6430-2502158-030	Шестерня ведомая *Driven pinion*	1	1
9	45 9871 1232	Шплинт 6.3х63 *Cotter pin*	1	1
10	32313BJ2/QU4CL7CV267	Подшипник32313BJ2/QU4CL7 CV267 *Bearing*	1	1
-	32313BA**	Подшипник 32313BA *Bearing*	1	1
11	32316B	Подшипник 32316B *Bearing*	1	1
-	32316BJ2**	Подшипник 32316BJ2 *Bearing*	1	1
12	5336-2402033	Маслоотражатель *Reflector of oil*	1	1

* максимальное количество
* *quantity maximum*

** -Допускаемая замена
***-permissible replacement*

Рис.50 Редуктор среднего моста. Дифференциал межосевой.

Fig.50 Intermediate axle reduction gear. Interaxle differential.

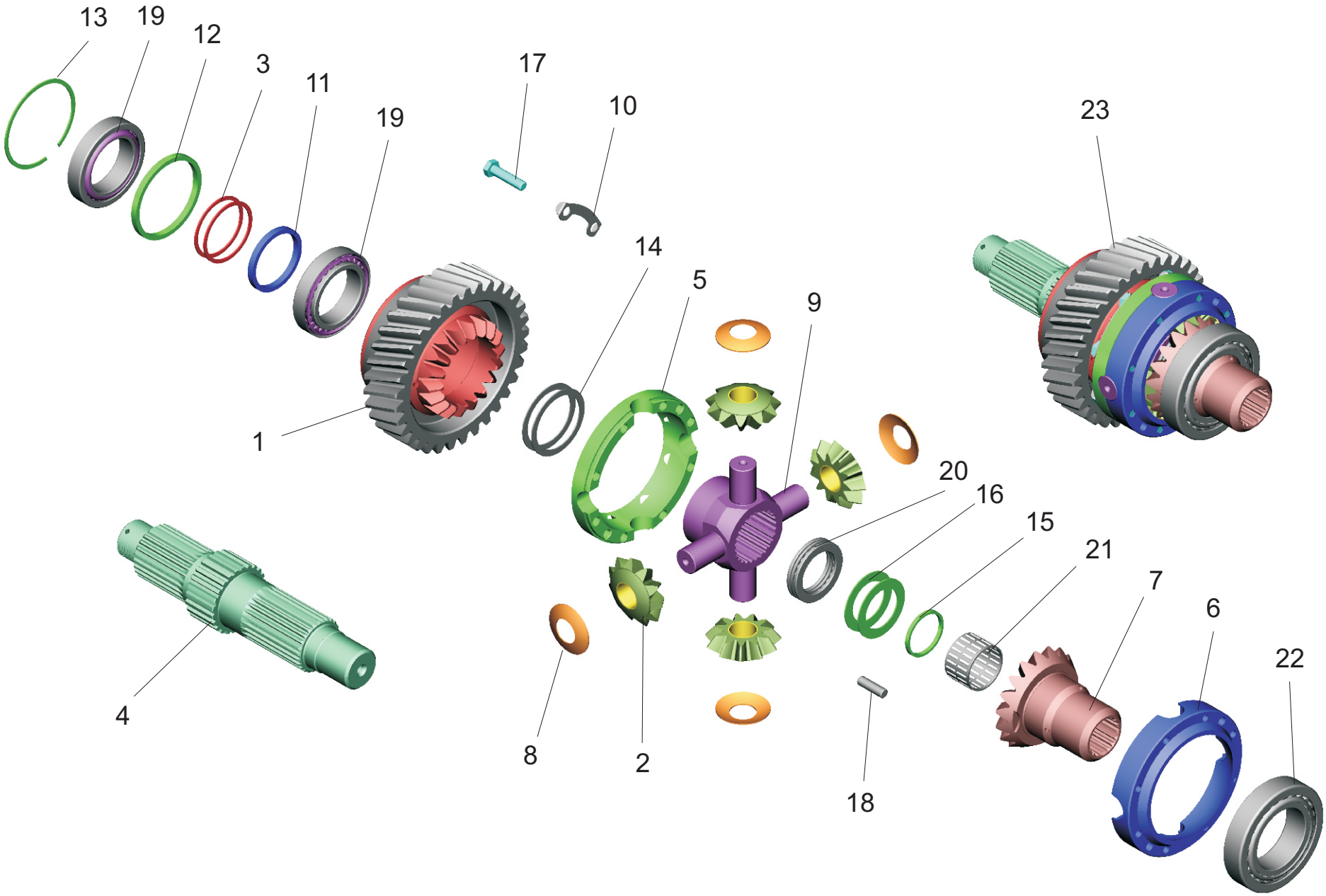

Рис. 50 Редуктор среднего моста. Дифференциал межосевой
Fig. 50 Intermediate axle reduction gear. Unteraxle differential

Поз. Pos.	**№ детали** Part №	**Наименование** Description	**Количество** Quantity	
			64301-2502010-020 64301-2502010-620 6430-2502010-020 6430-2502010-620 64221-2502010-040 64221-2502010-640 643012-2502010 643012-2502010-600	6312A5-2502010 6312A5-2502010-600 64229-2502010-040 64229-2502010-640
1.	6430-2502151-031	Шестерня ведущая *Drive pinion*	1	-
-	6422-2502151-011	Шестерня ведущая *Drive pinion*	-	1
2.	6430-2506055-001	Сателлит *Planet pinion*	4	4
3.	6430-2502076	Шайба регулировочная * *Adjusting washer*	1	1
-	6430-2502077	Шайба регулировочная * *Adjusting washer*	1	1
-	6430-2502078	Шайба регулировочная * *Adjusting washer*	1	1
-	6430-2502079	Шайба регулировочная * *Adjusting washer*	1	1
-	6430-2502094	Шайба регулировочная * *Adjusting washer*	1	1
-	6430-2502095	Шайба регулировочная * *Adjusting washer*	1	1
-	6430-2502096	Шайба регулировочная * *Adjusting washer*	1	1
-	6430-2502097	Шайба регулировочная * *Adjusting washer*	1	1
-	6430-2502098	Шайба регулировочная * *Adjusting washer*	1	1
-	6430-2502099	Шайба регулировочная * *Adjusting washer*	1	1
-	6430-2502100	Шайба регулировочная * *Adjusting washer*	1	1
-	6430-2502101	Шайба регулировочная * *Adjusting washer*	1	1

-	6430-2502102	Шайба регулировочная * *Adjusting washer*	1	1
4	6430-2502128	Вал привода мостов *Axle drive shaft*	1	1
5	6430-2506018	Обойма *Holder*	1	1
6	6430-2506019	Чашка дифференциала *Differential cup*	1	1
7	6430-2506050-001	Шестерня заднего вала *Rear shaft gear*	1	1
8	6430-2506058	Шайба сателлита *Planet pinion washer*	4	4
9	6430-2506060	Крестовина *Center cross*	1	1
10	6430-2506067	Пластина стопорная *Lock plate*	4	4
11	6430-2506068	Кольцо распорное *Distance ring*	1	1
12	6422-2506070	Кольцо *Ring*	1	1
13	6422-2506072	Кольцо *Ring*	1	1
14	6430-2506076	Шайба регулировочная * *Adjusting washer*	1	1
-	6430-2506077	Шайба регулировочная * *Adjusting washer*	1	1
-	6430-2506078	Шайба регулировочная * *Adjusting washer*	1	1
-	6430-2506079	Шайба регулировочная * *Adjusting washer*	1	1
-	6430-2506080	Шайба регулировочная * *Adjusting washer*	1	1
-	6430-2506081	Шайба регулировочная * *Adjusting washer*	1	1
15	6430-2506083	Кольцо *Ring*	1	1
16	6430-2506086	Шайба регулировочная * *Adjusting washer*	1	1
-	6430-2506087	Шайба регулировочная * *Adjusting washer*	1	1
-	6430-2506088	Шайба регулировочная * *Adjusting washer*	1	1
-	6430-2506089	Шайба регулировочная * *Adjusting washer*	1	1

-	6430-2506090	Шайба регулировочная * *Adjusting washer*	1	1
-	6430-2506091	Шайба регулировочная * *Adjusting washer*	1	1
17	201 571	Болт М12х1.25-6gх50 *Bolt*	8	8
18	258 830	Штифт 12х40 *Pin*	2	2
19	32014X/Q	Подшипник 32014X/Q *Bearing*	2	2
-	32014X**	Подшипник 32014X *Bearing*	2	2
20	8111	Подшипник 8111 *Bearing*	1	1
-	8111K**	Подшипник 8111K *Bearing*	1	1
21	664910E	Подшипник 664910E *Bearing*	1	1
22	33116	Подшипник 33116(SKF) *Bearing*	1	-
-	33116/Q	Подшипник 33116/Q(SKF) *Bearing*	1	-
-	6-7516A	Подшипник 6-7516A *Bearing*	-	1
23	6430-2506010-020	Дифференциал межосевой *Interaxle differential*	1	-
-	64229-2506010	Дифференциал межосевой *Interaxle differential*	-	1

* Устанавливать прокладку необходимой толщины
** Mount gasket of necessary thickness*

**-Допускаемая замена
**-*Supposed replacement*

Рис.51 Редуктор среднего моста. Межколесная блокировка дифференциала.

Fig.51 Intermediate axle reduction gear. Inter wheel lockup mechanism.

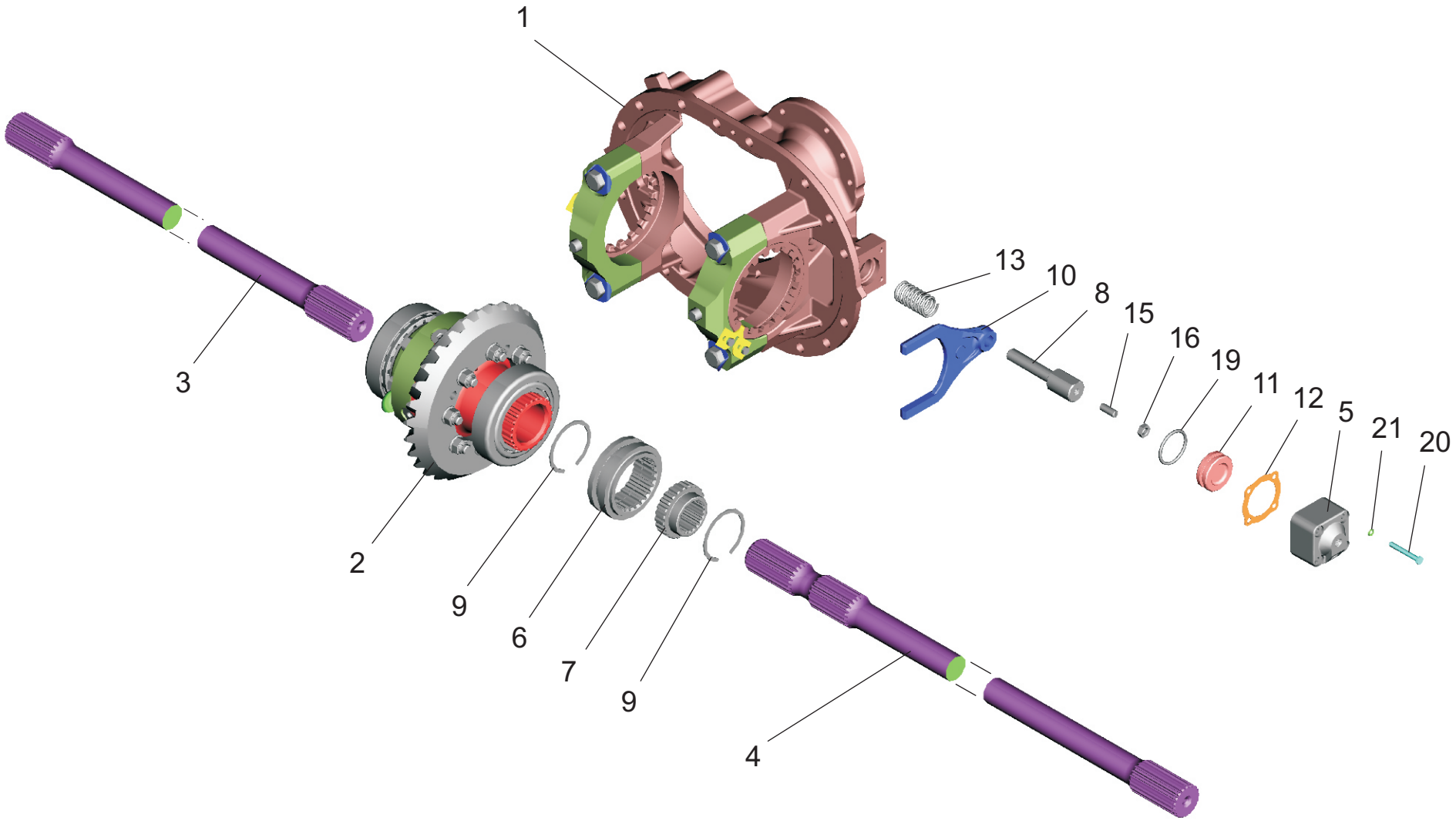

Рис. 51 Редуктор среднего моста. Межколесная блокировка дифференциала.

Fig. 51 Intermediate axle reduction gear. Inter wheel lockup mechanism.

Поз. Pos.	**№ детали** Part №	**Наименование** Description	**Количество** Quantity											
			64301-2502010-020	64301-2502010-620	6430-2502010-020	6430-2502010-620	64221-2502010-040	64221-2502010-640	643012-2502010	643012-2502010-600	6312A5-2502010	6312A5-2502010-600	64229-2502010-040	64229-2502010-640
1.	6430-2502015-010	Картер редуктора *Reduction gear housing*	1	1	1	1	1	1	1	1	-	-	-	-
-	64221-2502015-020	Картер редуктора *Reduction gear housing*	-	-	-	-	-	-	-	-	1	1	1	1
2	64301-2503010-020	Дифференциал (U=3.57) *Differential*	1	1	-	-	-	-	-	-	-	-	-	-
-	64226-2503010-10	Дифференциал (U=3.86) *Differential*	-	-	1	1	-	-	-	-	-	-	-	-
-	64221-2503010-10	Дифференциал(U=4.59) *Differential*	-	-	-	-	1	1	-	-	-	-	-	-
-	643012-2503010	Дифференциал (U=4.2) *Differential*	-	-	-	-	-	-	1	1	-	-	-	-
-	6312A5-2503010	Дифференциал (U=5.08) *Differential*	-	-	-	-	-	-	-	-	1	1	-	-
-	64229-2503010-020	Дифференциал (U=5.33) *Differential*	-	-	-	-	-	-	-	-	-	-	1	1
3	5440-2403070	Полуось *Semi axle*	1	1	1	1	1	1	1	1	1	1	1	1
4	5440-2403071	Полуось *Semi axle*	1	1	1	1	1	1	1	1	1	1	1	1
5	54321-2409012-020	Цилиндр *Cylinder*	1	1	1	1	1	1	1	1	1	1	1	1
6	54326-2409022	Муфта *Coupling*	1	1	1	1	1	1	1	1	1	1	1	1
7	54321-2409024-01	Ступица муфты *Coupling hub*	1	1	1	1	1	1	1	1	1	1	1	1
8	5440-2409027	Ось *Axis*	1	1	1	1	1	1	1	1	1	1	1	1
9	54326-2409029	Кольцо *Ring*	2	2	2	2	2	2	2	2	2	2	2	2
10	54326-2409032-10	Вилка *Fork*	1	1	1	1	1	1	1	1	1	1	1	1

11	54321-2409042-001	Поршень *Piston*	1	1	1	1	1	1	1	1	1	1	1	1
12	6303-2509017	Прокладка *Gasket*	1	1	1	1	1	1	1	1	1	1	1	1
13	500-3512108	Пружина *Spring*	1	1	1	1	1	1	1	1	1	1	1	1
15	242 577	Винт М12х1.25-6gх30 *Screw*	1	1	1	1	1	1	1	1	1	1	1	1
16	250 615	Гайка М12х1.25-6Н *Nut*	2	2	2	2	2	2	2	2	2	2	2	2
19	050-060-58-2-3	Кольцо 050-060-58-2-3 *Ring*	1	1	1	1	1	1	1	1	1	1	1	1
20	200271	Болт М8-6gх60 *Bolt*	4	4	4	4	4	4	4	4	4	4	4	4
21	252135	Шайба 8Т *Washer*	4	4	4	4	4	4	4	4	4	4	4	4

Рис. 52 Шестерни ведущая и ведомая (комплект для запчастей).
Fig.52 Drive and driven pinions (set for spare parts).

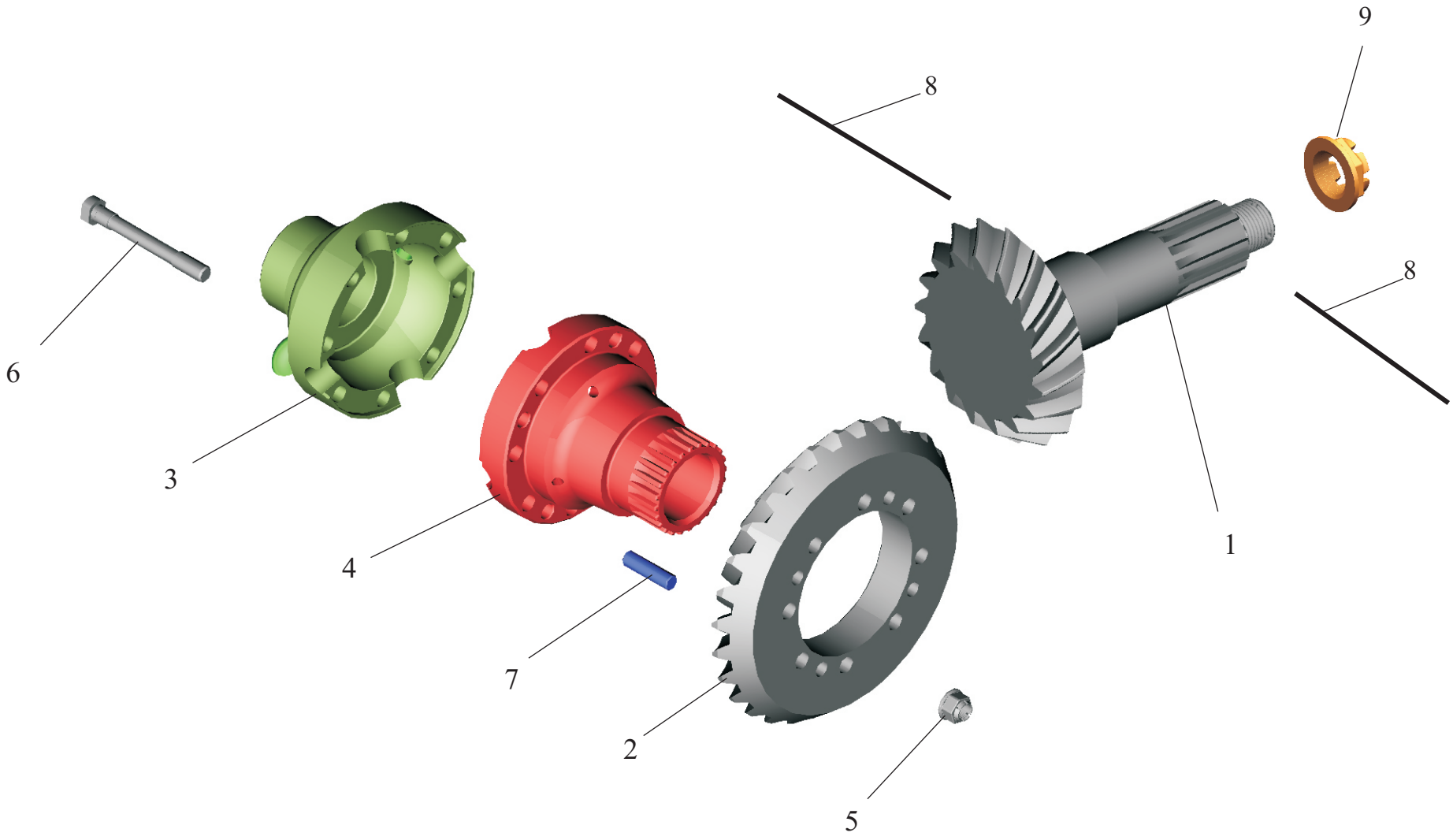

Рис. 52 Шестерни ведущая и ведомая (комплект для запчастей)
Fig. 52 Drive and driven pinions (set for spare parts)

Поз. Pos.	**№ детали** Part №	**Наименование** Description	**Кол-во** Quantity					
			64221-2502020	**64226-2502020**	**6312A5-2502020**	**6430-2502020**	**643012-2502020**	**64229-2502020**
1	64226-2502017-040	Шестерня ведущая (U=3.57) *Drive pinion*	-	-	-	1	-	-
-	64226-2502017-030	Шестерня ведущая (U=3.86) *Drive pinion*	-	1	-	-	-	-
-	64221-2502017-040	Шестерня ведущая (U=4.59) *Drive pinion*	1	-	-	-	-	-
-	643012-2502017-010	Шестерня ведущая (U=4.2) *Drive pinion*	-	-	-	-	1	-
-	530905-2502017	Шестерня ведущая (U=5.08) *Drive pinion*	-	-	1	-	-	-
-	64222-2502017-020	Шестерня ведущая (U=5.33) *Drive pinion*	-	-	-	-	-	1
2	64226-2502060-50	Шестерня ведомая (U=3.57) *Driven pinion*	-	-	-	1	-	-
-	64226-2502060-10	Шестерня ведомая (U=3.86) *Driven pinion*	-	1	-	-	-	-
-	64221-2502060-20	Шестерня ведомая (U=4.59) *Driven pinion*	1	-	-	-	-	-
-	643012-2502060	Шестерня ведомая (U=4.2) *Driven pinion*	-	-	-	-	1	-
-	530905-2502060	Шестерня ведомая (U=5.08) *Driven pinion*	-	-	1	-	-	-
-	64222-2502060	Шестерня ведомая (U=5.33) *Driven pinion*	-	-	-	-	-	1
3	5440-2403015	Чашка правая *Right cup*	1	1	1	1	1	1
4	64221-2503019-10	Чашка левая *Left cup*	1	1	1	1	1	1
5	250691	Гайка М16х1.5-6Н *Nut*	2	2	2	2	2	2

6	54323-2403079	Зажим *Clamp*	2	2	2	2	2	2
7	377677	Штифт 15х40 *Pin*	4	4	4	4	4	4
8	258297	Шплинт 1,6х650 *Cotter pin*	2	2	2	2	2	2
9	5336-2402037	Гайка *Nut*	1	1	1	1	1	1

*- Поставляется комплектно

*- *It is delivered completely*

Рис.53 Мост средний. Вал задний.

Fig.53 Intermediate axle. Rear shaft

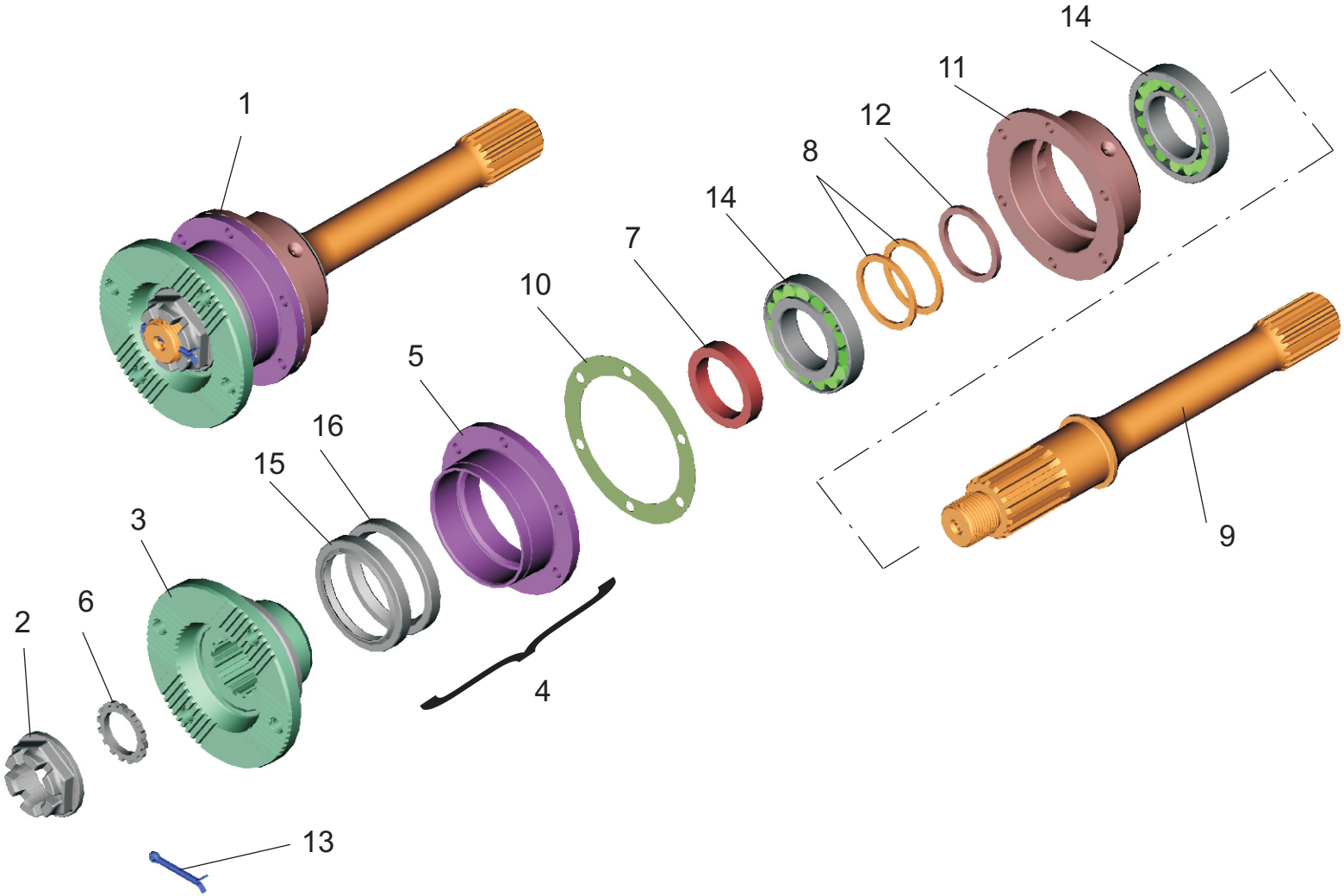

Рис. 53 Мост средний. Вал задний
Fig. 53 Intermediate Axle. Rear Shaft

Поз. Pos.	**№ детали** Part №	**Наименование** Description	**Количество** Quantity												
			64301-2500012	64301-2500012-600	6430-2500012-020	6430-2500012-030	6430-2500012-620	643011-2500012	643011-2500012-600	643012-2500012	643012-2500012-600	6312A5-2500012	6312A5-2500012-600	6501-2500012	6501-2500012-600
1.	6430-2502170-020	Вал задний в сборе *Rear shaft assy*	1	-	1	1	-	1	-	1	-	1	-	1	-
-	6430-2502170-620	Вал задний в сборе *Rear shaft assy*	-	1	-	-	1	-	1	-	1	-	1	-	1
2	5336-2402037	Гайка *Nut*	1	1	1	1	1	1	1	1	1	1	1	1	1
3	54326-2402061-020	Фланец *Flange*	1	1	1	1	1	1	1	1	1	1	1	1	1
4	6430-2502050	Крышка в сборе *Cover assy*	1	-	1	1	-	1	-	1	-	1	-	1	-
-	6430-2502050-600	Крышка в сборе *Cover assy*	-	1	-	-	1	-	1	-	1	-	1	-	1
5	6430-2502051	Крышка *Cover*	1	1	1	1	1	1	1	1	1	1	1	1	1
6	6303-2502064-010	Кольцо уплотнительное *Sealing ring*	1	1	1	1	1	1	1	1	1	1	1	1	1
7	6430-2502074-010	Втулка *Bushing*	1	1	1	1	1	1	1	1	1	1	1	1	1
8	6422-2502076-010	Шайба регулировочная *Adjusting washer*	2*	2*	2*	2*	2*	2*	2*	2*	2*	2*	2*	2*	2*
-	6422-2502077-010	Шайба регулировочная *Adjusting washer*	2*	2*	2*	2*	2*	2*	2*	2*	2*	2*	2*	2*	2*
-	6422-2502078-010	Шайба регулировочная *Adjusting washer*	2*	2*	2*	2*	2*	2*	2*	2*	2*	2*	2*	2*	2*
-	6422-2502079-010	Шайба регулировочная *Adjusting washer*	2*	2*	2*	2*	2*	2*	2*	2*	2*	2*	2*	2*	2*
-	6422-2502094-010	Шайба регулировочная *Adjusting washer*	2*	2*	2*	2*	2*	2*	2*	2*	2*	2*	2*	2*	2*
-	6422-2502095-010	Шайба регулировочная *Adjusting washer*	2*	2*	2*	2*	2*	2*	2*	2*	2*	2*	2*	2*	2*
-	6422-2502096-010	Шайба регулировочная *Adjusting washer*	2*	2*	2*	2*	2*	2*	2*	2*	2*	2*	2*	2*	2*
-	6422-2502097-010	Шайба регулировочная *Adjusting washer*	2*	2*	2*	2*	2*	2*	2*	2*	2*	2*	2*	2*	2*

-	6422-2502098-010	Шайба регулировочная *Adjusting washer*	2*	2*	2*	2*	2*	2*	2*	2*	2*	2*	2*	2*	2*	2*
-	6422-2502099-010	Шайба регулировочная *Adjusting washer*	2*	2*	2*	2*	2*	2*	2*	2*	2*	2*	2*	2*	2*	2*
-	6422-2502100-010	Шайба регулировочная *Adjusting washer*	2*	2*	2*	2*	2*	2*	2*	2*	2*	2*	2*	2*	2*	2*
-	6422-2502101-010	Шайба регулировочная *Adjusting washer*	2*	2*	2*	2*	2*	2*	2*	2*	2*	2*	2*	2*	2*	2*
-	6422-2502102-010	Шайба регулировочная *Adjusting washer*	2*	2*	2*	2*	2*	2*	2*	2*	2*	2*	2*	2*	2*	2*
9	6430-2502160-020	Вал задний *Rear shaft*	1	1	1	1	1	1	1	1	1	1	1	1	1	1
10	6422-2502168	Прокладка *Gasket*	1	1	1	1	1	1	1	1	1	1	1	1	1	1
11	6422-2502175-020	Стакан *Sleeve*	1	1	1	1	1	1	1	1	1	1	1	1	1	1
12	6422-2506068-010	Кольцо распорное *Distance ring*	1	1	1	1	1	1	1	1	1	1	1	1	1	1
13	45 9871 1232	Шплинт 6.3х63 *Cotter pin*	1	1	1	1	1	1	1	1	1	1	1	1	1	1
14	32013X	Подшипник 32013X *Bearing*	2	2	2	2	2	2	2	2	2	2	2	2	2	2
-	32013X/Q**	Подшипник 32013X/Q *Bearing*	2	2	2	2	2	2	2	2	2	2	2	2	2	2
15	РТИ-1.2-85х110	Манжета *Collar*	1	1	1	1	1	1	1	1	1	1	1	1	1	1
-	BAU6 X2 85-110-12**	Манжета *Collar*	1	1	1	1	1	1	1	1	1	1	1	1	1	1
16	РТИ-2.2-85х110	Манжета *Collar*	1	1	1	1	1	1	1	1	1	1	1	1	1	1
-	BAU5 SLX2 85-110-12**	Манжета *Collar*	1	1	1	1	1	1	1	1	1	1	1	1	1	1

*Наибольшее количество
**Maximum quantity*

**-Допускаемая замена
***-Supposed replacement*

Рис.54 Установка привода управления блокировки 5440-2400024

Fig. 54 Installation of a drive of management by blocking 5440-2400024

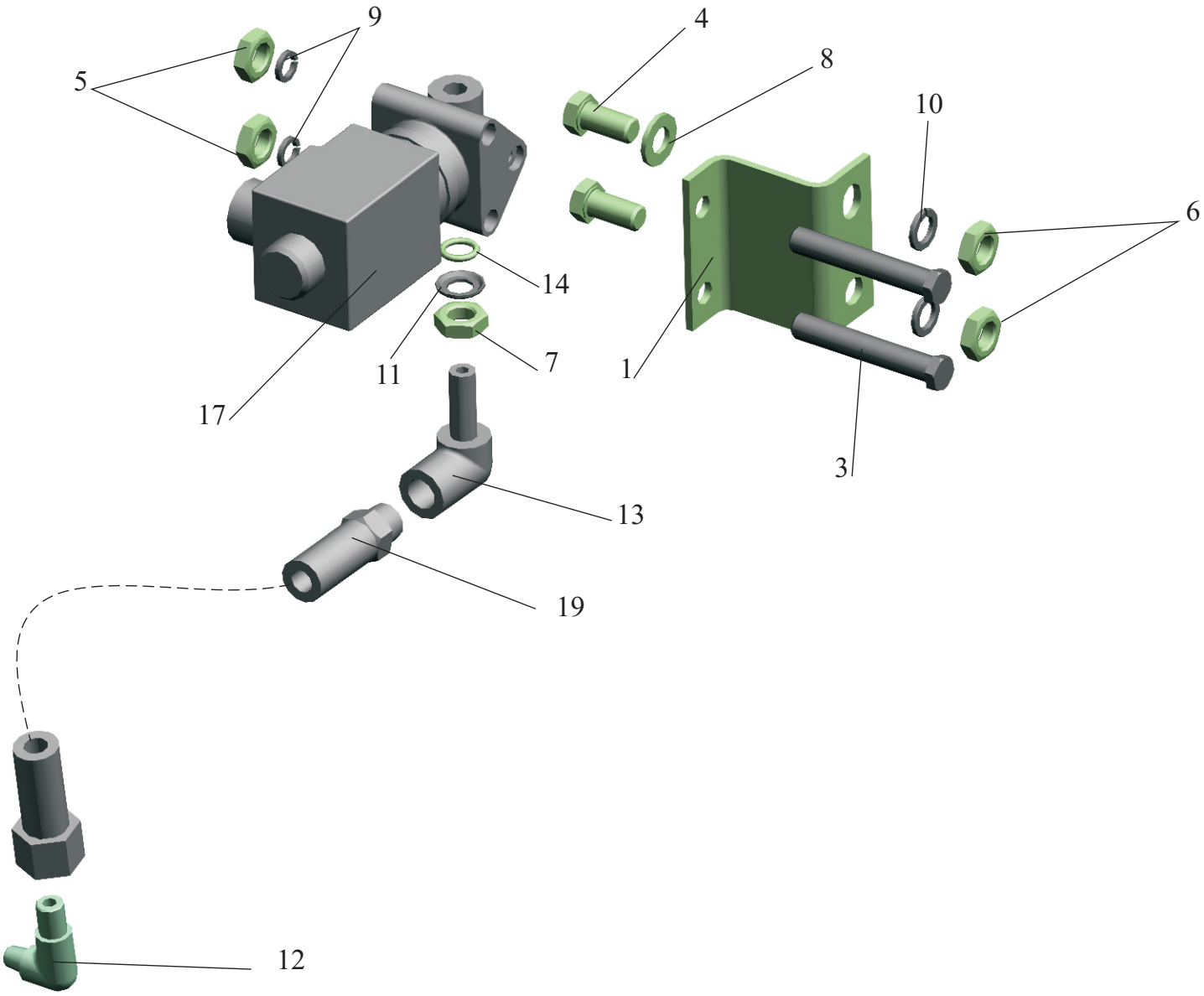

Рис. 54 Установка привода управления блокировкой 5440-2400024
Fig. 54 Installation of a drive of management by blocking 5440-2400024

Поз. Pos.	**№ детали** Part №	**Наименование** Description	**Количество** Quantity
1	54321-2411054	Кронштейн *Bracket*	1
3	200272	Болт М8-6gx65 *Bolt*	2
4	201501	Болт М10-6gx35 *Bolt*	2
5	250510	Гайка М8-6Н *Nut*	2
6	250512	Гайка М10-6Н *Nut*	2
7	250513	Гайка М10х1-6Н *Nut*	1
8	252006	Шайба 10 *Washer*	1
*	А.10.04.019	Шайба А.10.04.019 *Washer*	-
9	252135	Шайба 8Т *Washer*	2
10	252136	Шайба 10 ОТ *Washer*	2
11	375600	Шайба 10 *Washer*	1
12	379650	Угольник *Elbow*	1
13	402958	Угольник *Elbow*	2
14	010-014-25-2-3	Кольцо 010-014-25-2-3 *O-Ring*	1
17	КЭБ-420С	Клапан электромагнитный *Electromagnetic valve*	1
19	500-3506060-Б2	Шланг *Hose*	1

*- Допускаемая замена
*- *Supposed replacement*

Рис. 55 Установка привода управления блокировки 6430-2500024

Fig. 55 Installation of a drive of management by blocking 6430-2500024

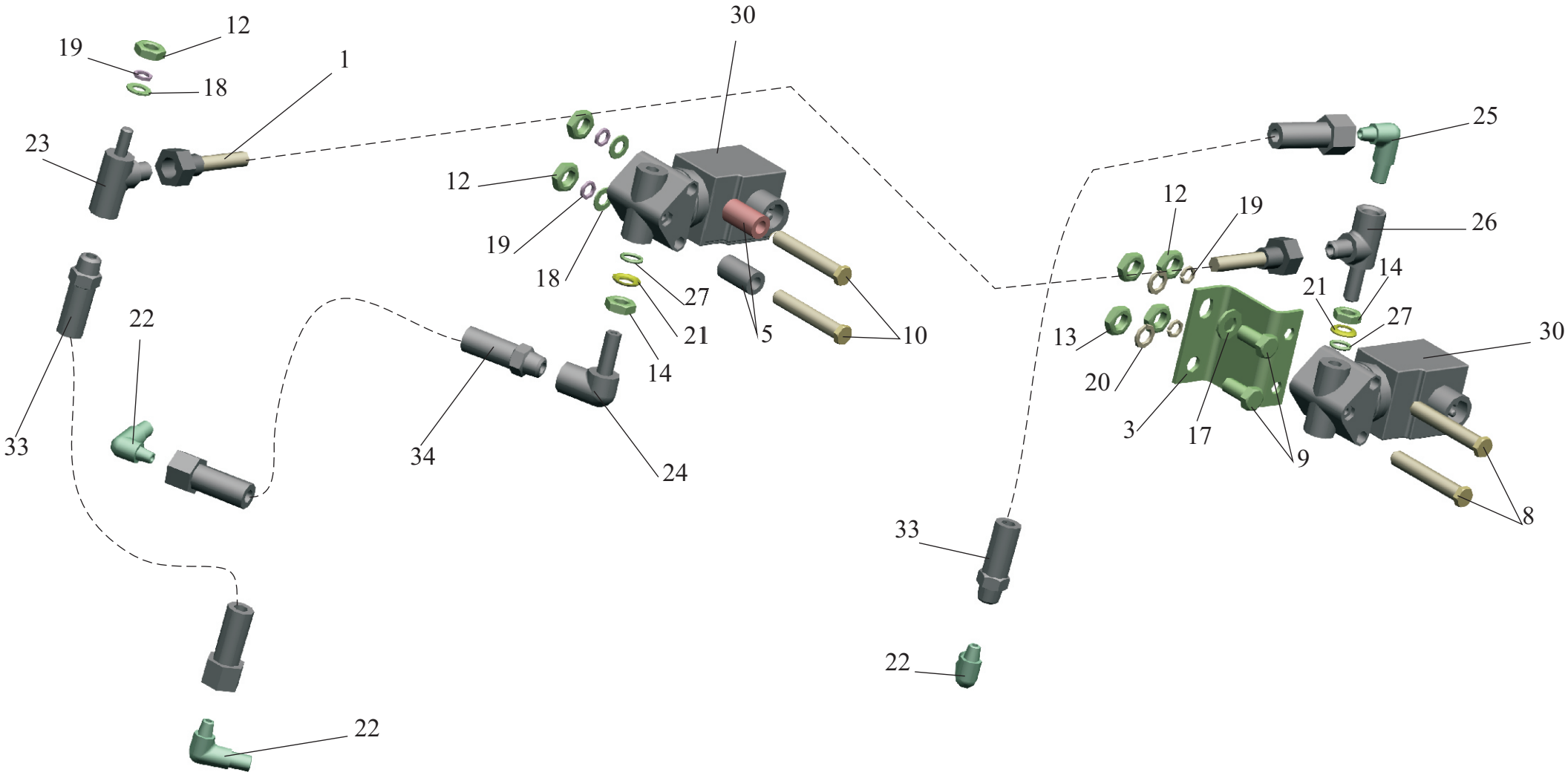

Рис. 55 Установка привода управления блокировкой 6430-2500024
Fig. 55 Installation of a drive of management by blocking 6430-2500024

Поз. Pos.	**№ детали** Part №	**Наименование** Description	**Количество** Quantity
1	6430-2511036	Трубка *Pipe*	1
3	54321-2411054	Кронштейн *Bracket*	1
5	6430-2511054	Втулка *Bushing*	2
8	200272	Болт М8-6gх65 *Bolt*	2
9	201499	Болт М10-6gх30 *Bolt*	2
10	200279	Болт М8-6gх100 *Bolt*	2
12	250510	Гайка М8-6Н *Nut*	5
13	250512	Гайка М10-6Н *Nut*	2
14	250513	Гайка М10х1-6Н *Nut*	2
17	252006	Шайба 10 *Washer*	1
*	А.10.04.019	Шайба А.10.04.019 *Washer*	-
18	252005	Шайба 8 *Washer*	3
19	252135	Шайба 8Т *Washer*	5
20	252136	Шайба 10 ОТ *Washer*	2
21	375600	Шайба 10 *Washer*	2
22	379650	Угольник *Elbow*	3
23	402942	Угольник *Elbow*	1
24	402958	Угольник *Elbow*	1
25	379072	Угольник *Elbow*	1
26	403088	Тройник *T-piece*	1
27	010-014-25-2-3	Кольцо 010-014-25-2-3 *Ring*	2

30	КЭБ-420С	Клапан электромагнитный *Electromagnetic valve*	2
33	500-3506060-Б2	Шланг *Hose*	2
34	6422-3506094	Шланг *Hose*	1

*- Допускаемая замена

*- *Supposed replacement*

Рис. 56 Установка привода управления блокировкой 6501-2500024

Fig. 56 Installation of a drive of management by blocking 6501-2500024

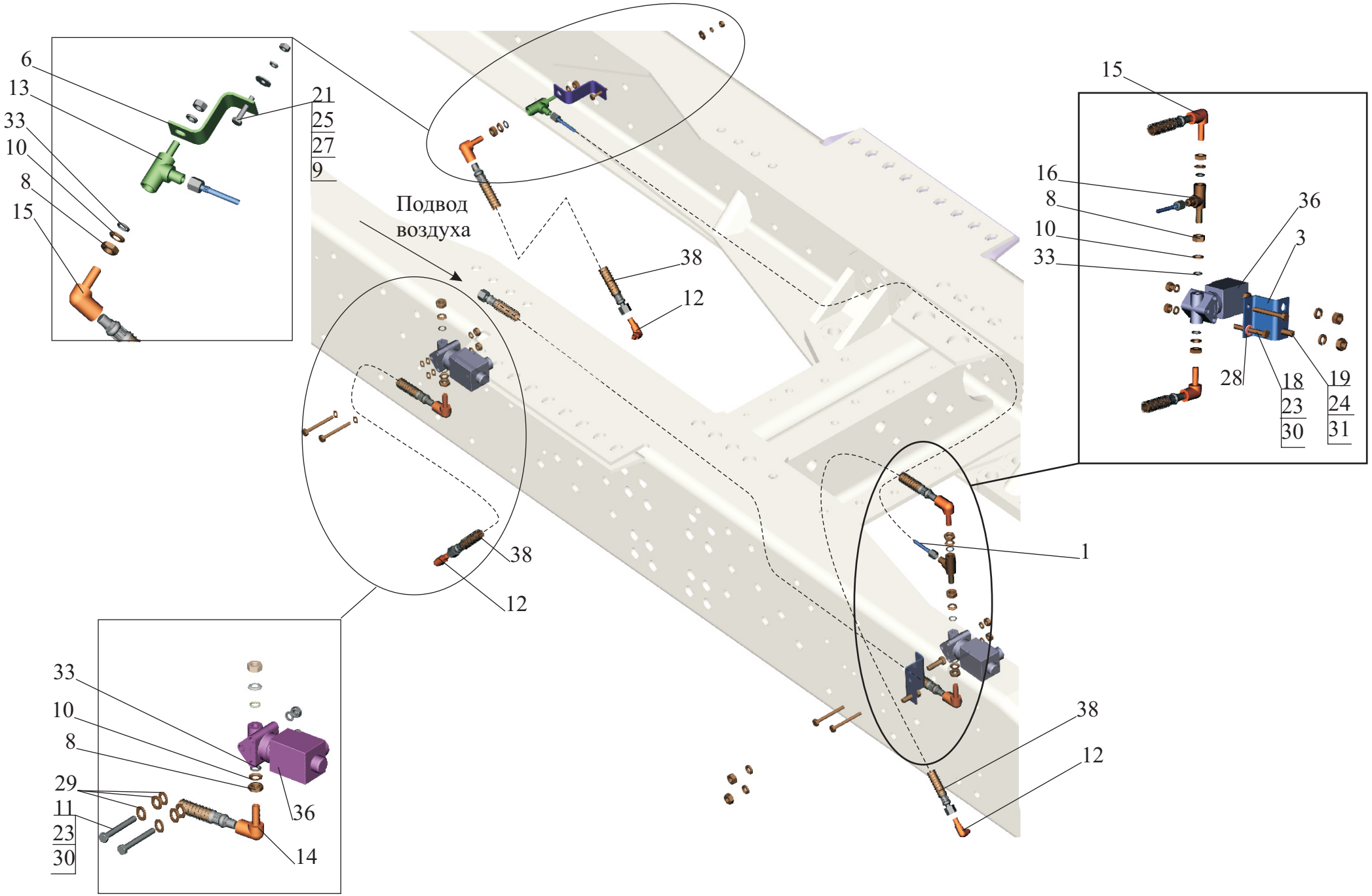

Рис. 56 Установка привода управления блокировкой 6501-2500024
Fig. 56 Installation of a drive of management by blocking 6501-2500024

Поз. Pos.	**№ детали** Part №	**Наименование** Description	**Количество** Quantity
1	6430-2511036	Трубка *Pipe*	1
3	54321-2411054	Кронштейн *Bracket*	1
6	54321-3124049	Кронштейн *Bracket*	1
8	250513	Гайка М10х1-6Н *Nut*	2
9	252037	Шайба 6 *Washer*	2
10	375600	Шайба 10 *Washer*	2
11	370848	Болт М8-6gх75 *Bolt*	2
12	379650	Угольник *Elbow*	3
13	402942	Угольник *Elbow*	1
14	402958	Угольник *Elbow*	1
15	379072	Угольник *Elbow*	2
16	403088	Тройник *T-piece*	1
18	200272	Болт М8-6gх65 *Bolt*	2
19	201501	Болт М10-6gх35 *Bolt*	2
21	200213	Болт М6-6gх35 *Bolt*	1
23	250510	Гайка М8-6Н *Nut*	5
24	250512	Гайка М10-6Н *Nut*	2
25	250508	Гайка М6-6Н *Nut*	1
27	252134	Шайба 6Т *Washer*	1
28	252006	Шайба 10 *Washer*	1
-	А.10.04.019*	Шайба А.10.04.019 *Washer*	1

29	252005	Шайба 8 *Washer*	6
30	252135	Шайба 8Т *Washer*	5
31	252136	Шайба 10 ОТ *Washer*	2
33	010-014-25-2-3	Кольцо 010-014-25-2-3 *Ring*	2
36	КЭБ-420С	Клапан электромагнитный *Electromagnetic valve*	2
38	938-3506060-Б	Шланг *Hose*	3

*- Допускаемая замена

*- *Supposed replacement*

Рис. 57 Установка седельно-сцепного устройства

Fig. 57 Installation of coupling device

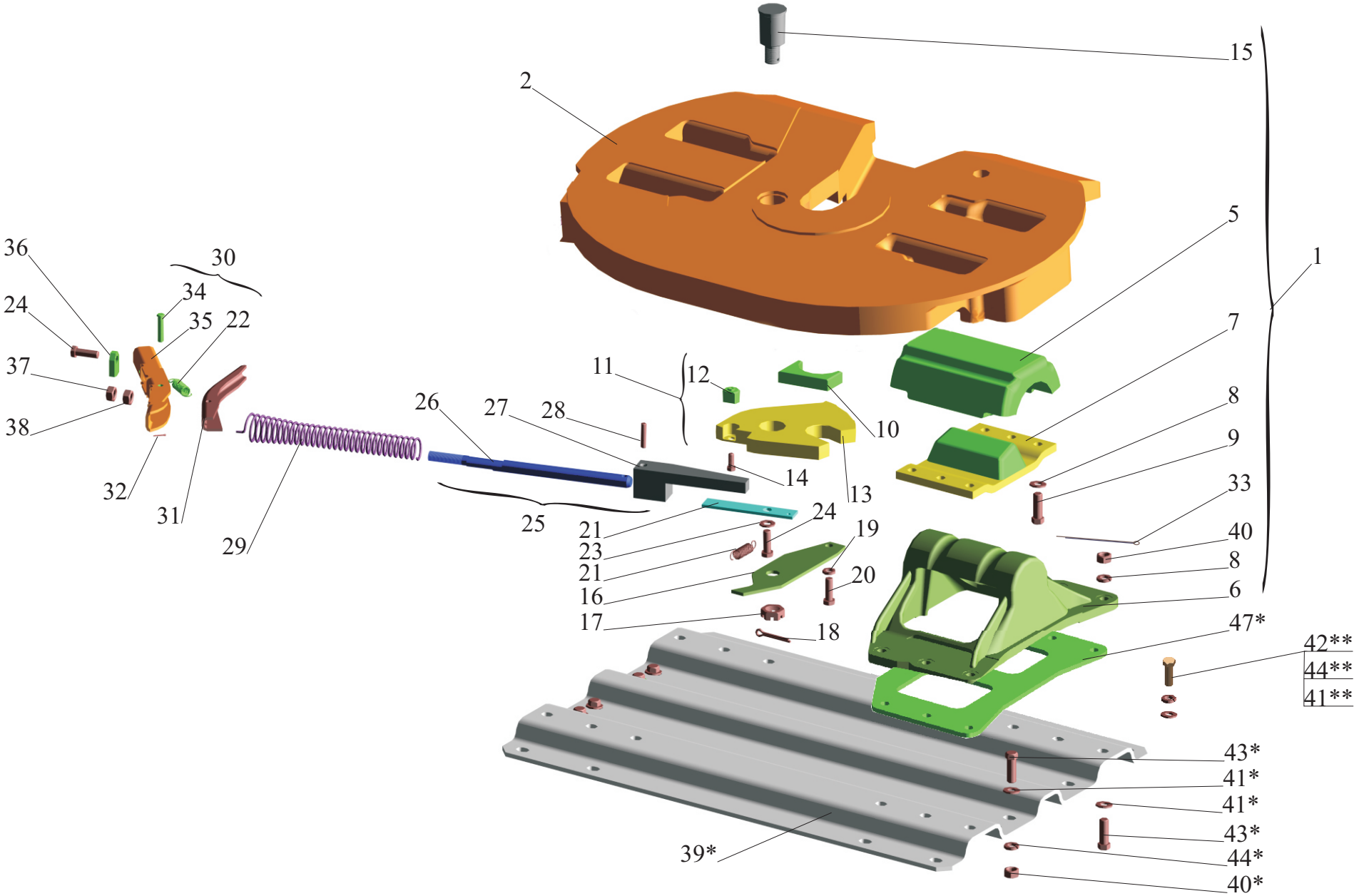

Рис. 57 Установка седельно-сцепного устройства
Fig. 57 Installation of coupling device

Поз. Pos.	**№ детали** Part №	**Наименование** Description	**Количество** Quantity									
			5440-2700001-002	**5440-2700001-013**	**5440-2700001-014**	**544008-2700001-001**	**544008-2700001-002**	**544008-2700001-013**	**544008-2700001-014**	**6430-27000001-001**	**6430-27000001-010**	**6430-27000001-011**
1	64221-2702010-01	Седельно-сцепное устройство *Coupling device*	1	-	-	1	1	1	1	1	1	1
-	5440-2702010	Седельно-сцепное устройство *Coupling device*	-	1	1	-	-	-	-	-	-	-
2	64221-2702028	Седло *Fifth-wheel*	1	1	1	1	1	1	1	1	1	1
5	64221-2702090	Подушка *Pad*	2	2	2	2	2	2	2	2	2	2
6	64221-2702071	Кронштейн *Bracket*	2	-	-	2	2	2	2	2	2	2
-	5440-2702071	Кронштейн *Bracket*	-	2	2	-	-	-	-	-	-	-
7	64221-2702056	Кронштейн *Bracket*	2	2	2	2	2	2	2	2	2	2
8	252139	Шайба 16ОТ *Washer*	12	12	12	12	12	12	12	12	12	12
9	372703	Болт 3М16-6hх45 *Bolt*	12	12	12	12	12	12	12	12	12	12
10	64221-2703016	Захват передний *Front grip*	1	1	1	1	1	1	1	1	1	1
11	64221-2703015	Захват задний *Rear grip*	1	1	1	1	1	1	1	1	1	1
12	64221-2703020	Опора *Support*	1	1	1	1	1	1	1	1	1	1
13	64221-2703017	Захват задний *Rear grip*	1	1	1	1	1	1	1	1	1	1
14	201495	Болт М10-6gх20 *Bolt*	1	1	1	1	1	1	1	1	1	1
15	64221-2704125	Палец *Pin*	1	1	1	1	1	1	1	1	1	1

16	64221-2703156	Крышка *Cover*	1	1	1	1	1	1	1	1	1	1
17	250910	Гайка М24х2-5Н6Н *Nut*	1	1	1	1	1	1	1	1	1	1
18	258071	Шплинт 5х45 *Cotter pin*	1	1	1	1	1	1	1	1	1	1
19	252138	Шайба 14ОТ *Washer*	1	1	1	1	1	1	1	1	1	1
20	201585	Болт М14-6hх30 *Bolt*	1	1	1	1		1		1	1	1
21	64221-2704138	Защелка *Latch*	1	1	1	1	1	1	1	1	1	1
22	200В-2703146	Пружина *Spring*	2	2	2	2	2	2	2	2	2	2
23	252017	Шайба 16 *Washer*	1	1	1	1	1	1	1	1	1	1
24	372179	Болт М14-6hх25 *Bolt*	2	2	2	2	2	2	2	2	2	2
25	64221-2703028	Кулак *Cam*	1	1	1	1	1	1	1	1	1	1
26	64221-2703032	Шток *Rod*	1	1	1	1	1	1	1	1	1	1
27.	64221-2703029	Кулак *Cam*	1	1	1	1	1	1	1	1	1	1
28	377576	Штифт 10х45 *Set pin*	1	1	1	1	1	1	1	1	1	1
29	64221-2703033	Пружина *Spring*	1	1	1	1	1	1	1	1	1	1
30	64221-2703140	Рукоятка *Handle*	1	1	1	1	1	1	1	1	1	1
31	64221-2703152	Опора *Support*	1	1	1	1	1	1	1	1	1	1
32	258038	Шплинт 3,2х16 *Cotter pin*	1	1	1	1	1	1	1	1	1	1
33	258286	Шплинт 1,6х300 *Cotter pin*	4	4	4	4	4	4	4	4	4	4
34	260065	Палец 10х48 *Pin*	1	1	1	1	1	1	1	1	1	1
35	64221-2703136	Рукоятка *Handle*	1	1	1	1	1	1	1	1	1	1
36	64221-2704140	Планка предохранительная *Safety atrip*	1	1	1	1	1	1	1	1	1	1
37	250561	Гайка М16х1,5-6Н *Nut*	1	1	1	1	1	1	1	1	1	1
38	250636	Гайка М16х1,5-6Н *Nut*	1	1	1	1	1	1	1	1	1	1

39*	6430-2702171	Подставка *Support*	-	1	1	-	-	-	-	-	-	-
-	5440-2702171	Подставка *Support*	1	-	-	1	1	1	1	-	1	1
-	5440-2702171-001	Подставка *Support*	-	-	-	-	-	-	-	1	-	-
40*	250691	Гайка М16х1,5-6Н *Nut*	24	24	24	24	24	24	24	22	22	22
41*	375964	Шайба 16 *Washer*	12	12	12	12	12	12	12	12	12	12
42*	371341-10	Болт М16х1,5-6gх45 *Bolt*	-	-	-	-	-	-	-	2	2	2
43*	371343-10	Болт М16х1,5-6gх55 *Bolt*	-	24	24	24	24	24	24	22	22	22
-*	371342	Болт М16х1,5-6gх50 *Bolt*	12	-	-	-	-	-	-	-	-	-
-*	372611	Болт М16х1,5-6gх65 *Bolt*	12	-	-	-	-	-	-	-	-	-
44*	252139	Шайба 16ОТ *Washer*	24	24	24	24	24	24	24	24	24	24
47*	5440-2702143	Брус *Bar*	2	-	-	-	-	-	-	-	-	-

* детали крепления 64221-2702010-01, 5440-2702010 на раму автомобиля.

Рис. 58 Седельно-сцепное устройство 643008-2700001-010,-011,-012,-013

Fig. 58 Coupling device 643008-2700001-010,-011,-012,-013

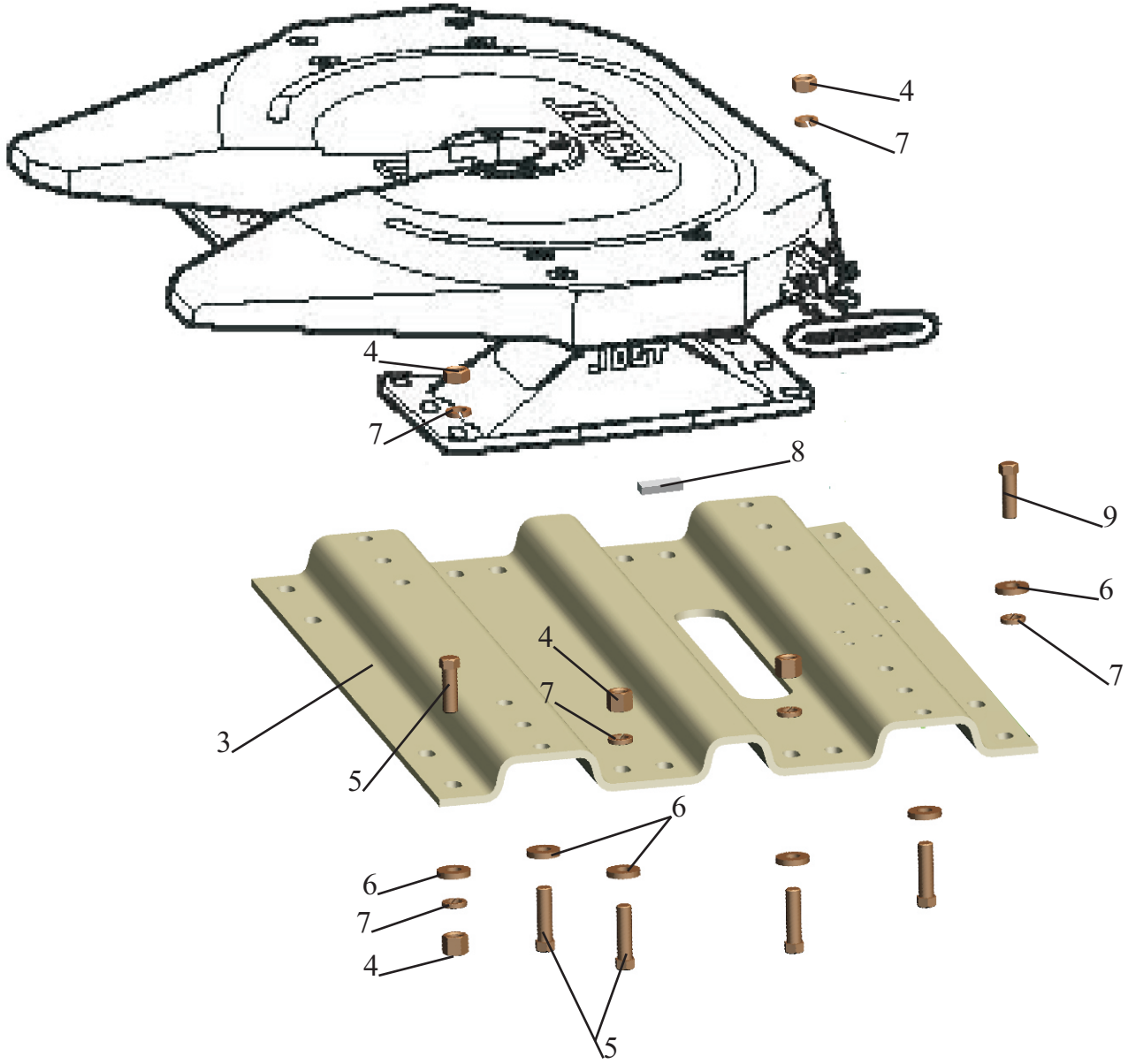

Рис. 58 Седельно-сцепное устройство
643008-2700001-010,-011,-012,-013
Fig. 58 Coupling device
643008-2700001-010,-011,-012,-013

Поз. Pos.	**№ детали** Part №	**Наименование** Description	**Количество** Quantity			
			643008-2700001-010	**643008-2700001-011**	**643008-2700001-012**	**643008-2700001-013**
3	6430-2702171	Подставка *Support*	1	1	1	1
4	250691	Гайка М16х1,5-6Н *Nut*	22	22	22	22
5.	372611	Болт М16х1,5-6gх65 *Bolt*	12	12	12	12
6.	375964	Шайба 16 *Washer*	24	24	24	24
7.	252139	Шайба 16ОТ *Washer*	24	24	24	24
8.	314101	Шпонка 2-12х8х40 *Pin*	6	6	6	6
9	371341-10	Болт М16х1,5-6gх45 *Bolt*	2	2	2	2
10	371343-10	Болт М16х1,5-6gх55 *Bolt*	10	10	10	10
11	SK-HD 38.36	Устройство седельное *Coupler*	1	-	-	-
-	JSK 38C-1	Устройство седельное *Coupler*	-	1	-	-
-	SK-HD 38.36.2	Устройство седельное *Coupler*	-	-	1	-
-	JSK 38C-1 2”	Устройство седельное *Coupler*	-	-	-	1

Рис. 59 Установка верхнего бампера 6430-2800003

Fig. 59 Installation upper bumper 6430-2800003

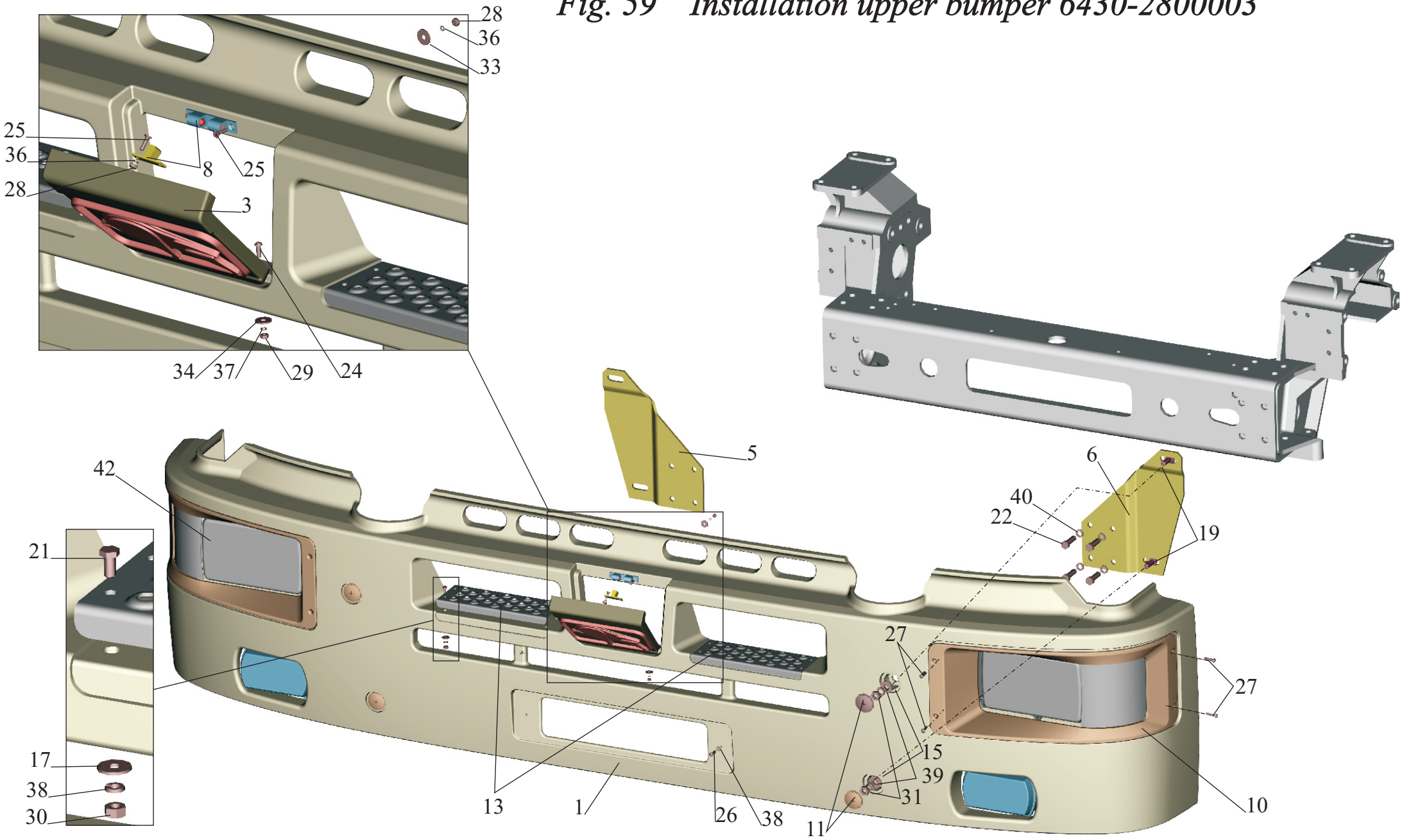

Рис. 59 Установка верхнего бампера 6430-2800003

Fig. 59 Installation upper bumper 6430-2800003

Поз. Pos.	**№ детали** Part №	**Наименование** Description	**Количество** Quantity
1	6430-2803010	Бампер передний верхний *Front bumper upper*	1
3	6430-2803019-010	Крышка бампера *Bumper cover*	1
5	6430-2803070	Кронштейн *Bracket*	1
6	6430-2803071	Кронштейн *Bracket*	1
8	101-5702310	Защелка с фиксатором *Latch with holder*	1
10	6430-2803043-001	Накладка декоративная *Decorative clamp plate*	2
11	6430-2803053	Заглушка *Plug*	4
13	6430-2803065	Накладка *Clamp plate*	2
15	6430-2803085	Шайба *Washer*	4
17	252037	Шайба 6 *Washer*	8
19	371724	Болт М12х1.25-6gх32 *Bolt*	4
21	201418	Болт М6-6gх16 *Bolt*	8
22	201542	Болт М12-6gх35 *Bolt*	8
24	220080	Винт М5-6gх16 *Screw*	4
25	231553	Винт 2М4-6gх14 *Screw*	4
26	234657-10	Винт 2М6-6gх20 *Screw*	2
27	233064-01	Винт 2М6-6gх14 *Screw*	4
28	250462	Гайка М4-6Н *Nut*	4
29	250464	Гайка М5-6Н *Nut*	4
30	250508	Гайка М6-6Н *Nut*	8

31	250615	Гайка М12х1.25-6Н *Nut*	4
33	252035	Шайба 4 *Washer*	2
34	252036	Шайба 5 *Washer*	4
36	252132	Шайба 4 *Washer*	4
37	252133	Шайба 5Т *Washer*	4
38	252134	Шайба 6Т *Washer*	10
39	252137	Шайба 12 ОТ *Washer*	4
40	252157	Шайба 12 Л *Washer*	8
42	6430-3700006	Установка фар *Setting of headlights*	1

Рис. 60 Установка бампера 54421-2803006-011

Fig. 60 Installation bumper 54421-2803006-011

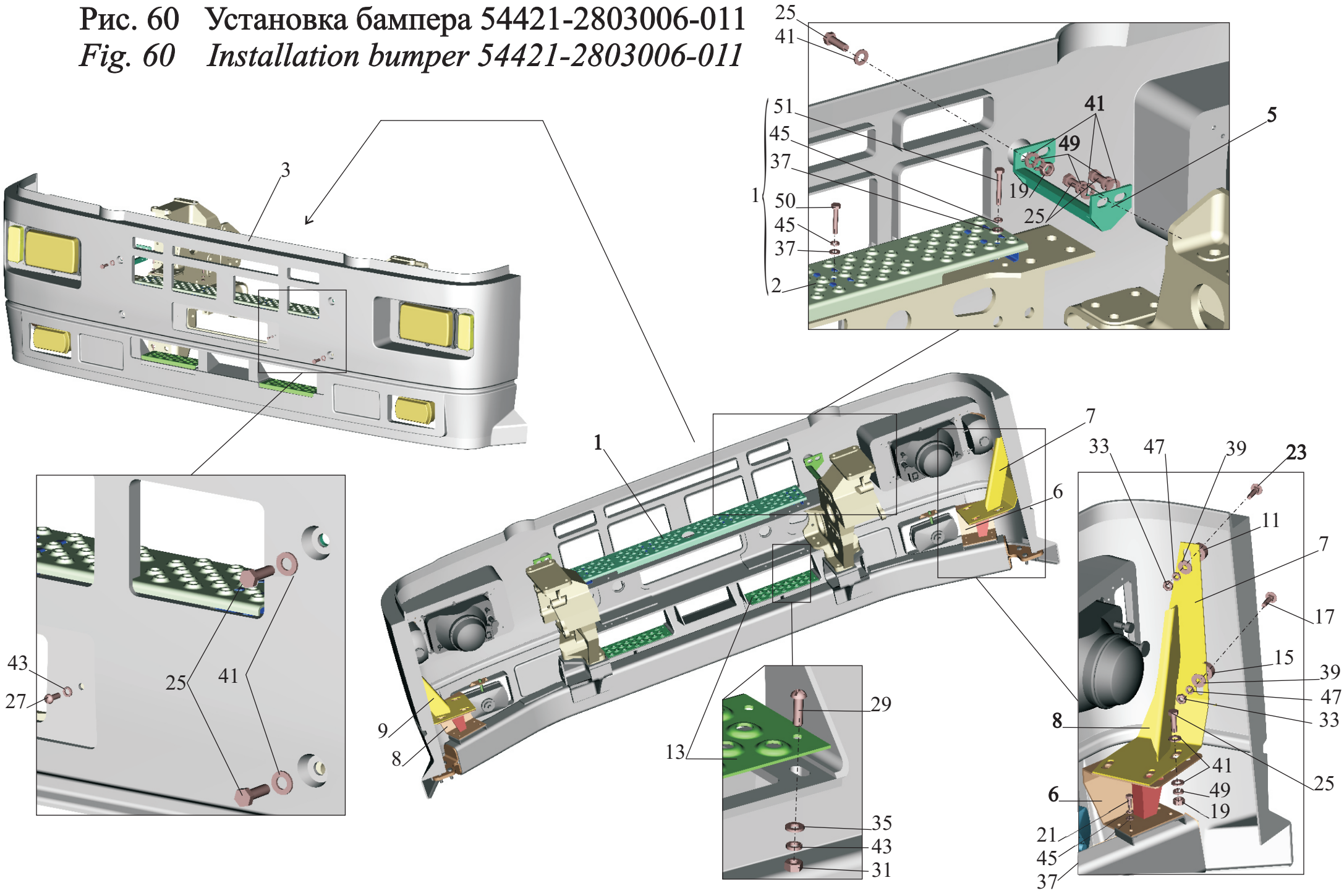

Рис. 60 Установка бампера 54421-2803006-011
Fig. 60 Installation bumper 54421-2803006-011

Поз. Pos.	**№ детали** Part №	**Наименование** Description	**Количество** Quantity
1	6430-2803008	Установка подножки *Installation of a sideboard*	1
2	6430-2303021	Подножка *Sideboard*	1
3	54421-2803010-011	Бампер передний *Front bumper*	1
5	6430-2803027-001	Кронштейн передний *Front bracket*	2
6	6430-2803158-011	Кронштейн *Bracket*	1
7	6430-2803046-010	Кронштейн боковой *Bracket*	1
8	6430-2803159-011	Кронштейн *Bracket*	1
9	6430-2803047-010	Кронштейн боковой *Bracket*	1
11	500-1302139	Подушка малая *Small pad*	2
13	6430-2803065	Накладка *Clamp plate*	2
15	544022-1311063	Виброизолятор *Vibration isolator*	2
17	210406-10	Болт М10-6gx30 *Bolt*	2
19	250514	Гайка М12-6Н *Nut*	10
21	201456	Болт М8-6gx20 *Bolt*	8
23	210408	Болт М10-6gx40 *Bolt*	2
25	201542	Болт М12-6gx35 *Bolt*	14
27	220105	Винт М6-6gx16 *Screw*	2
29	234657-10	Винт 2М6-6gx20 *Screw*	8
31	250508	Гайка М6-6Н *Nut*	8
33	250512	Гайка М10-6Н *Nut*	4

35	252004	Шайба 6 *Washer*	8
37	252005	Шайба 8 *Washer*	8+4
39	252039	Шайба 10 *Washer*	4
41	252007	Шайба 12 *Washer*	22
43	252134	Шайба 6Т *Washer*	10
45	252135	Шайба 8 Т *Washer*	8+4
47	252136	Шайба 10 ОТ *Washer*	4
49	252137	Шайба 12 ОТ *Washer*	12
50	200269	Болт М8-6gх50 *Bolt*	2
51	201464	Болт М8-6gх40 *Bolt*	2

Рис. 61 Установка бампера 54421-2803006-012

Fig. 61 Installation bumper 54421-2803006-012

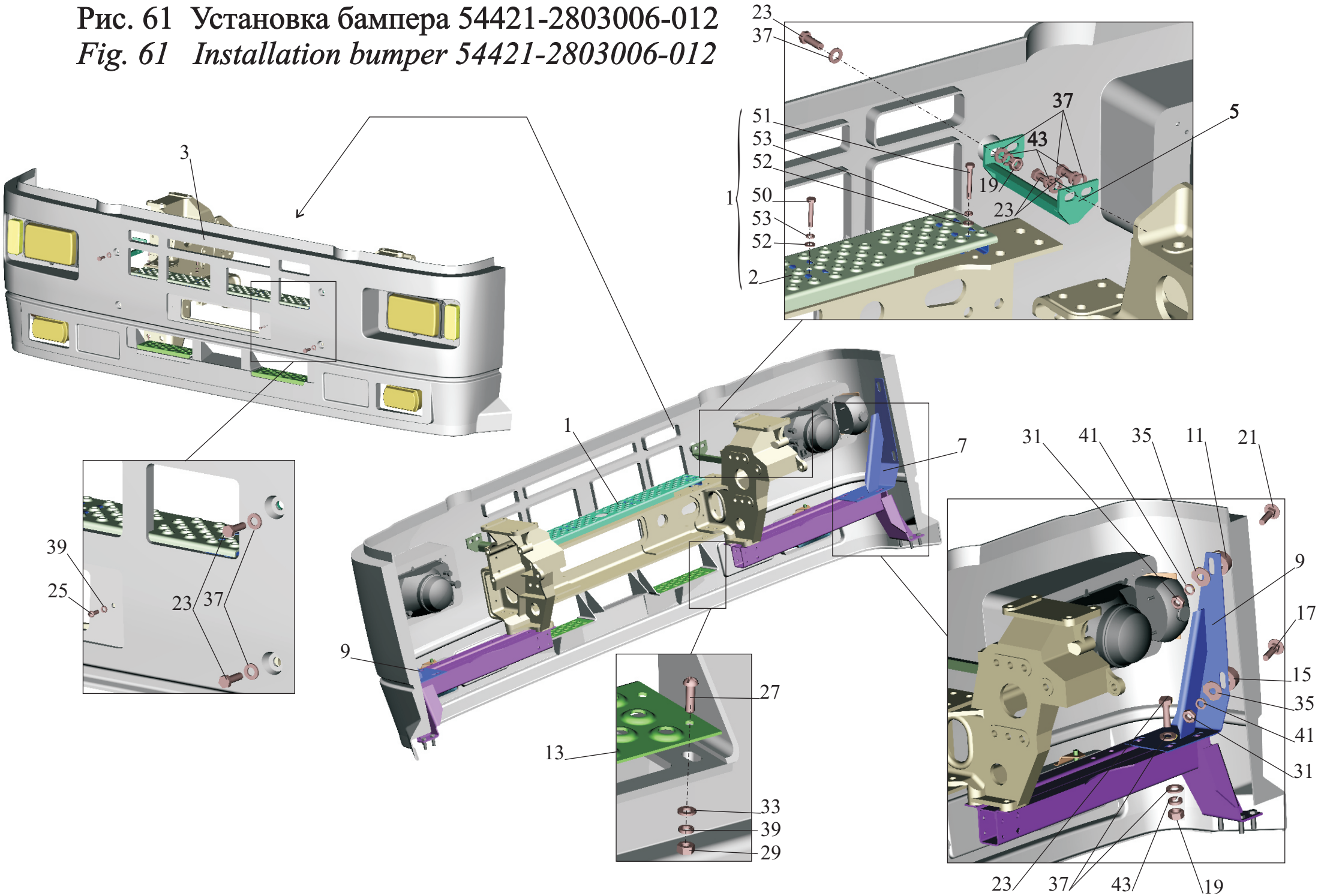

Рис. 61 Установка бампера 54421-2803006-012
Fig. 61 Installation bumper 54421-2803006-012

Поз. Pos.	**№ детали** Part №	**Наименование** Description	**Количество** Quantity
1	6430-2803008	Установка подножки *Installation of a sideboard*	1
2	6430-2303021	Подножка *Sideboard*	1
3	54421-2803010-011	Бампер передний *Front bumper*	1
5	6430-2803027-001	Кронштейн передний *Front bracket*	2
7	6430-2803046-010	Кронштейн боковой *Bracket*	1
9	6430-2803047-010	Кронштейн боковой *Bracket*	1
11	500-1302139	Подушка малая *Small pad*	2
13	6430-2803065	Накладка *Clamp plate*	2
15	544022-1311063	Виброизолятор *Vibration isolator*	2
17	210406-10	Болт М10-6gx30 *Bolt*	2
19	250514	Гайка М12-6Н *Nut*	10
21	210408	Болт М10-6gx40 *Bolt*	2
23	201542	Болт М12-6gx35 *Bolt*	14
25	220105	Винт М6-6gx16 *Screw*	2
27	234657-10	Винт 2М6-6gx20 *Screw*	8
29	250508	Гайка М6-6Н *Nut*	8
31	250512	Гайка М10-6Н *Nut*	4
33	252004	Шайба 6 *Washer*	8
35	252039	Шайба 10 *Washer*	4
37	252007	Шайба 12 *Washer*	22

39	252134	Шайба 6Т *Washer*	10
41	252136	Шайба 10 ОТ *Washer*	4
43	252137	Шайба 12 ОТ *Washer*	12
50	200269	Болт М8-6gx50 *Bolt*	2
51	201464	Болт М8-6gx40 *Bolt*	2
52	252005	Шайба 8 *Washer*	4
53	252135	Шайба 8 ОТ *Washer*	4

Рис . 62 Рама 5440-2801002-031.

Fig. 62 Frame 5440-2801002-031.

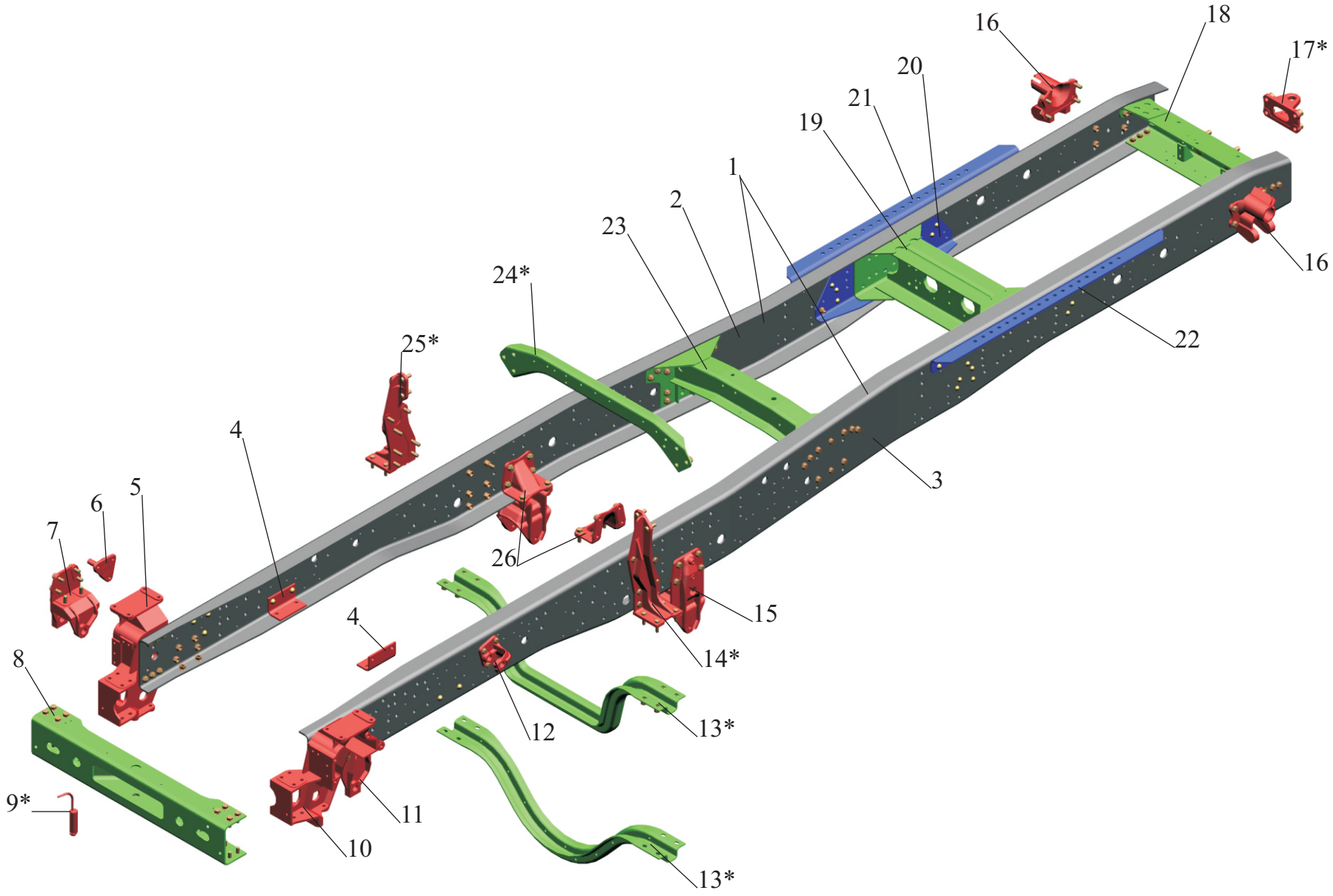

Рис . 62 Рама 5440-2801002-031.

Fig. 62 Frame 5440-2801002-031.

Рис.1

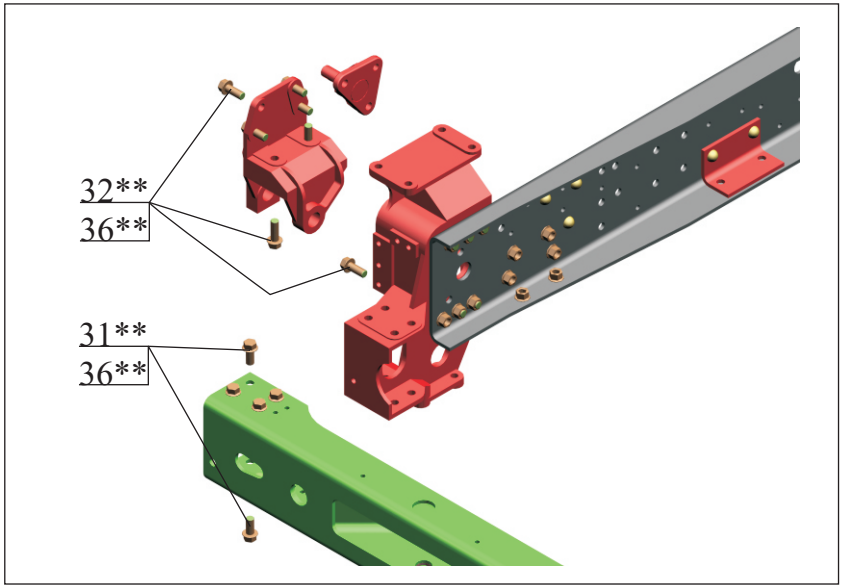

Рис.2

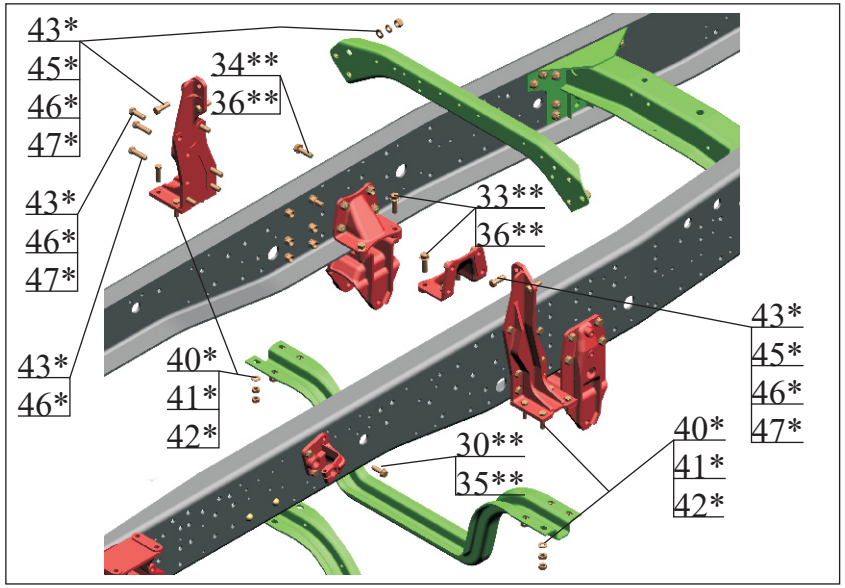

Рис.3

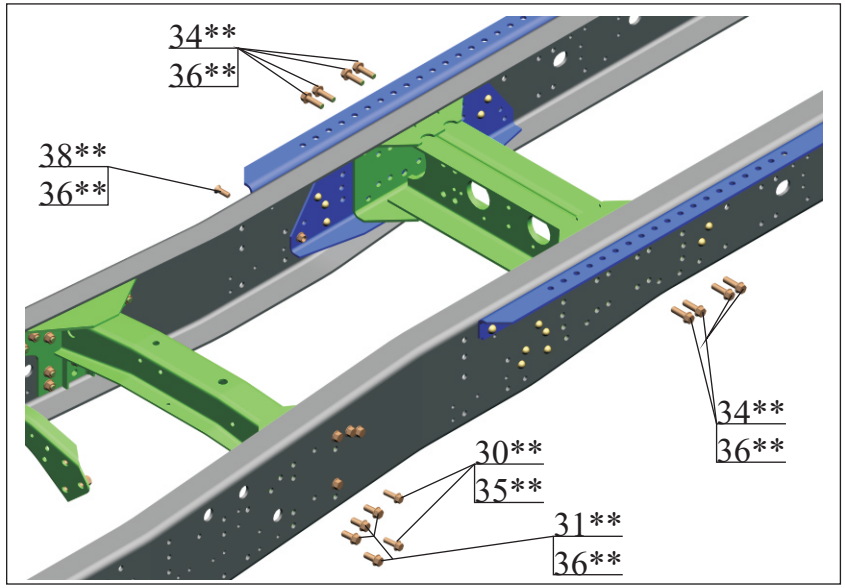

Рис.4

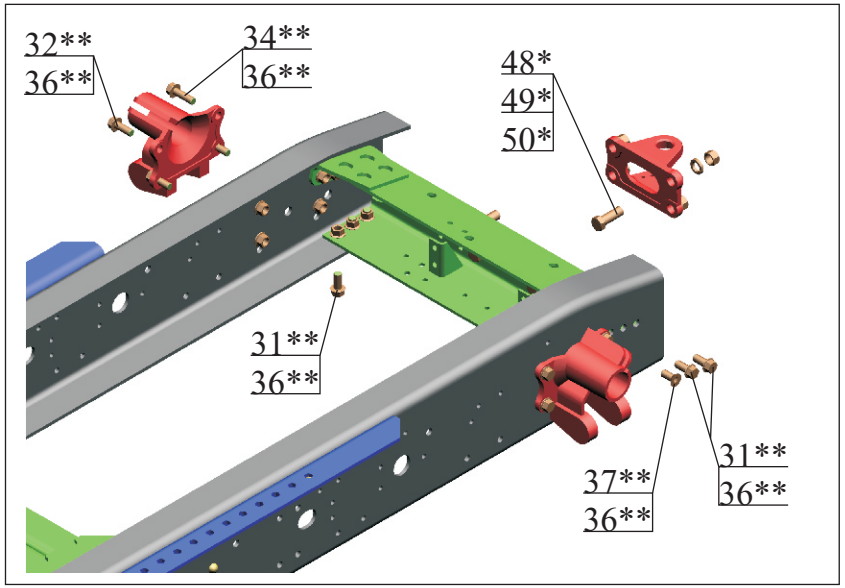

Рис. 62 Рама 5440-2801002-031
Fig. 62 Frame 5440-2801002-031

Поз. Pos.	**№ детали** Part №	**Наименование** Description	**Количество** Quantity	
			5440-2800010-030 5440-2800010-031* (5440-2801002-031)	5440-2800010-034 5440-2800010-035* (5440-2801002-031)
1	5440-2801002-031	Рама *Frame*	1	1
2	5440-2801020-030	Лонжерон правый *Right side member*	1	1
3	5440-2801021-030	Лонжерон левый *Left side member*	1	1
4	6430-2906064	Уголок *Stiffening angle*	2	2
5	6430-2801088	Кронштейн *Bracket*	1	1
6	6430-5003073-010	Кронштейн *Bracket*	1	1
7	6430-2902444	Кронштейн *Bracket*	1	1
8	6430-2801080	Поперечина *Gross member*	1	1
9*	500А-2806117-01	Палец буксирной вилки *Towing joke pin*	1	1
10	6430-2801089	Кронштейн *Bracket*	1	1
11	6430-2902445	Кронштейн *Bracket*	1	1
12	6430-3403190	Кронштейн *Bracket*	1	1
13*	64301-2801104	Поперечина *Gross member*	1	-
-	6430-2801104	Поперечина *Gross member*	-	1
14*	6430-2801119	Кронштейн *Bracket*	1	1
15	6430-2902447	Кронштейн *Bracket*	2	2
16	5440-2916044	Кронштейн *Bracket*	4	4
17*	503А-2805158	Вилка с пружиной *Joke with spring*	1	1
18	6430-2801172-010	Поперечина *Gross member*	1	1
19	544008-2801162-020	Поперечина *Gross member*	1	1

20	544008-2801045-020	Усилитель *Booster*	2	2
21	544008-2801074-020	Усилитель *Booster*	1	1
22	544008-2801075-020	Усилитель *Booster*	1	1
23	6430-2801100	Поперечина *Gross member*	1	1
24*	6430-2801103	Поперечина *Gross member*	1	1
25*	6430-2801119	Кронштейн *Bracket*	1	1
26	6430-2902462	Усилитель кронштейна *The amplifier of an arm*	2	2
30**		Болт М14х1,5х40 *Bolt*	8	8
31**		Болт М16х1,5х35 *Bolt*	40	40
32**		Болт М16х1,5х40 *Bolt*	31	31
33**		Болт М16х1,5х45 *Bolt*	4	4
34**		Болт М16х1,5х50 *Bolt*	18	18
35**		Гайка М14х1,5 *Nut*	9	9
36**		Гайка М16х1,5 *Nut*	101	101
37**		Винт М16х1,5х35 *Screw*	6	6
38**		Винт М16х1,5х40 *Screw*	1	1
39**		Винт М16х1,5х45 *Screw*	2	2
40*	372219	Болт М14х1,5х55 *Bolt*	8	8
41*	252016	Шайба 14 *Washer*	8	8
42*	250558	Гайка М14х1,5 *Nut*	16	16
43*	372629	Болт М16х1,5х45 *Bolt*	22	22
44*	372639	Болт М16х45 *Bolt*	-	-
45*	252017	Шайба 16 *Washer*	6	6
46*	2652139	Шайба 16 ОТ *Washer*	22	22
47*	374727	Гайка М16х1,5 *Nut*	22	22

48*	372882	Болт М20х1,5х55 *Bolt*	4	4
49*	252141	Шайба 20 ОТ *Washer*	4	4
50*	250565	Гайка М20х1,5 *Nut*	4	4

*-детали не входящие в сборочную единицу 5440-2801002-031.
parts not included in assembly unit 5440-2801002-031.
**- крепеж фланцевый самоконтрящийся, болт класс прочности 10,9, гайка класс прочности 10.
self-locking flange fasteners , bolt - strength class 10,9, nut - strength class 10

Рис . 63 Рама 544008-2801002-001, 544008-2801002-011, 544008-2801002-031.

Fig. 63 Frame 544008-2801002-001, 544008-2801002-011, 544008-2801002-031.

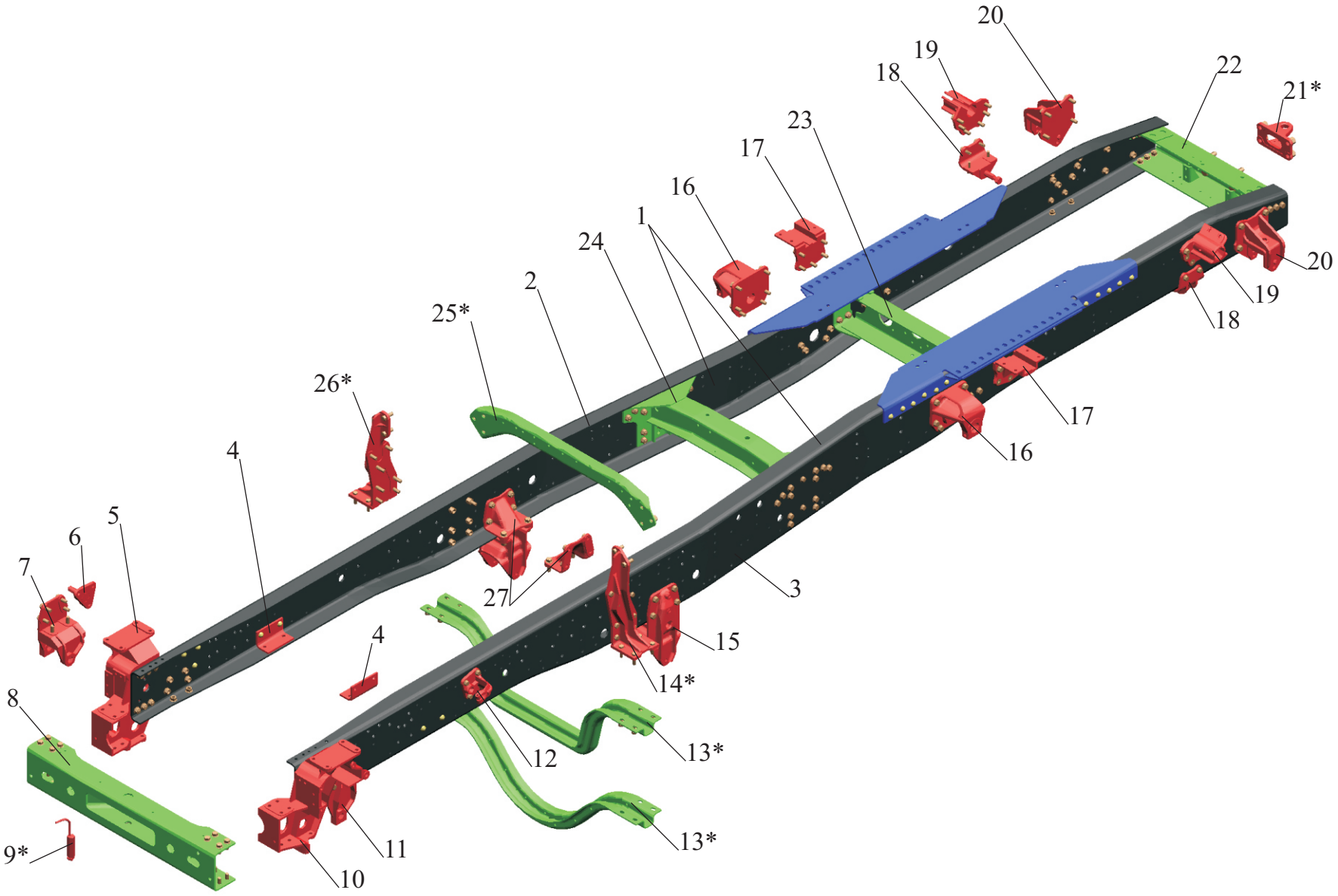

Рис . 63 Рама 544008-2801002-001, 544008-2801002-011, 544008-2801002-031.

Fig. 63 Frame 544008-2801002-001, 544008-2801002-011, 544008-2801002-031.

Рис.1

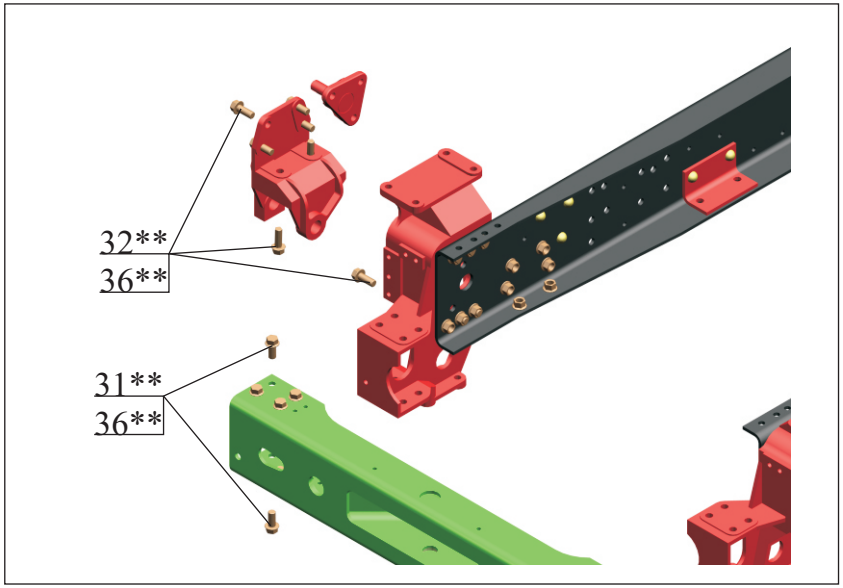

Рис.3

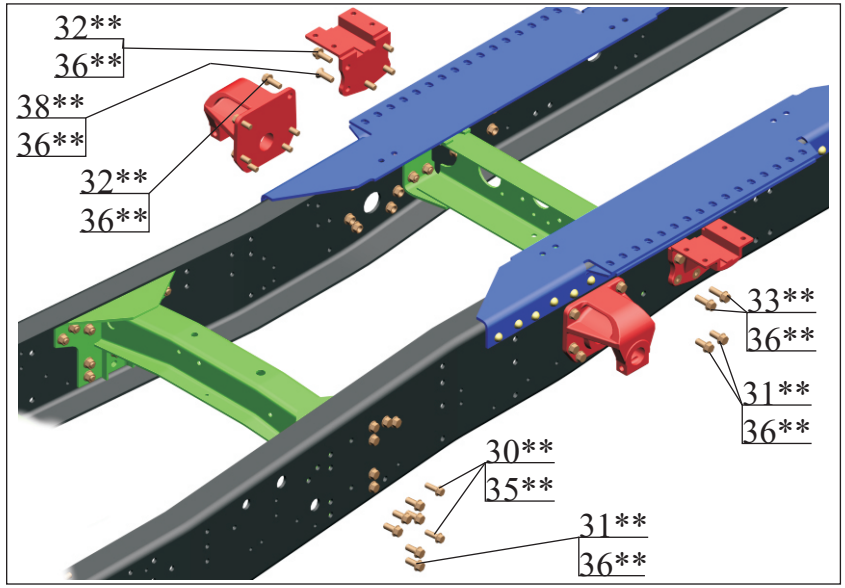

Рис.2

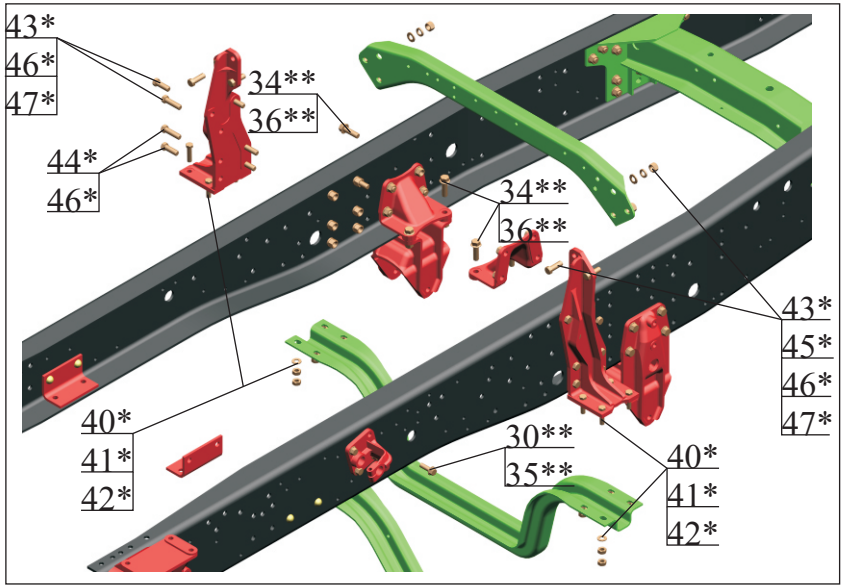

Рис.4

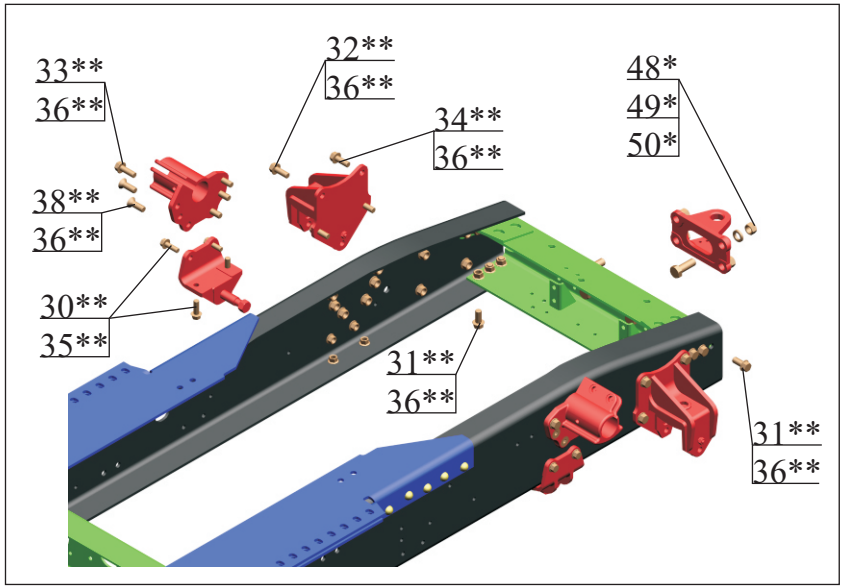

Рис. 63 Рама 544008-2801002-001, 544008-2801002-011, 544008-2801002-031.
Fig. 63 Frame 544008-2801002-001, 544008-2801002-011, 544008-2801002-031.

Поз. Pos.	**№ детали** Part №	**Наименование** Description	**Количество** Quantity					
			544008-2800010 544008-2800010-001* (544008-2801002-011)	544008-2800010-040 544008-2800010-041* (544008-2801002-001)	544008-2800010-060 544008-2800010-061* (544008-2801002-031)	544008-2800010-080 544008-2800010-081* (544008-2801002-031)	54402-2800010-001 (544008-2801002-011)	54402-2800010-051 (544008-2801002-001)
1	544008-2801002-011	Рама *Frame*	1	-	-	-	1	-
-	544008-2801002-001	Рама *Frame*	-	1	-	-	-	1
-	544008-2801002-031	Рама *Frame*	-	-	1	1	-	-
2	544008-2801014-010	Лонжерон правый *Right side member*	1	-	-	-	1	-
-	544008-2801014-020	Лонжерон правый *Right side member*	-	-	1	1	-	-
-	544008-2801014	Лонжерон правый *Right side member*	-	1	-	-	-	1
3	544008-2801015-010	Лонжерон левый *Left side member*	1	-	-	-	1	-
-	544008-2801015-020	Лонжерон левый *Left side member*	-	-	1	1	-	-
-	544008-2801015	Лонжерон левый *Left side member*	-	1	-	-	-	1
4	6430-2906064	Уголок *Stiffening angle*	2	2	2	2	2	2
5	6430-2801088	Кронштейн *Bracket*	1	1	1	1	1	1
6	6430-5003073-010	Кронштейн *Bracket*	1	1	1	1	1	1
7	6430-2902444	Кронштейн *Bracket*	1	1	1	1	1	1
8	6430-2801080	Поперечина *Gross member*	1	1	1	1	1	1
9*	500A-2806117-01	Палец буксирной вилки *Towing joke pin*	1	1	1	1	1	1
10	6430-2801089	Кронштейн *Bracket*	1	1	1	1	1	1
11	6430-2902445	Кронштейн *Bracket*	1	1	1	1	1	1
12	5336-3403190	Кронштейн *Bracket*	1	1	1	1	1	1
13*	64301-2801104	Поперечина *Gross member*	1	1	1	-	-	-
-	6430-2801104	Поперечина *Gross member*	-	-	-	1	1	1

14*	6430-2801119	Кронштейн *Bracket*	1	1	1	1	1	1
15	6430-2902447	Кронштейн *Bracket*	2	2	2	2	2	2
16	5440-2912444	Кронштейн *Bracket*	2	2	2	2	2	2
17	5440-2913444	Кронштейн *Bracket*	2	2	2	2	2	2
18	64221-2906042	Кронштейн *Bracket*	2	2	2	2	2	2
19	5432-2913444-01	Кронштейн *Bracket*	2	2	2	2	2	2
20	500А-2912446	Кронштейн *Bracket*	2	2	2	2	2	2
21*	503А-2805158	Вилка с пружиной *Joke with spring*	1	1	1	1	1	1
22	6430-2801172-010	Поперечина *Gross member*	1	1	1	1	1	1
23	544008-2801152	Поперечина *Gross member*	1	1	1	1	1	1
24	6430-2801100	Поперечина *Gross member*	1	1	1	1	1	1
25*	6430-2801103	Поперечина *Gross member*	1	1	1	1	1	1
26*	6430-2801118	Кронштейн *Bracket*	1	1	1	1	1	1
27	6430-2902462	Усилитель кронштейна *The amplifier of an arm*	2	2	2	2	2	2
30**		Болт М14х1,5х40 *Bolt*	16	16	16	16	16	16
31**		Болт М16х1,5х35 *Bolt*	34	32	32	32	34	32
32**		Болт М16х1,5х40 *Bolt*	49	55	55	55	49	55
33**		Болт М16х1,5х45 *Bolt*	12	10	10	10	12	10
34**		Болт М16х1,5х50 *Bolt*	16	14	14	14	16	14
35**		Гайка М14х1,5 *Nut*	16	16	16	16	16	16
36**		Гайка М16х1,5 *Nut*	115	113	113	113	115	113
37**		Винт М16х1,5х35 *Screw*	6	4	4	4	6	4
38**		Винт М16х1,5х45 *Screw*	14	12	12	12	14	12
39**		Винт М16х1,5х50 *Screw*	-	2	2	2	-	2
40*	372219	Болт М14х1,5х55 *Bolt*	8	8	8	8	8	8

41*	252016	Шайба 14 *Washer*	8	8	8	8	8	8
42*	250558	Гайка М14х1,5 *Nut*	16	16	16	16	16	16
43*	372629	Болт М16х1,5х45 *Bolt*	22	22	16	16	16	16
44*	372639	Болт М16х45 *Bolt*	-	-	8	8	8	8
45*	252017	Шайба 16 *Washer*	6	6	6	6	6	6
46*	2652139	Шайба 16 ОТ *Washer*	22	22	24	24	24	24
47*	374727	Гайка М16х1,5 *Nut*	22	22	16	16	16	16
48*	372882	Болт М20х1,5х55 *Bolt*	4	4	4	4	4	4
49*	252141	Шайба 20 ОТ *Washer*	4	4	4	4	4	4
50*	250565	Гайка М20х1,5 *Nut*	4	4	4	4	4	4

*-детали не входящие в сборочную единицу 544008-2801002-001, 544008-2801002-011, 544008-2801002-031.

parts not included in assembly unit 544008-2801002-001, 544008-2801002-011, 544008-2801002-031..

**- крепеж фланцевый самоконтрящийся, болт класс прочности 10,9, гайка класс прочности 10.

self-locking flange fasteners , bolt - strength class 10,9, nut - strength class 10

Рис.64 Рама 6430-2801002-001.

Fig. 64 Frame 6430-2801002-001.

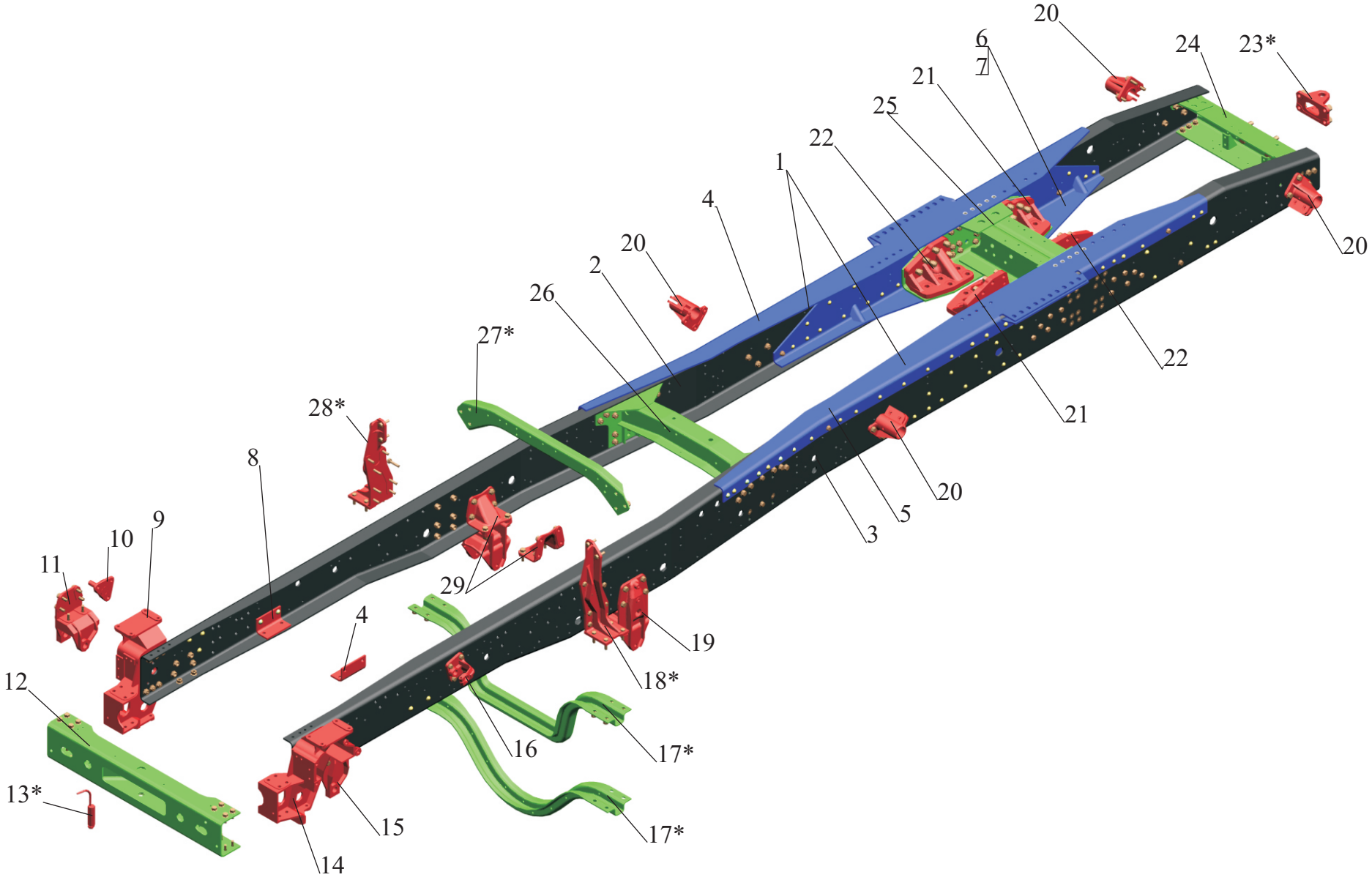

Рис . 64 Рама 6430-2801002-001.

Fig. 64 Frame 6430-2801002-001.

Рис.1

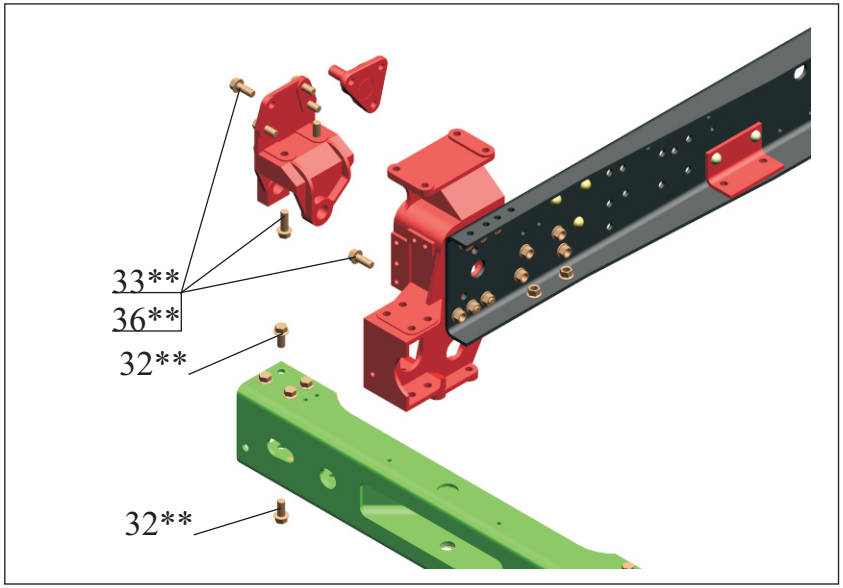

Рис.3

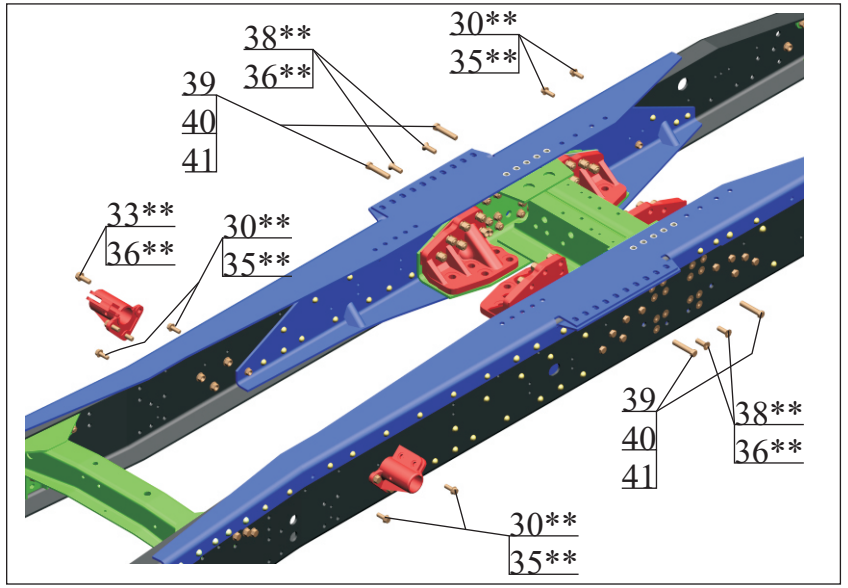

Рис.2

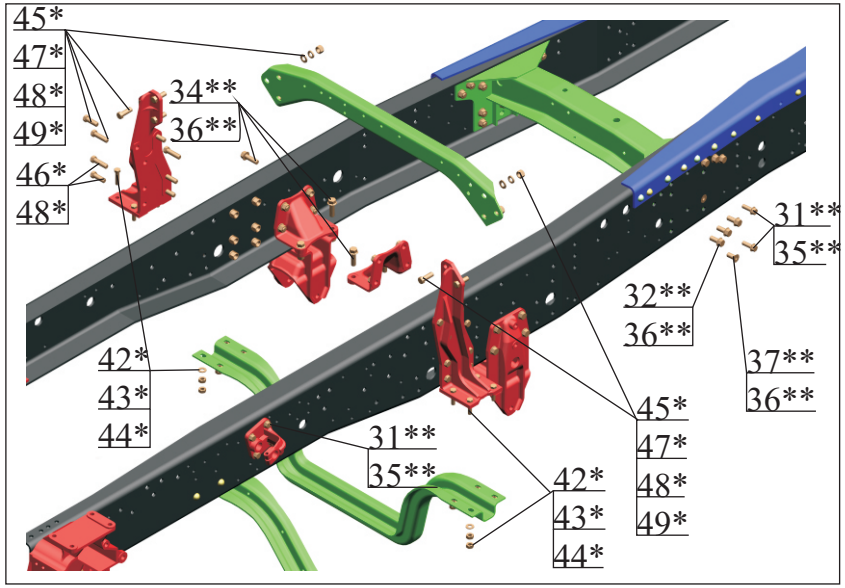

Рис.4

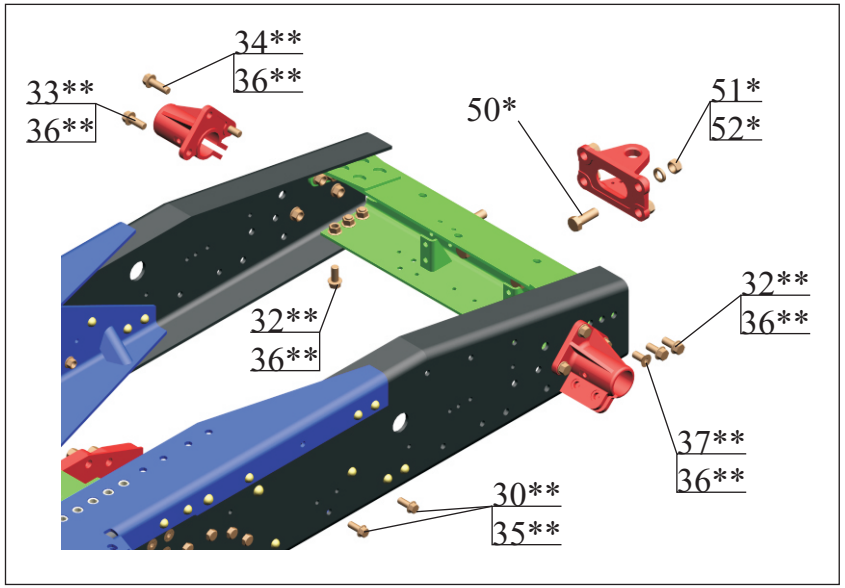

Рис. 64 Рама 6430-2801002-001
Fig. 64 Frame 6430-2801002-00

Поз. Pos.	**№ детали** Part №	**Наименование** Description	**Количество** Quantity	
			643008-2800010-001* (6430-2801002-001)	6430-2800010-011* (6430-2801002-001)
1	6430-2801002-001	Рама *Frame*	1	1
2	6430-2801020-010	Лонжерон правый *Right side member*	1	1
3	6430-2801021-010	Лонжерон левый *Left side member*	1	1
4	643008-2801072	Усилитель *Amplifier*	1	1
5	643008-2801073	Усилитель *Amplifier*	1	1
6	643008-2801042	Усилитель *Amplifier*	1	1
7	643008-2801043	Усилитель *Amplifier*	1	1
8	6430-2906064	Уголок *Stiffening angle*	2	2
9	6430-2801088	Кронштейн *Bracket*	1	1
10	6430-5003073-010	Кронштейн *Bracket*	1	1
11	6430-2902444	Кронштейн *Bracket*	1	1
12	6430-2801080	Поперечина *Gross member*	1	1
13*	500А-2806117-01	Палец буксирной вилки *Towing joke pin*	1	1
14	6430-2801089	Кронштейн *Bracket*	1	1
15	6430-2902445	Кронштейн *Bracket*	1	1
16	5336-3403190	Кронштейн *Bracket*	1	1
17*	64301-2801104	Поперечина *Gross member*	1	-
-	6430-2801104	Поперечина *Gross member*	-	1
18*	6430-2801119	Кронштейн *Bracket*	1	1

19	6430-2902447	Кронштейн *Bracket*	2	2
20	54327-8511122	Кронштейн *Bracket*	4	4
21	650136-2918153	Укосина *Frame brace*	2	2
22	650136-2918152	Укосина *Frame brace*	2	2
23*	503А-2805158	Вилка с пружиной *Joke with spring*	1	1
24	6430-2801172	Поперечина *Gross member*	1	1
25	650136-2801150	Поперечина *Gross member*	1	1
26	6430-2801100	Поперечина *Gross member*	1	1
27*	6430-2801103	Поперечина *Gross member*	1	1
28*	6430-2801119	Кронштейн *Bracket*	1	1
29	6430-2902462	Усилитель кронштейна *The amplifier of an arm*	2	2
30**		Болт М14х1,5х35 *Bolt*	8	8
31**		Болт М14х1,5х40 *Bolt*	8	8
32**		Болт М16х1,5х35 *Bolt*	42	42
33**		Болт М16х1,5х40 *Bolt*	35	35
34**		Болт М16х1,5х50 *Bolt*	14	14
35**		Гайка М14х1,5 *Nut*	28	28
36**		Гайка М16х1,5 *Nut*	113	113
37**		Винт М16х1,5х35 *Screw*	6	6
38**		Винт М16х1,5х45 *Screw*	32	32
39	372795	Болт М18х1,5х84 *Bolt*	24	24
40	252140	Шайба 18 ОТ *Washer*	24	24
41	374819	Гайка М18х1,5 *Nut*	24	24
42*	372219	Болт М14х1,5х55 *Bolt*	8	8
43*	252016	Шайба 14 *Washer*	8	8

44*	250558	Гайка М14х1,5 *Nut*	16	16
45*	372629	Болт М16х1,5х45 *Bolt*	22	22
46*	372639	Болт М16х45 *Bolt*	-	-
47*	252017	Шайба 16 *Washer*	6	6
48*	2652139	Шайба 16 ОТ *Washer*	22	20
49*	374727	Гайка М16х1,5 *Nut*	22	22
50*	372882	Болт М20х1,5х55 *Bolt*	4	4
51*	252141	Шайба 20 ОТ *Washer*	4	4
52*	250565	Гайка М20х1,5 *Nut*	4	4

*-детали не входящие в сборочную единицу 6430-2801002-001.
parts not included in assembly unit 6430-2801002-001.
**- крепеж фланцевый самоконтрящийся, болт класс прочности 10,9, гайка класс прочности 10.
self-locking flange fasteners , bolt - strength class 10,9, nut - strength class 10

Рис . 65 Рама 6430-2801002-021.

Fig. 65 Frame 6430-2801002-021.

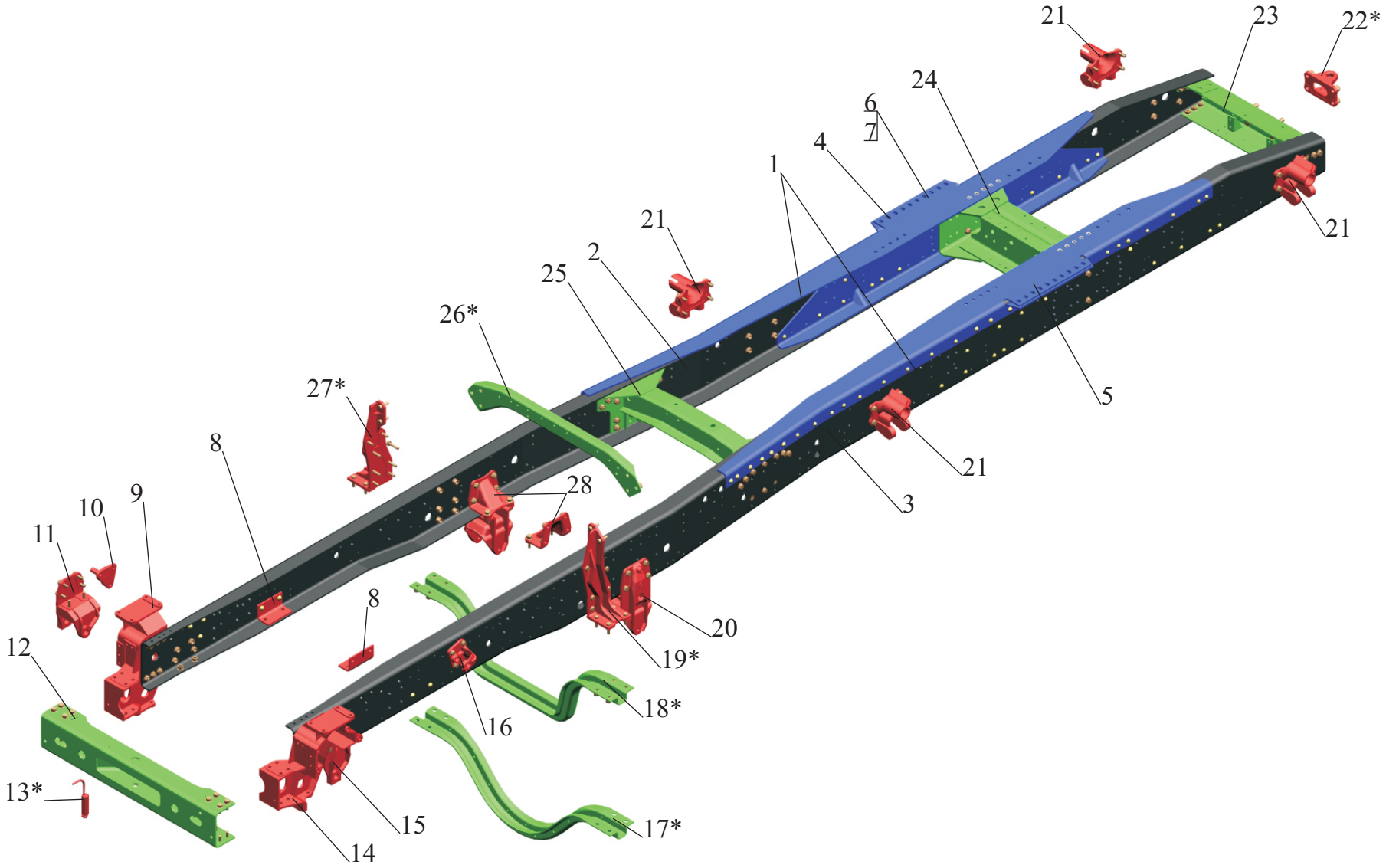

Рис . 65 Рама 6430-2801002-021.

Fig. 65 Frame 6430-2801002-021.

Рис.1

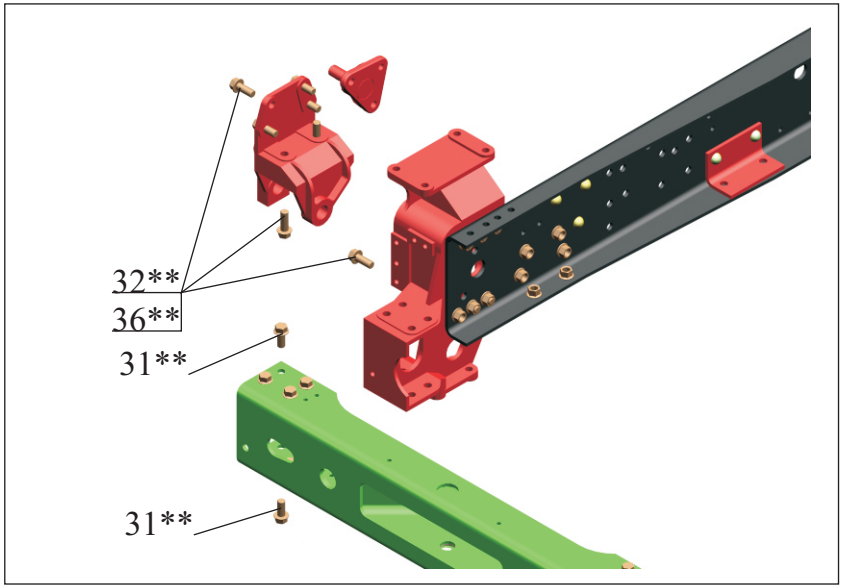

Рис.2

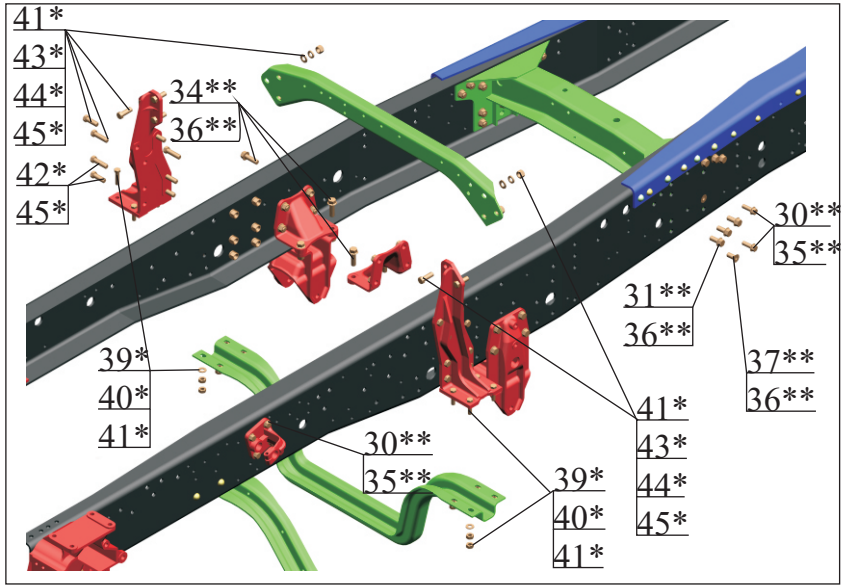

Рис.3

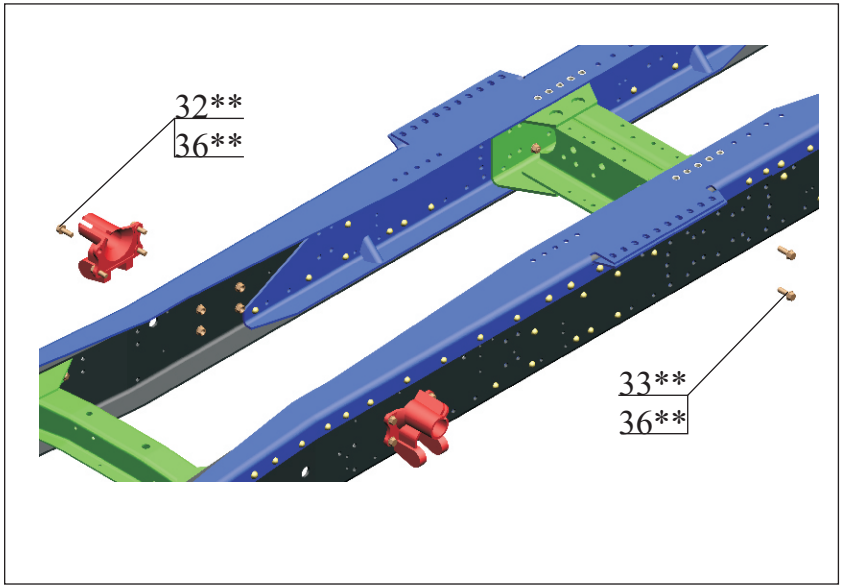

Рис.4

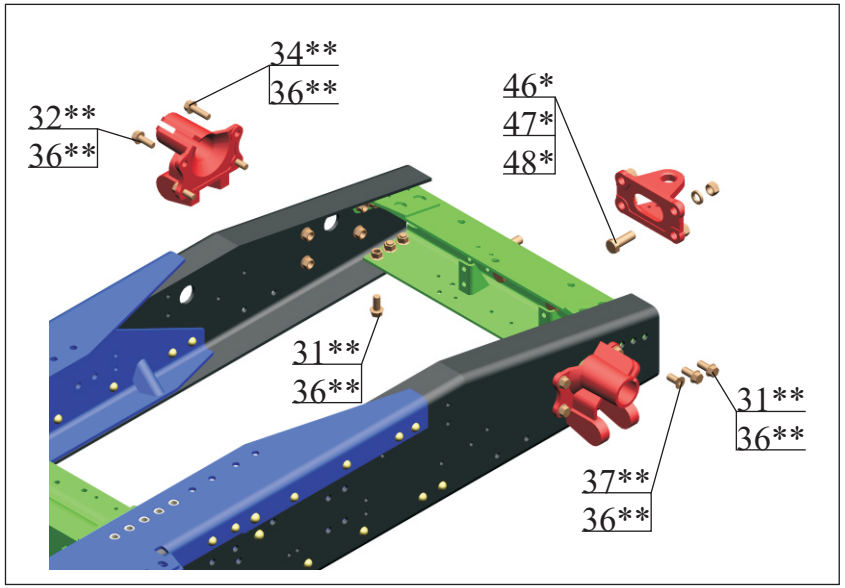

Рис. 65 Рама 6430-2801002-021
Fig. 65 Frame 6430-2801002-021

Поз. Pos.	**№ детали** Part №	**Наименование** Description	**Количество** Quantity		
			643008-2800010-031* (6430-2801002-021)	6430-2800010-022* (6430-2801002-021)	6430-2800010-023* (6430-2801002-021)
1	6430-2801002-021	Рама *Frame*	1	1	1
2	6430-2801020-020	Лонжерон правый *Right side member*	1	1	1
3	6430-2801021-020	Лонжерон левый *Left side member*	1	1	1
4	643008-2801072	Усилитель *Amplifier*	1	1	1
5	643008-2801073	Усилитель *Amplifier*	1	1	1
6	643008-2801042-020	Усилитель *Amplifier*	1	1	1
7	643008-2801043-020	Усилитель *Amplifier*	1	1	1
8	6430-2906064	Уголок *Stiffening angle*	2	2	2
9	6430-2801088	Кронштейн *Bracket*	1	1	1
10	6430-5003073-010	Кронштейн *Bracket*	1	1	1
11	6430-2902444	Кронштейн *Bracket*	1	1	1
12	6430-2801080	Поперечина *Gross member*	1	1	1
13*	500A-2806117-01	Палец буксирной вилки *Towing joke pin*	1	1	1
14	6430-2801089	Кронштейн *Bracket*	1	1	1
15	6430-2902445	Кронштейн *Bracket*	1	1	1
16	5336-3403190	Кронштейн *Bracket*	1	1	1
17*	64301-2801104	Поперечина *Gross member*	1	-	-
-	6430-2801104	Поперечина *Gross member*	-	1	1
19*	6430-2801119	Кронштейн *Bracket*	1	1	1

20	6430-2902447	Кронштейн *Bracket*	2	2	2
21	5440-2916044	Кронштейн *Bracket*	4	4	4
22*	503А-2805158	Вилка с пружиной *Joke with spring*	1	1	1
23	6430-2801172	Поперечина *Gross member*	1	1	1
24	6430-2801150-020	Поперечина *Gross member*	1	1	1
25	6430-2801100	Поперечина *Gross member*	1	1	1
26*	6430-2801103	Поперечина *Gross member*	1	1	1
27*	6430-2801119	Кронштейн *Bracket*	1	1	1
28	6430-2902462	Усилитель кронштейна *The amplifier of an arm*	2	2	2
30**		Болт М14х1,5х40 *Bolt*	8	8	8
31**		Болт М16х1,5х35 *Bolt*	40	40	40
32**		Болт М16х1,5х40 *Bolt*	39	39	39
33**		Болт М16х1,5х45 *Bolt*	4	4	4
34**		Болт М16х1,5х50 *Bolt*	14	14	14
35**		Гайка М14х1,5 *Nut*	8	8	8
36**		Гайка М16х1,5 *Nut*	87	87	87
37**		Винт М16х1,5х35 *Screw*	6	6	6
38*	372219	Болт М14х1,5х55 *Bolt*	8	8	8
39*	252016	Шайба 14 *Washer*	8	8	8
40*	250558	Гайка М14х1,5 *Nut*	16	16	16
41*	372629	Болт М16х1,5х45 *Bolt*	22	22	22
42*	372639	Болт М16х45 *Bolt*	-	-	-
43*	252017	Шайба 16 *Washer*	6	6	6
44*	2652139	Шайба 16 ОТ *Washer*	22	22	22
45*	374727	Гайка М16х1,5 *Nut*	22	22	22
46*	372882	Болт М20х1,5х55 *Bolt*	4	4	4

47*	252141	Шайба 20 ОТ *Washer*	4	4	4
48*	250565	Гайка М20х1,5 *Nut*	4	4	4

*-детали не входящие в сборочную единицу 6430-2801002-021.
parts not included in assembly unit 6430-2801002-021.
**- крепеж фланцевый самоконтрящийся, болт класс прочности 10,9, гайка класс прочности 10.
self-locking flange fasteners , bolt - strength class 10,9, nut - strength class 10

Рис.66 Рама 6430-2801002-012, 6430-2801002-013.

Fig.66 Frame 6430-2801002-012, 6430-2801002-013..

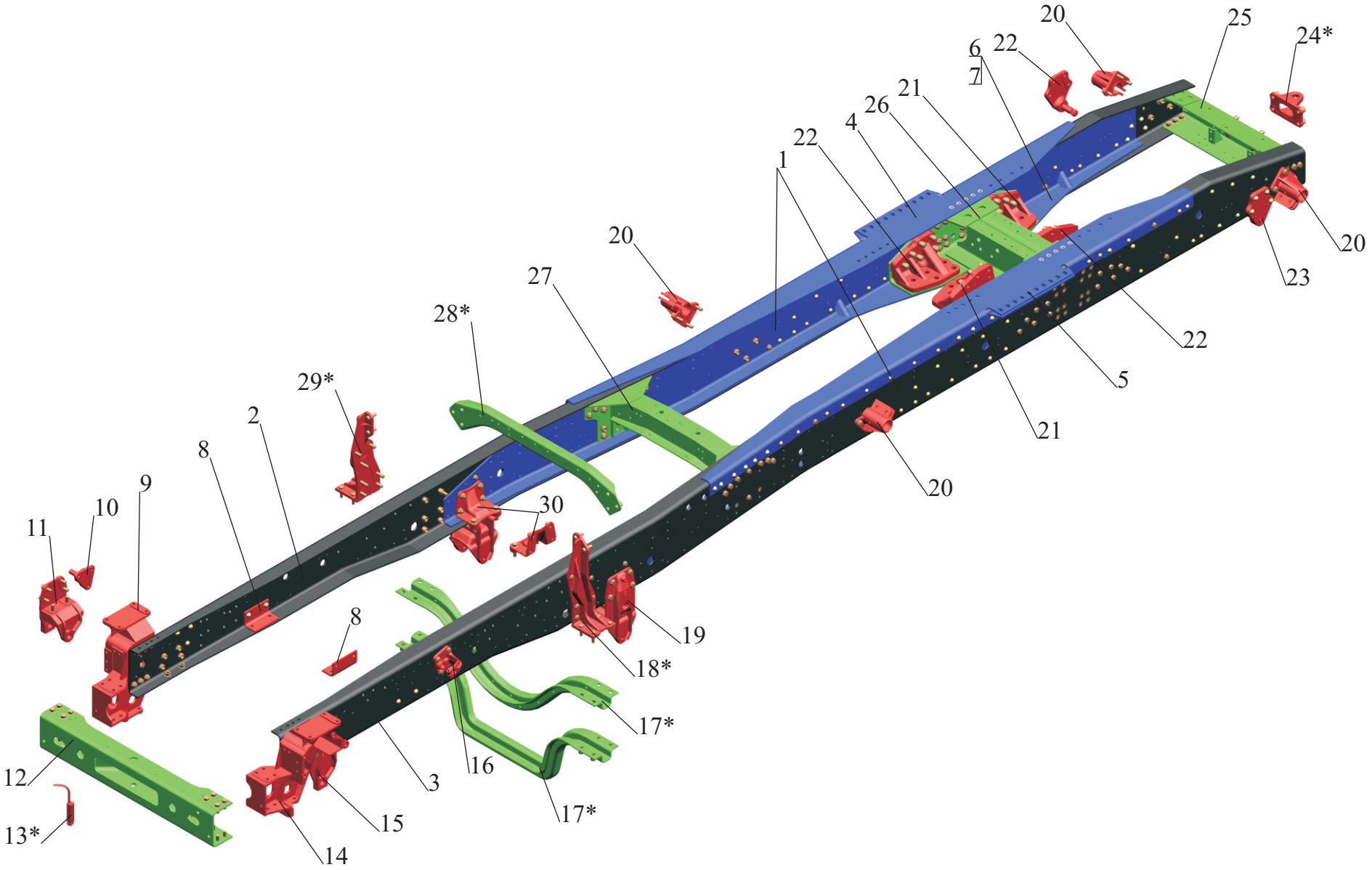

Рис.66 Рама 6430-2801002-012, 6430-2801002-013.

Fig.66 Frame 6430-2801002-012, 6430-2801002-013..

Рис.1

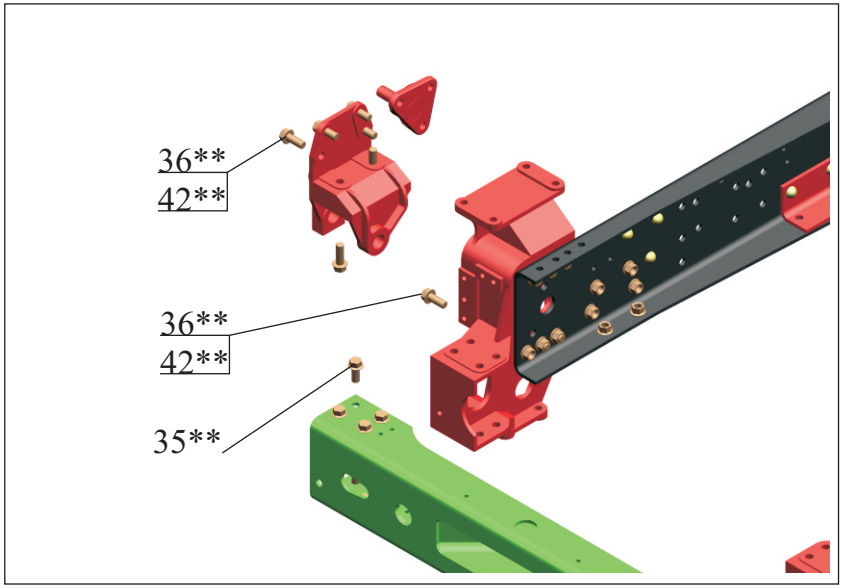

Рис.2

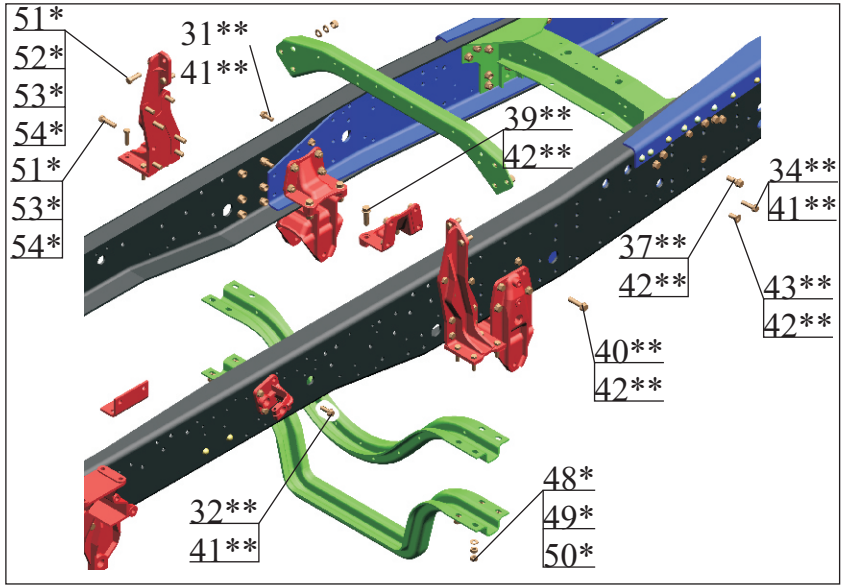

Рис.3

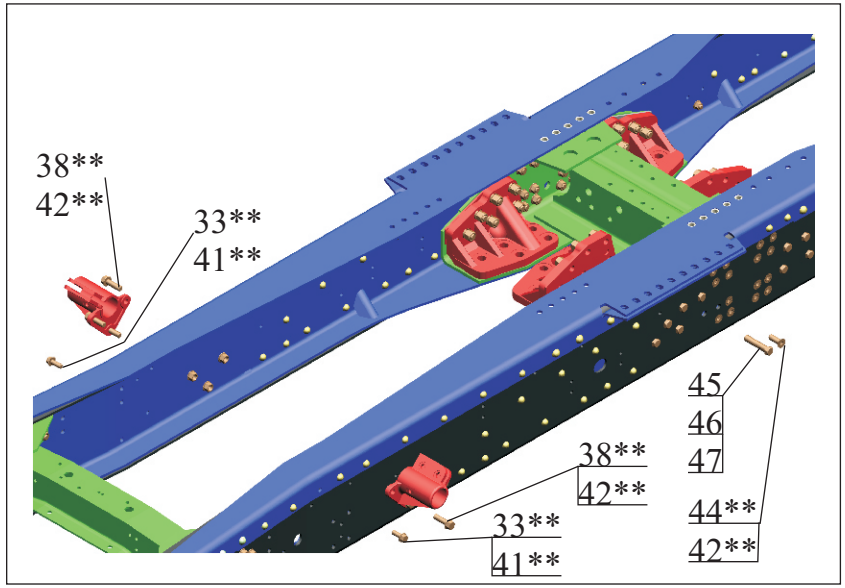

Рис.4

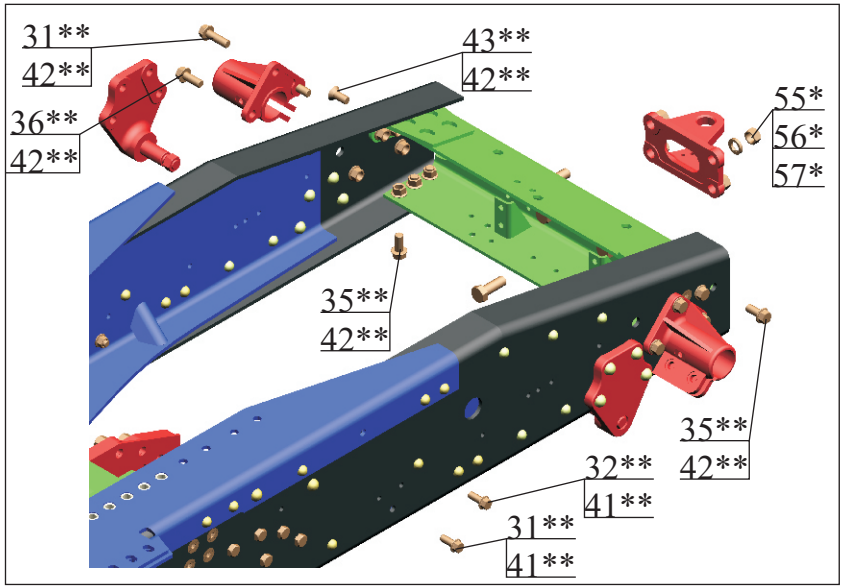

Рис.66 Рама 6430-2801002-012, 6430-2801002-013.
Fig.66 Frame 6430-2801002-012, 6430-2801002-013.

Поз. Pos.	**№ детали** Part №	**Наименование** Description	**Количество** Quantity					
			643008-2800010-050 (6430-2801002-012)	643008-2800010-051* (6430-2801002-012)	643008-2800010-060 (6430-2801002-012)	643008-2800010-061* (6430-2801002-013)	643008-2800010-070 (6430-2801002-013)	643008-2800010-071* (6430-2801002-013)
1	6430-2801002-012	Рама *Frame*	1	1	-	-	-	-
-	6430-2801002-013	Рама *Frame*	-	-	1	1	1	1
2	6430-2801020-010	Лонжерон правый *Right side member*	1	1	1	1	1	1
3	6430-2801021-010	Лонжерон левый *Left side member*	1	1	1	1	1	1
4	643008-2801072	Усилитель *Amplifier*	1	1	1	1	1	1
5	643008-2801073	Усилитель *Amplifier*	1	1	1	1	1	1
6	643008-2801042-010	Усилитель *Amplifier*	1	1	1	1	1	1
7	643008-2801043-010	Усилитель *Amplifier*	1	1	1	1	1	1
8	6430-2906064	Уголок *Stiffening angle*	2	2	2	2	2	2
9	6430-2801088	Кронштейн *Bracket*	1	1	1	1	1	1
10	6430-5003073-010	Кронштейн *Bracket*	1	1	1	1	1	1
11	6430-2902444	Кронштейн *Bracket*	1	1	1	1	1	1
12	643069-2801080	Поперечина *Gross member*	1	1	1	1	1	1
13*	500A-2806117-01	Палец буксирной вилки *Towing joke pin*	1	1	1	1	1	1
14	6430-2801089	Кронштейн *Bracket*	1	1	1	1	1	1
15	6430-2902445	Кронштейн *Bracket*	1	1	1	1	1	1
16	5336-3403190	Кронштейн *Bracket*	1	1	1	1	1	1
17*	64301-2801104	Поперечина *Gross member*	-	-	1	1	-	-
-	6430-2801104	Поперечина *Gross member*	1	1	-	-	1	1

18*	6430-2801119	Кронштейн *Bracket*	1	1	1	1	1	1
19	6430-2902447	Кронштейн *Bracket*	2	2	2	2	2	2
20	54327-8511122	Кронштейн *Bracket*	4	4	4	4	4	4
21	650136-2918153	Укосина *Frame brace*	2	2	2	2	2	2
22	650136-2918152	Укосина *Frame brace*	2	2	2	2	2	2
23	5516-2916042-10	Кронштейн *Bracket*	-	-	2	2	2	2
24*	503А-2805158	Вилка с пружиной *Joke with spring*	-	1	-	1	-	1
25	6430-2801172	Поперечина *Gross member*	1	1	1	1	1	1
26	650136-2801150	Поперечина *Gross member*	1	1	1	1	1	1
27	6501-2801100	Поперечина *Gross member*	1	1	1	1	1	1
28*	6430-2801103	Поперечина *Gross member*	1	1	1	1	1	1
29*	6430-2801119	Кронштейн *Bracket*	1	1	1	1	1	1
30	6430-2902462	Усилитель кронштейна *The amplifier of an arm*	2	2	2	2	2	2
31**		Болт М14х1,5х35 *Bolt*	4	4	4	4	4	4
32**		Болт М14х1,5х40 *Bolt*	4	4	4	4	4	4
33**		Болт М14х1,5х45 *Bolt*	4	4	4	4	4	4
34**		Болт М14х1,5х50 *Bolt*	4	4	4	4	4	4
35**		Болт М16х1,5х35 *Bolt*	26	26	26	26	26	26
36**		Болт М16х1,5х40 *Bolt*	29	29	29	29	29	29
37**		Болт М16х1,5х45 *Bolt*	14	14	14	14	14	14
38**		Болт М16х1,5х50 *Bolt*	8	8	8	8	8	8
39**		Болт М16х1,5х55 *Bolt*	4	4	4	4	4	4
40**		Болт М16х1,5х60 *Bolt*	8	8	8	8	8	8
41**		Гайка М14х1,5 *Nut*	16	16	16	16	16	16
42**		Гайка М16х1,5 *Nut*	111	111	111	111	111	111
43**		Винт М16х1,5х35 *Screw*	6	6	6	6	6	6

44**		Винт М16х1,5х45 *Screw*	32	32	32	32	32	32
45	372795	Болт М18х1,5х84 *Bolt*	24	24	24	24	24	24
46	252140	Шайба 18 ОТ *Washer*	24	24	24	24	24	24
47	374819	Гайка М18х1,5 *Nut*	24	24	24	24	24	24
48*	372219	Болт М14х1,5х55 *Bolt*	8	8	8	8	8	8
49*	252016	Шайба 14 *Washer*	8	8	8	8	8	8
50*	250558	Гайка М14х1,5 *Nut*	16	16	16	16	16	16
51*	372629	Болт М16х1,5х45 *Bolt*	26	26	26	26	26	26
52*	252017	Шайба 16 *Washer*	6	6	6	6	6	6
53*	2652139	Шайба 16 ОТ *Washer*	26	26	26	26	26	26
54*	374727	Гайка М16х1,5 *Nut*	26	26	26	26	26	26
55*	372882	Болт М20х1,5х55 *Bolt*	-	4	-	4	-	4
56*	252141	Шайба 20 ОТ *Washer*	-	4	-	4	-	4
57*	250565	Гайка М20х1,5 *Nut*	-	4	-	4	-	4

*-детали не входящие в сборочную единицу 6430-2801002-012, 6430-2801002-013.
parts not included in assembly unit 6430-2801002-012, 6430-2801002-013.
**- крепеж фланцевый самоконтрящийся, болт класс прочности 10,9, гайка класс прочности 10.
self-locking flange fasteners , bolt - strength class 10,9, nut - strength class 10

Рис. 67 Установка площадки шасси и подножки 6430-2800026.
Fig. 67 Installation platform chassis and footstep6430-2800026

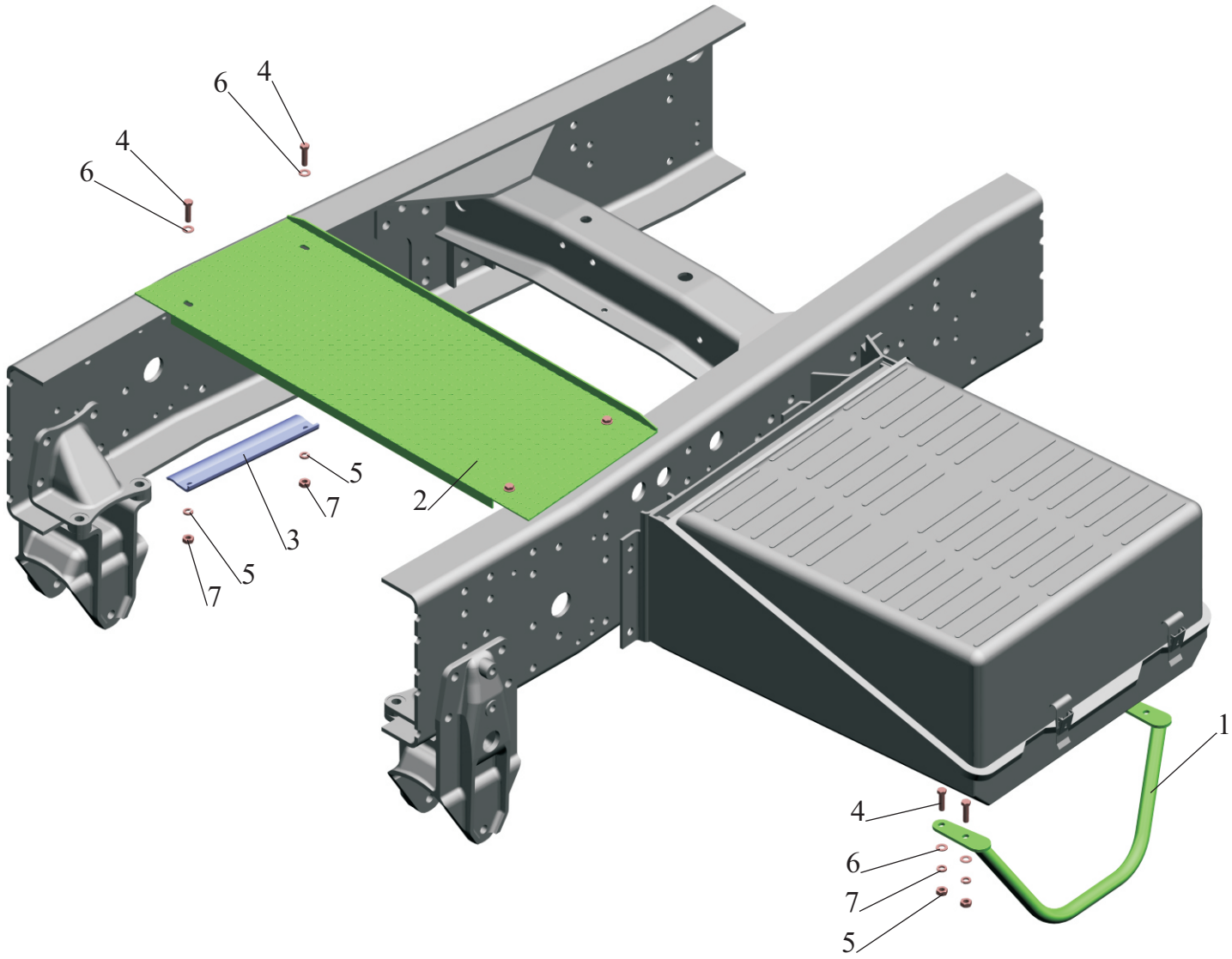

Рис. 67 Установка площадки шасси и подножки 6430-2800026
Fig. 67 Installation platform chassis and footstep6430-2800026

Поз. Pos.	**№ детали** Part №	**Наименование** Description	**Количество** Quantity
1	6430-2802066	Подножка *Footstep*	1
2	6430-2802050	Площадка шасси *Platform chassis*	1
3	6430-2802054	Прижим *Clip*	2
4	201501	Болт М10-6gх35 *Bolt*	6
5	250512	Гайка М10-6Н *Nut*	6
6	252006	Шайба 10 *Washer*	8
7	252136	Шайба 10 ОТ *Washer*	6

Рис.68 Установка противоподкатного бруса 6430-2800030.

Fig. 68 Installation of buffer stop 6430-2800030.

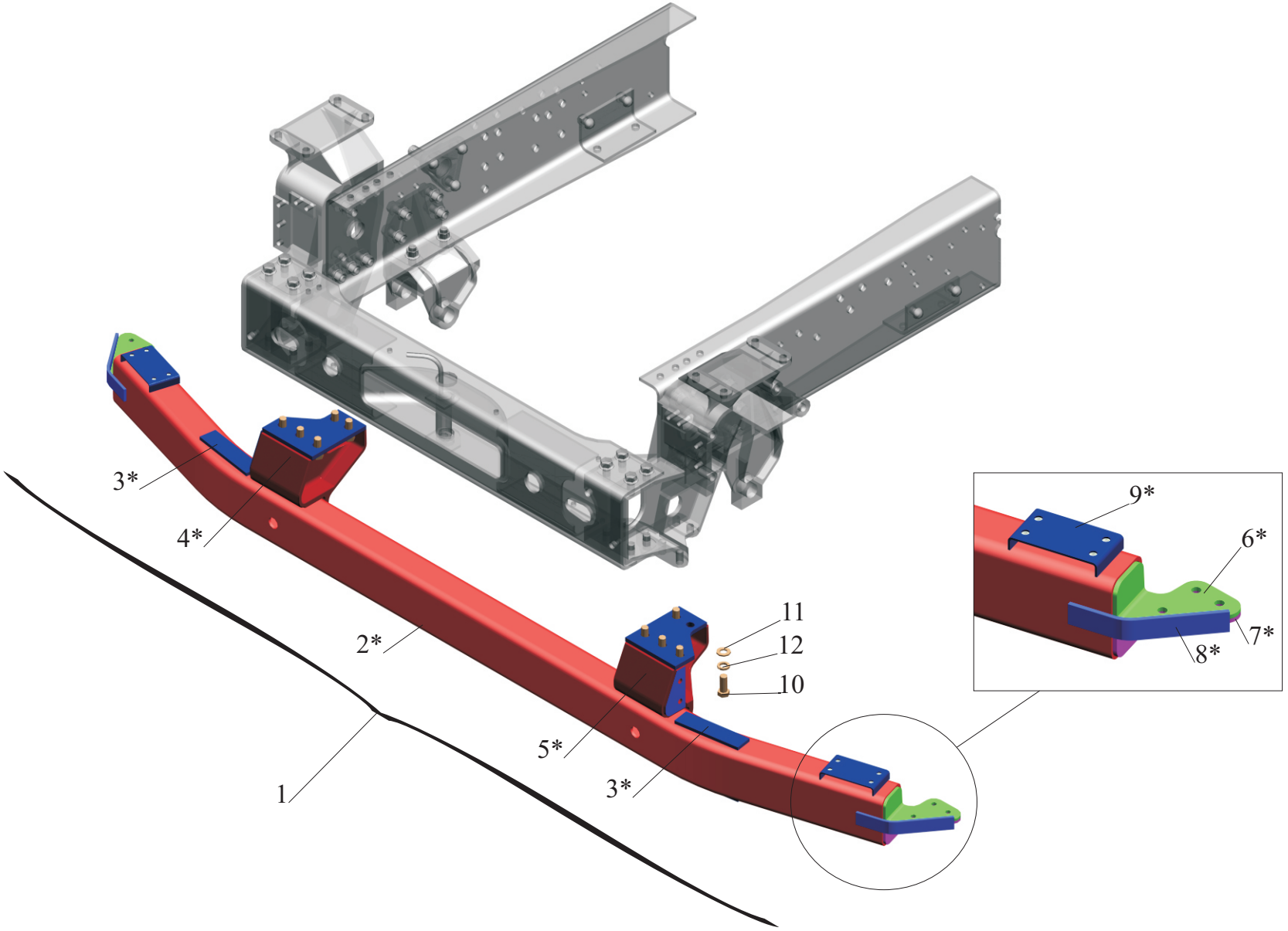

Рис. 68 Установка противоподкатного бруса 6430-2800030.
Fig. 68 Installation of buffer stop 6430-2800030.

Поз. Pos.	**№ детали** Part №	**Наименование** Description	**Количество** Quantity
1	6430-2809010-001	Брус противоподкатный *Baffer stop*	1
2*	6430-2809012	Брус противоподкатный *Baffer stop*	1
3*	6430-2809018	Накладка *Overlay*	4
4*	6430-2809008	Кронштейн правый *Arm right*	1
5*	6430-2809009	Кронштейн левый *Arm left*	1
6*	6430-8405066	Кронштейн подножки правый *Arm of a footstep right*	2
7*	6430-8405067	Кронштейн подножки левый *Arm of a footstep left*	2
8*	6430-8405068	Косынка *Kerchief*	2
9*	5440-2803159-030	Кронштейн *Bracket*	2
10	202142	Болт М16х1,5-6gх38 *Bolt*	10
11	252017	Шайба 16 *Washer*	10
12	252139	Шайба 16 ОТ *Washer*	10

*-детали входящие в сборочную единицу 6430-2809010-001.
**- parts included in assembly unit 6430-2809010-001.*

Рис. 69 Установка подвески передней

Fig. 69 Installation of a suspension forward(front)

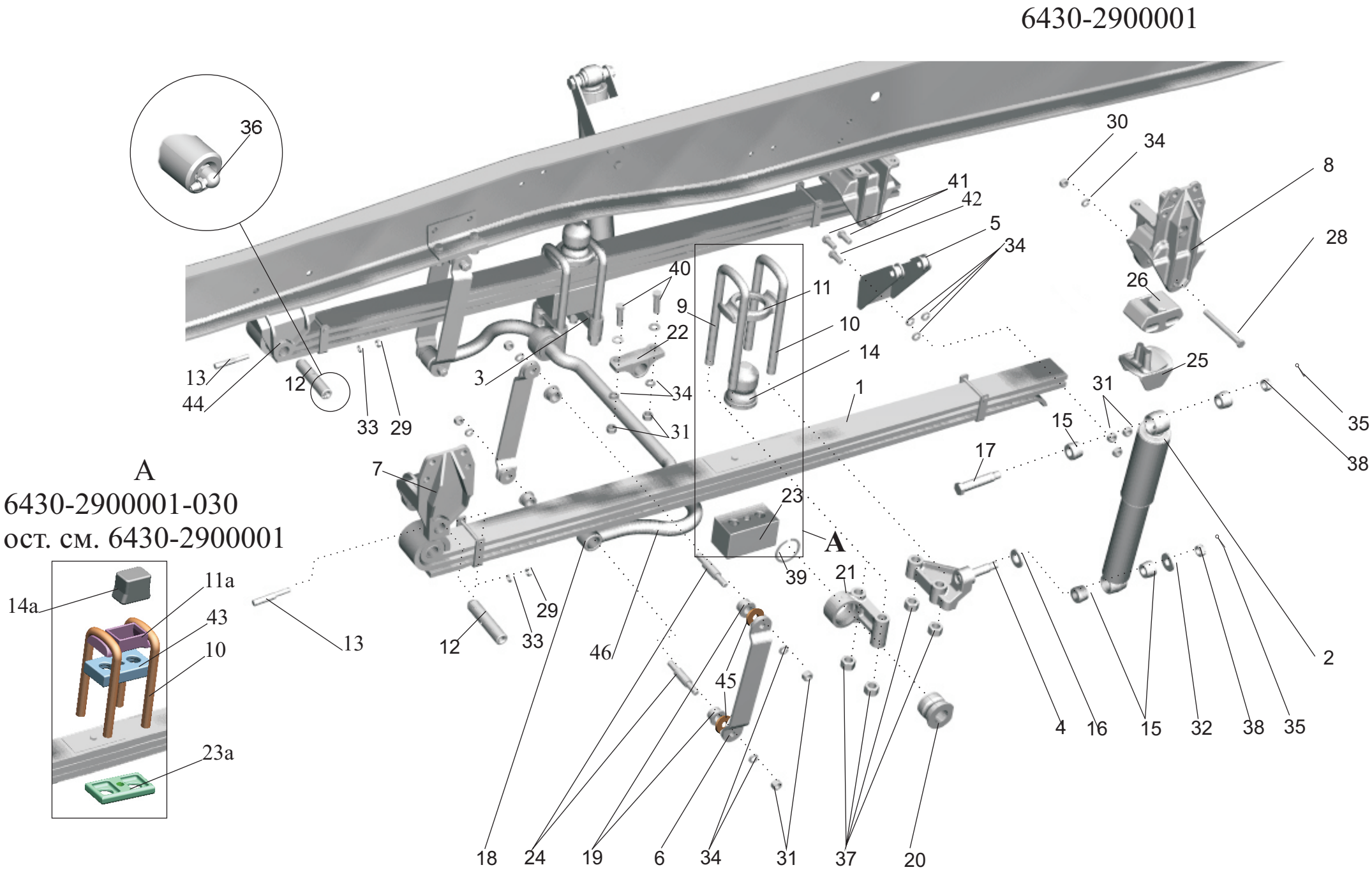

Рис. 69 Установка подвески передней
Fig. 69 Installation of a suspension front

Поз. Pos.	**№ детали** Part №	**Наименование** Description	**Количество** Quantity	
			6430-2900001	**6430-2900001-030**
1	6430-2902012-10	Рессора передняя *Front spring*	2	2
2	15.2905006-11(БААЗ) 50.2.2905006 (ГЗАА) А1-325/500.2905006	Амортизатор *Shock absorber*	2	2
3	6430-2905416	Кронштейн нижний правый *Right lower bracket*	1	1
4	6430-2905417	Кронштейн нижний левый *Left lower bracket*	1	1
5	53361-2905540	Кронштейн верхний *Upper bracket*	2	2
6	6430-2906017	Серьга *Shackle*	4	4
7	6430-2902445	Кронштейн левый *Left bracket*	1	1
8	6430-2902447	Кронштейн *Bracket*	2	2
9	516-2902409	Стремянка *U-Bolt*	2	2
10	5335-2902409	Стремянка *U-Bolt*	2	2
11	64221-2902412	Накладка *Clamp Plate*	2	-
11а	500-2902412	Накладка *Clamp Plate*	-	2
12	5432-2902478	Палец *Pin*	2	2
13	500А-2912482	Клин пальца ушка задней рессоры *Wedge of a finger of an ear of a back spring*	2	2
14	64221-2902624	Буфер *Bump stop*	2	-
14а	500-2902624	Буфер *Bump stop*	-	2
15	500А-2905410	Втулка	8	8

		Bush		
16	500А-2905420	Шайба *Washer*	2	2
17	53361-2905470	Палец *Pin*	2	2
18	6430-2906016**	Вал стабилизатора *Stabilizer shaft*	1	1
19	64221-2906028	Втулка *Bush*	8	8
20	6430-2906030**	Втулка *Bush*	2	2
21	6430-2906040**	Кронштейн нижний *Lower bracket*	2	2
22	6430-2906042	Кронштейн верхний *Upper bracket*	2	2
23	6430-2902422	Подкладка *Gasket*	2	-
23а	6422-2902422	Подкладка *Gasket*	-	2
24	6430-2906026	Палец *Pin*	4	4
25	64221-2902449	Вкладыш *Bracket insert*	2	2
26	64221-2902430	Подушка *Pad*	2	2
28	200880	Болт М16-6gх160 *Bolt*	2	2
29	250514	Гайка М12-6Н *Nut*	2	2
30	250560	Гайка М16-6Н *Nut*	2	2
31	374727	Гайка М16х1,5-6Н *Nut*	18	18
32	252049-10	Шайба 20 *Washer*	2	2
33	252137	Шайба 12 ОТ *Nut*	2	2
34	252139	Шайба 16 ОТ *Nut*	20	20
35	258056	Шплинт 4х40 *Cotter pin*	4	4
36	264040	Масленка 2.3.90 Ц6хр *Grease fitting*	2	2
37	374650	Гайка М24х2-6Н *Nut*	8	8
38	374910	Гайка М20х1,5-5Н6Н *Nut*	4	4

39	400583-01**	Кольцо В70 *Ring*	2	2
40	372613	Болт М16х1,5-6gх55 *Bolt*	4	4
41	372629	Болт М16х1,5-6gх45 *Bolt*	6	4
42	202142	Болт М16х1,5-6gх38 *Bolt*	-	2
43	6430-2902413	Подкладка *Lining*	-	2
44	6430-2902444	Кронштейн правый *Right bracket*	1	1
45	252047*	Шайба 16 *Washer*	4	4
46	6430-2906006	Вал стабилизатора с кронштейнами	1	1

*- Расстояние между серьгой и рессорой должно быть не менее 4мм. Для обеспечения зазора допускается устанавливать под пластину серьги снизу и сверху шайбу поз.45

**-The distance between shackle and a spring should be not less 4мм. At default of the size it is supposed to establish under a shackle plate from below and from above a washer of poses 45*

**- входит в сборку поз.46

***-included in assembly unit* 46

Рис. 70 Установка подвески задней 5440-2900002 (-002)

Fig. 70 Installation of a suspension rear 5440-2900002 (-002)

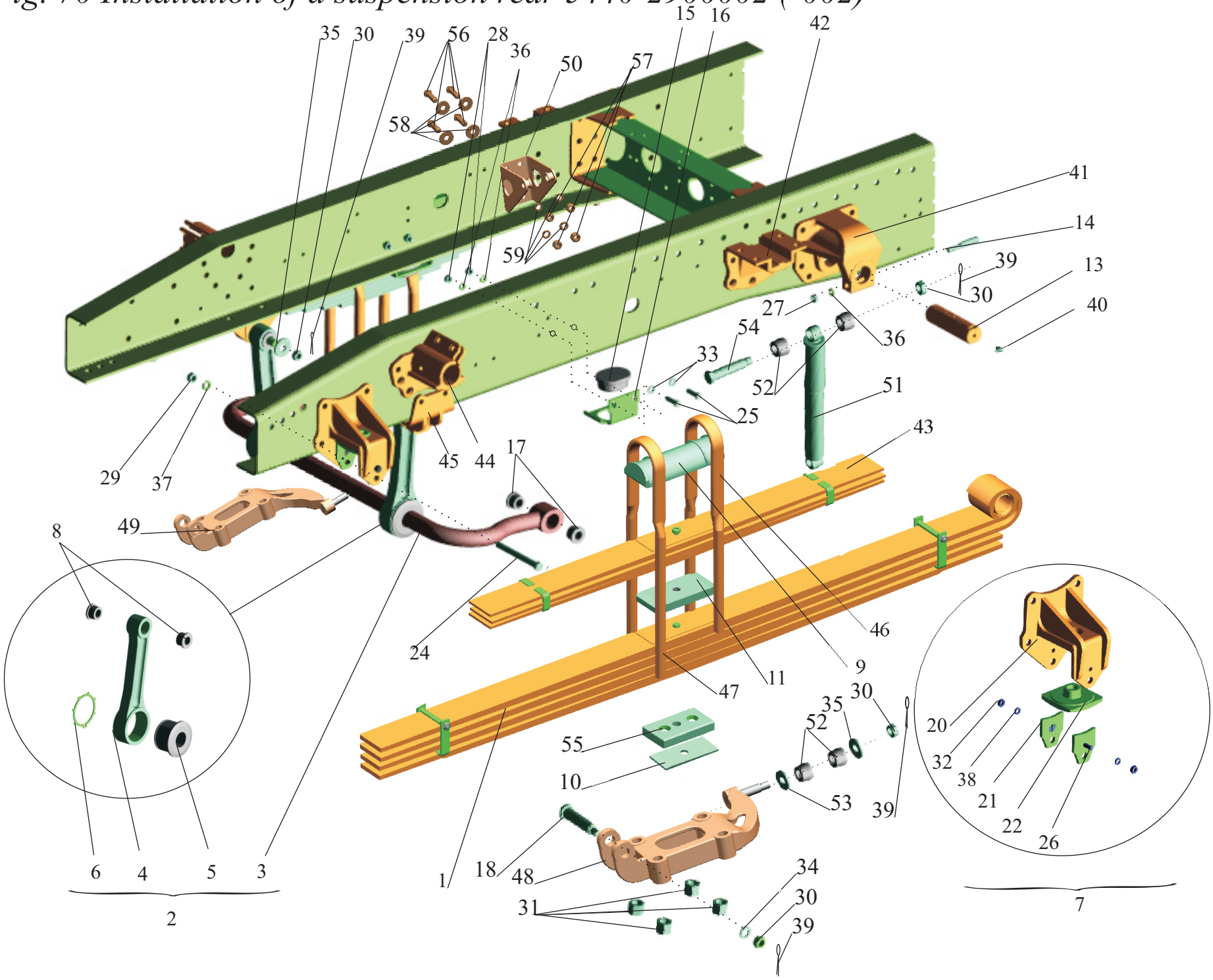

Рис. 70 Установка подвески задней 5440-2900002, (-002)
Fig. 70 Installation of a suspension rear 5440-2900002, (-002)

Поз. Pos.	**№ Номер детали** Part №	**Наименование** Description	**Количество** Quantity	
			5440-2900002	**5440-2900002-002**
1	5440-2912012	Рессора задняя *Rear spring*	2	-
-	5440-2912012-020	Рессора задняя *Rear spring*	-	2
2	5551-2916006	Вал стабилизатора с рычагами *Stabilizer shaft with levers*	1	1
3	54321-2916016	Вал стабилизатора *Stabilizer shaft*	1	1
4	64221-2906022	Рычаг *Lever*	2	2
5	54321-2916030	Втулка *Bush*	2	2
6	54321-2916032	Кольцо стопорное *Stop ring*	2	2
7	500А-2912446	Кронштейн задний *Rear bracket*	2	2
8	64221-2906028	Втулка *Bush*	4	4
9	5206-2912412	Накладка *Clamp plate*	2	2
10	5434-2912416	Лист подкладной *Gasket leaf*	2	2
11	5336-2912418	Лист подкладной *Gasket leaf*	2	2
13	500А-2912478	Палец ушка задней рессоры *Ear pin of rear spring*	2	2
14	500А-2912482	Клин пальца ушка задней рессоры *Wedge pin of ear of rear spring*	2	2
15	5336-2912622-10	Буфер *Stop pump*	2	2
16	5336-2912626-10	Кронштейн буфера *Stop buffer bracket*	2	2
17	54321-2916028	Втулка *Bush*	4	4

18	54321-2916034	Палец *Pin*	2	2
20	500А-2912447-01	Кронштейн задний *Rear bracket*	2	2
21	500-2912448-Б	Вкладыш боковой *Lateral insert*	4	4
22	504Н-2902449	Вкладыш *Bracket insert*	2	2
24	200 880	Болт М16-6gх160 *Bolt*	2	2
25	201 567	Болт М12х1,25-6gх40 *Bolt*	4	4
26	231 725	Винт 2М10-6gх35 *Screw*	4	4
27	250 514	Гайка М12-6Н *Nut*	2	2
28	374 551	Гайка М12х1,25-6Н *Nut*	4	4
29	250 560	Гайка М16-6Н *Nut*	2	2
30	374 910	Гайка М20х1,5-5Н6Н *Nut*	6	6
31	375 059	Гайка М27х2-6Н *Nut*	8	8
32	250 512	Гайка М10-6Н *Nut*	4	4
33	252 045-10	Шайба 12 *Washer*	4	4
34	252 019-10	Шайба 20 *Washer*	2	2
35	252 049-10	Шайба 20 *Washer*	4	4
36	252 137	Шайба 12 ОТ *Washer*	6	6
37	252 139	Шайба 16 ОТ *Washer*	2	2
38	252 136	Шайба 10 ОТ *Washer*	4	4
39	258 056	Шплинт 4х40 *Cotter Pin*	8	8
40	264 020	Масленка 1.3.Ц6.хр *Grease Fitting*	2	2
41	5440-2912444	Кронштейн *Bracket*	2	2
42	5440-2913444	Кронштейн *Bracket*	2	2
43	5440-2913012	Рессора дополнительная *Additional spring*	2	2

-	500А-2913012-01	Рессора дополнительная *Additional spring*	2	2
44	5432-2913444-01	Кронштейн *Bracket*	2	2
45	64221-2906042	Кронштейн *Bracket*	2	2
46	5551-2912408	Стремянка *U-Bolt*	4	4
48	5440-2915416-010	Кронштейн амортизатора правый *Bracket shock absorber right*	1	1
49	5440-2915417-010	Кронштейн амортизатора левый *Bracket shock absorber left*	1	1
50	5440-2915540	Кронштейн *Bracket*	2	2
51	15.2905006-21	Амортизатор *Shock absorber*	2	2
52	500А-2905410	Буфер *Stop pump*	8	8
53	500А-2905420	Шайба *Washer*	2	2
54	5440-2905470	Палец *Pin*	2	2
55	5440-2912422	Накладка *Clamp plate*	2	-
56	372 205	Болт М14х1,5-6gх42 *Bolt*	8	8
57	374 633	Гайка М14х1,5-6Н *Nut*	8	8
58	252 046-10	Шайба 14 *Washer*	8	8
59	252 138	Шайба 14 ОТ *Washer*	8	8

Рис.71 Установка подвески задней 5440-2900002-010, (-011),(-013)

Fig. 71 Installation of a suspension rear 5440-2900002-010, (-011) ,(-013)

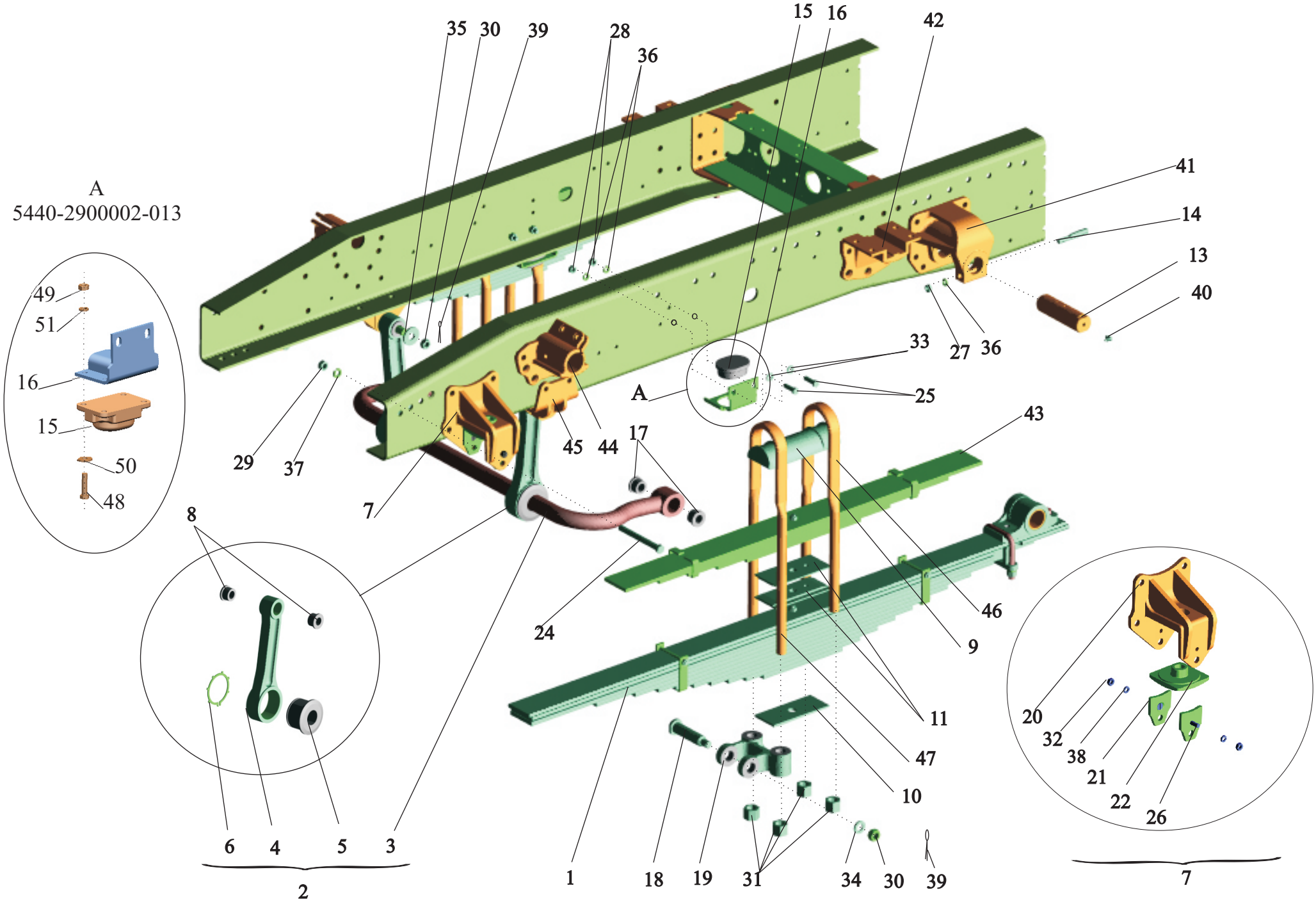

Рис. 71 Установка подвески задней 5440-2900002-010, (-011),(-013)
Fig. 71 Installation of a suspension rear 5440-2900002-010, (-011) ,(-013)

Поз. Pos.	**№ Номер детали** Part №	**Наименование** Description	**Количество** Quantity		
			5440-2900002-010	**5440-2900002-011**	**5440-2900002-013**
1	5336-2912012-04	Рессора задняя *Rear spring*	2	2	-
-	55514-2912012	Рессора задняя *Rear Spring*	-	-	2
2	5551-2916006	Вал стабилизатора с рычагами *Stabilizer shaft with levers*	1	1	1
3	54321-2916016	Вал стабилизатора *Stabilizer shaft*	1	1	1
4	64221-2906022	Рычаг *Lever*	2	2	2
5	54321-2916030	Втулка *Bush*	2	2	2
6	54321-2916032	Кольцо стопорное *Stop ring*	2	2	2
7	500А-2912446	Кронштейн задний *Rear bracket*	2	2	2
8	64221-2906028	Втулка *Bush*	4	4	4
9	5206-2912412	Накладка *Clamp pate*	2	2	2
10	5434-2912416	Лист подкладной *Gasket leaf*	2	2	2
11	5336-2912418	Лист подкладной *Gasket leaf*	2	2	2
-	500А-2912430	Комплект подкладных листов *Complete set of gasket leafs*	2	2	2
13	500А-2912478	Палец ушка задней рессоры *Ear pin of rear spring*	2	2	2
14	500А-2912482	Клин пальца ушка задней рессоры *Wedge pin of ear of rear spring*	2	2	2
15	5336-2912622-10	Буфер *Stop Pump*	2	2	-

-	500-2912622-01	Буфер *Stop Pump*	-	-	2
16	5336-2912626-10	Кронштейн буфера *Stop buffer bracket*	2	2	-
-	5440-2912626	Кронштейн буфера *Stop Buffer Bracket*	-	-	2
17	54321-2916028	Втулка *Bush*	4	4	4
18	54321-2916034	Палец *Pin*	2	2	2
19	5440-2916040	Кронштейн *Bracket*	2	2	2
20	500А-2912447-01	Кронштейн задний *Rear Bracket*	2	2	2
21	500-2912448-Б	Вкладыш боковой *Lateral Insert*	4	4	4
22	504Н-2902449	Вкладыш *Bracket Insert*	2	2	2
24	200 880	Болт М16-6gх160 *Bolt*	2	2	2
25	201 567	Болт М12х1,25-6gх40 *Bolt*	4	4	4
26	231 725	Винт 2М10-6gх35 *Screw*	4	4	4
27	250 514	Гайка М12-6Н *Nut*	2	2	2
28	250 515	Гайка М12х1,25-6Н *Nut*	4	4	4
29	250 560	Гайка М16-6Н *Nut*	2	2	2
30	374 910	Гайка М20х1,5-5Н6Н *Nut*	4	4	4
31	375 059	Гайка М27х2-6Н *Nut*	8	8	8
32	250 512	Гайка М10-6Н *Nut*	4	4	4
33	252 007	Шайба 12 *Washer*	4	4	4
34	252 019-10	Шайба 20 *Washer*	2	2	2
35	252 049-10	Шайба 20 *Washer*	2	2	2
36	252 137	Шайба 12 ОТ *Washer*	6	6	6
37	252 139	Шайба 16 ОТ *Washer*	2	2	2
38	252 136	Шайба 10 ОТ *Washer*	4	4	4
39	258 056	Шплинт 4х40 *Cotter pin*	4	4	4

40	264 020	Масленка 1.3.Ц6.хр *Grease fitting*	2	2	2
41	5440-2912444	Кронштейн *Bracket*	2	2	2
42	5440-2913444	Кронштейн *Bracket*	2	2	2
43	500А-2913012-01	Рессора дополнительная *Additional spring*	2	-	2
-	5440-2913012-010	Рессора дополнительная *Additional spring*	-	2	-
44	5432-2913444-01	Рессора дополнительная *Additional spring*	2	2	2
45	64221-2906042	Кронштейн с пальцем *Bracket with a finger*	2	2	2
46	509-2912408	Стремянка *U-Bolt*	2	-	-
-	5434-2912408	Стремянка *U-Bolt*	-	2	-
-	5551-2912408	Стремянка *U-Bolt*	-	-	2
47	5551-2912408	Стремянка *U-Bolt*	2	-	-
-	5232В-2912408	Стремянка *U-Bolt*	-	2	2
48	200 315	Болт М10-6gх40 *Bolt*	-	-	8
49	250 512	Гайка М10-6Н *Nut*	-	-	8
50	252 039	Шайба 10 *Washer*	-	-	8
51	252 136	Шайба 10 ОТ *Washer*	-	-	8

Рис.72 Подвеска балансирная (остальное смотри рис.73)

Fig.72 Walking beam suspension(rest look fig.73)

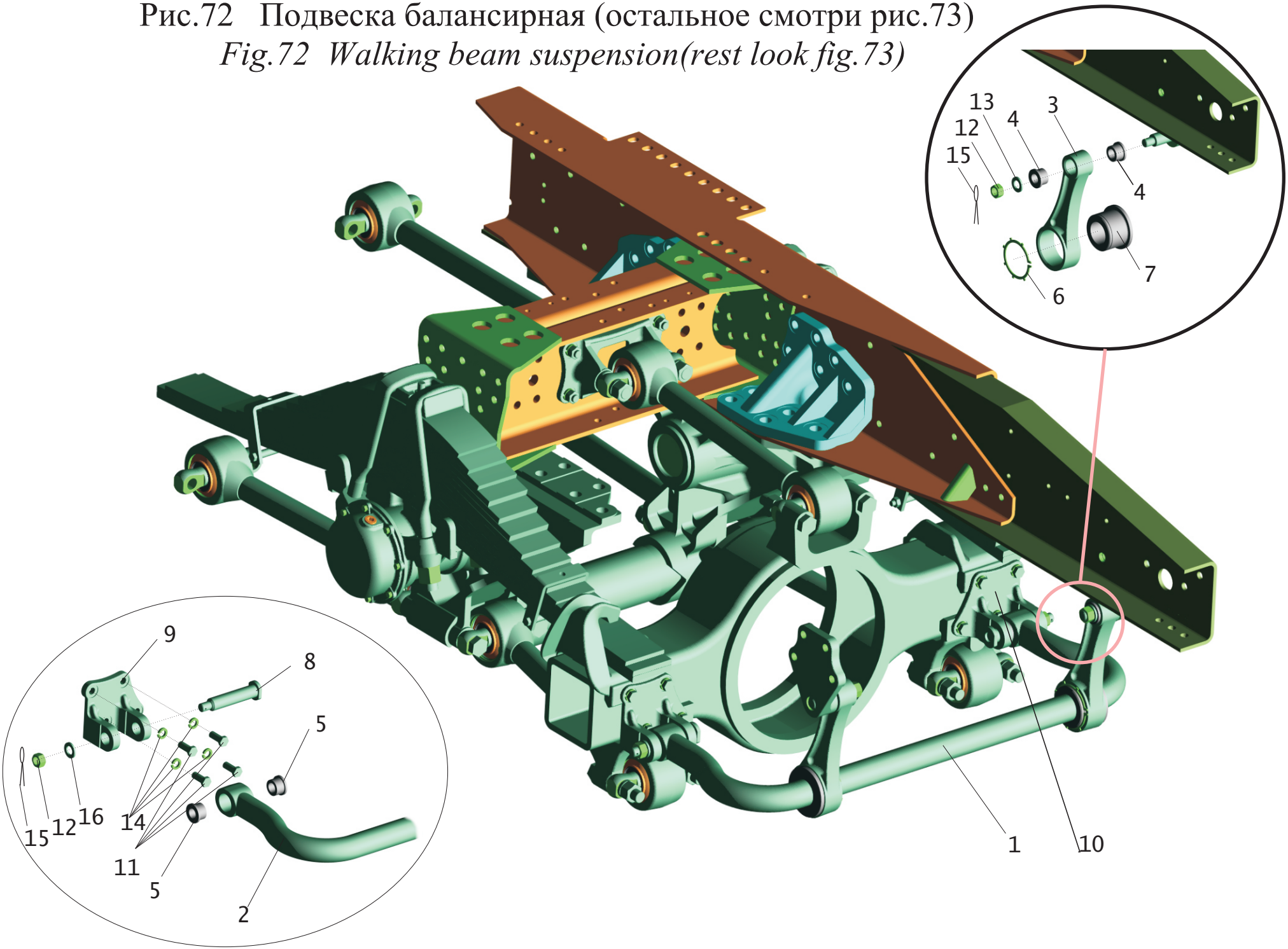

Рис.72 Подвеска балансирная (остальное смотри рис.73)
Fig.72 Walking beam suspension (rest look fig.73)

Поз. Pos.	**№ детали** Part №	**Наименование** Description	**Количество** Quantity	
			6430-2900002-013	6430-2900002-014
1	6501-2916006	Вал стабилизатора с рычагами *Stabilizer shaft with lever*	1	1
2	6430-2916016	Вал стабилизатора *Stabilizer Shaft*	1	1
3	54321-2916022	Рычаг *Lever*	2	2
4	5516-2916028	Втулка *Bush*	4	4
5	54321-2916028	Втулка *Bush*	4	4
6	54321-2916032	Кольцо стопорное *Stop ring*	2	2
7	5516-2916030	Втулка *Bush*	2	2
8	54321-2916034	Палец *Pin*	2	2
9	5516-2916040* 6501-2916041	Кронштейн стабилизатора левый *Bracket stabilizer left*	1	1
10	5516-2916041* 6501-2916040	Кронштейн стабилизатора правый *Bracket stabilizer right*	1	1
11	202142	Болт М16х1,5-6gх38 *Bolt*	8	8
12	374910	Гайка М20х1.5-5Н6Н *Nut*	4	4
13	252049-10	Шайба 20 *Washer*	2	2
14	252139	Шайба 16 ОТ *Washer*	8	8
15	258056	Шплинт 4х40 *Cotter pin*	4	4
16	252019-10	Шайба 20 *Washer*	2	2

* - Автомобили выпуска до 2007г. включительно

Рис. 73 Установка подвески задней 6430-2900002, (-010), (-013), (-014)

Fig. 73 Installation of a suspension rear 6430-2900002, (-010), (-013), (-014)

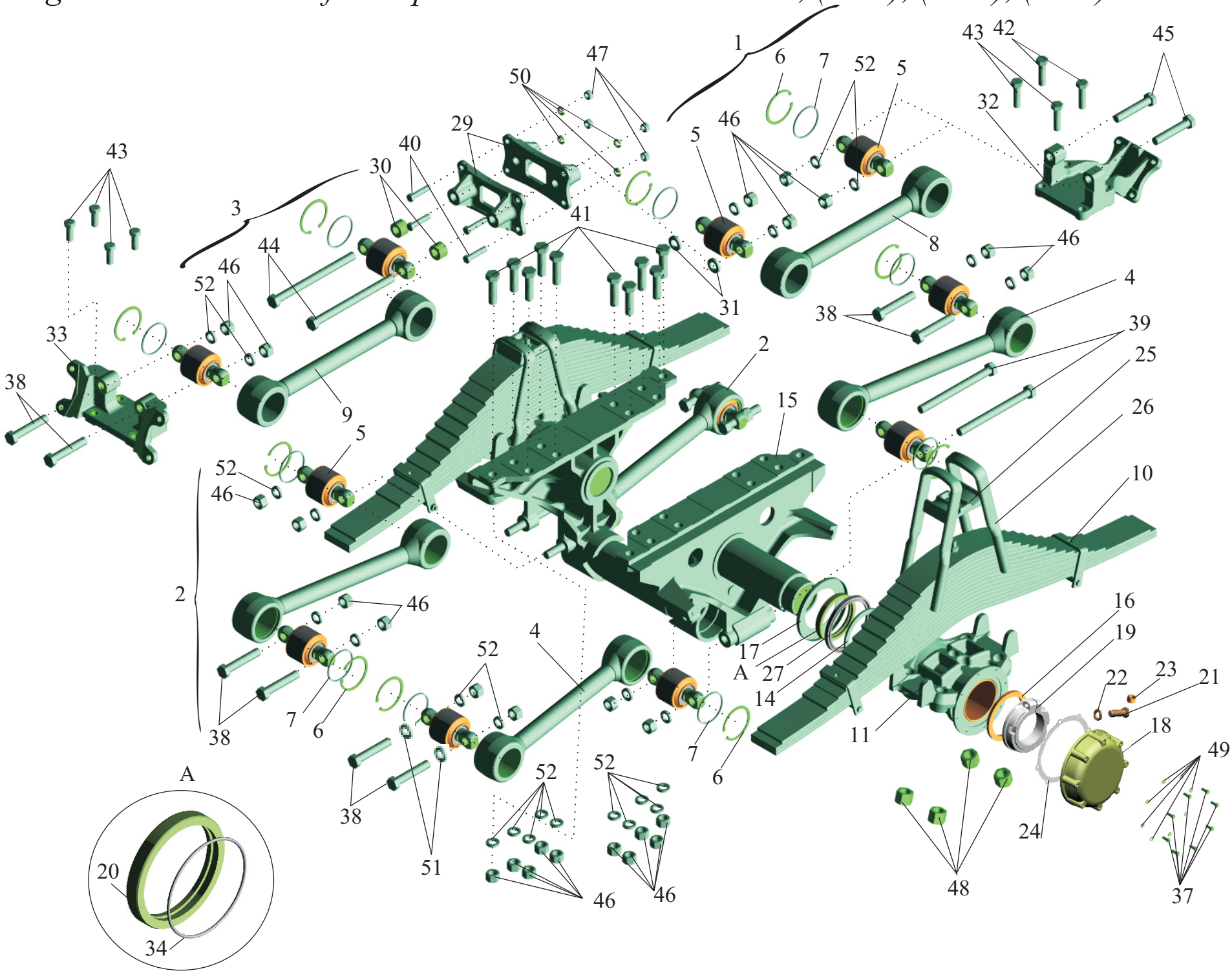

Рис. 73 Установка подвески задней 6430-2900002, (-010), (-013), (-014)
Fig. 73 Installation of a suspension rear 6430-2900002, (-010), (-013), (-014)

Поз. Pos.	**№ детали** Part №	**Наименование** Description	**Количество** Quantity			
			6430-2900002	**6430-2900002-010**	**6430-2900002-013**	**6430-2900002-014**
1	6430-2919014	Штанга реактивная *Torque Rod*	1	1	1	1
2	64221-2919014	Штанга реактивная *Torque Rod*	4	4	4	4
3	64221-2919015	Штанга реактивная *Torque Rod*	1	1	1	1
4	64221-2919018	Труба с головками *Tube With Heads*	4	4	4	4
5	64221-2919040	Шарнир штанги *Joint Rod*	12	12	12	12
6	64221-2919032-010	Кольцо пружинное *Spring Ring*	12	12	12	12
7	64221-2919026	Кольцо *Ring*	12	12	12	12
8	6430-2919016	Труба с головками *Tube with heads*	1	1	1	1
9	64221-2919016	Труба с головками *Tube with heads*	1	1	1	1
10	6430-2912012	Рессора *Spring*	2	-	-	-
-	64229-2912012	Рессора *Spring*	-	2	-	-
-	5516-2912012	Рессора *Spring*	-	-	2	-
-	55165-2912012	Рессора *Spring*	-	-	-	2
11	6303-2918018	Балансир в сборе *Walking Beam Assemblies*	2	2	2	2
12	6303-2918020**	Балансир *Walking Beam*	2	2	2	2

13	938-2918022**	Втулка балансира *Walking Beam Bush*	4	4	4	4
14	6303-2918044	Кольцо упорное *Thrust Ring*	2	2	2	2
15	6430-2918140	Кронштейны со стяжкой *Brackets*	1	1	1	1
16	6303-2918045	Кольцо упорное *Thrust ring*	2	2	2	2
17	6303-2918068	Шайба *Washer*	2	2	2	2
18	5516-2918118	Крышка *Cover*	2	2	2	2
19	5516-2918202-010	Гайка *Nut*	2	2	2	2
20	6303-2918156	Кольцо распорное *Distance Ring*	2	2	2	2
21	371835	Болт М14-6gх50 *Bolt*	2	2	2	2
22	252138	Шайба 14 ОТ *Washer*	2	2	2	2
23	54323-2401142	Пробка МК24 *Plug*	2	2	2	2
24	6303-2918122	Прокладка *Gasket*	2	2	2	2
25	6430-2912412	Накладка рессоры *Clamp plate*	2	-	-	-
-	6303-2912412	Накладка рессоры *Clamp plate*	-	2	2	2
26	6430-2912408	Стремянка *U-bolt*	4	-	-	-
-	6303-2912408	Стремянка *U-bolt*	-	4	-	-
	5516-2912408	Стремянка *U-bolt*	-	-	4	4
27	537-3103037-01	Манжета армированная с пружиной *Reinforced lip-type seal with spring*	2	2	2	2
29	64221-2919044	Кронштейн *Bracket*	2	2	2	2
30	6430-2919046	Подкладка *Gasket*	2	2	2	2
31	6430-2919046-010	Подкладка *Gasket*	2	2	2	2
32	544008-2919090-010	Кронштейн *Bracket*	1	1	1	1

33	643008-2919093-010	Кронштейн *Bracket*	1	1	1	1
34	122-130-46-2-3	Кольцо 122-130-46-2-3 *Ring*	2	2	2	2
37	370848	Болт М8-6gx75 *Bolt*	16	16	16	16
38	371045	Болт М24х2-6gx130 *Bolt*	10	10	10	10
39	371095	Болт М24х2-6gx275 *Bolt*	4	4	4	4
40	372608	Болт М16х1,5-6gx70 *Bolt*	4	4	4	4
41	372978	Болт М24х2-6gx90 *Bolt*	20	20	20	-
-	372976	Болт М24х2-6gx110 *Bolt*	-	-	-	20
44	372985	Болт М24х2-6gx315 *Bolt*	2	2	2	2
45	372976	Болт М24х2-6gx110 *Bolt*	2	2	2	2
46	374650	Гайка М24х2-6Н *Nut*	38	38	38	38
47	374727	Гайка М16х1,5-6Н *Nut*	4	4	4	4
48	349600	Гайка М30х2-5Н6Н *Nut*	8	8	8	8
49	252155	Шайба 8Л *Washer*	16	16	16	16
50	252139	Шайба 16 ОТ *Washer*	4	4	4	4
51	252021 *	Шайба 24 *Washer*	4Max			
52	252143	Шайба 24 Т *Washer*	38	38	38	38

*- Разность расстояний между осями мостов слева и справа должна быть не более 8мм. Допускается обеспечивать требуемую величину установкой шайб поз.51 в местах крепления нижних реактивных штанг к балкам мостов

*- *The difference of distances between axes of bridges at the left and on the right should be no more 8мм. It is supposed to provide the required size with installation of washers of poses 51 in places of fastening of the bottom jet bars to beams of bridges*

**- входит в сборку поз.11

Рис. 74 Установка пневмоподвески задней 5440-2900002-030 (-031)

Fig. 74 Installation of a pneumosuspension rear 5440-2900002-030 (-031)

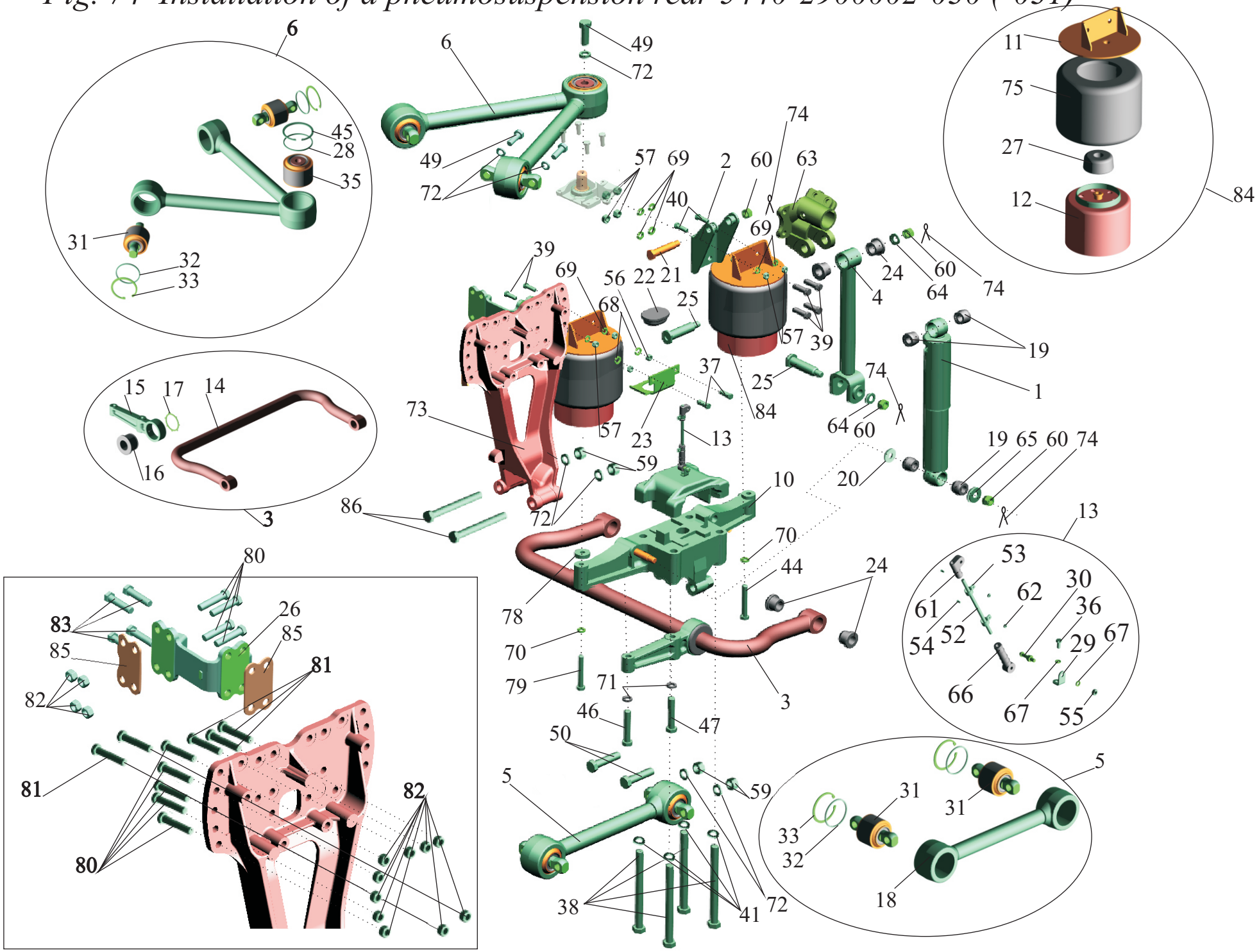

Рис. 74 Установка пневмоподвески задней 5440-2900002-030 (-031)
Fig. 74 Installation of a pneumosuspension rear 5440-2900002-030 (-031)

Поз. Pos.	**№ детали** Part №	**Наименование** Description	**Количество** Quantity
1.	54327-2915006-50	Амортизатор *Shock absorber*	2
1*	54327-2915006-51	Амортизатор *Shock absorber*	2
2.	544008-2915540	Кронштейн *Bracket*	2
3.	6430-2916006	Вал стабилизатора с кронштейнами *Stabilizer shaft with brackets*	1
4.	6430-2916022	Рычаг *Lever*	2
5.	6430-2919014	Штанга реактивная *Torque Rod*	2
6.	6430-2919015	Штанга *Torque rod*	1
9.	6430-2933008	Балка правая *Beam right*	1
10.	6430-2933009	Балка левая *Beam left*	1
11.	6430-2934042	Фланец верхний *Upper flange*	4
12.	6430-2934678	Поршень *Pistol*	4
13.	54327-2935027	Тяга регулятора *Rod of regulator*	1
14.	6430-2916016	Вал стабилизатора *Stabilizer shaft*	1
15.	6430-2916040	Кронштейн *Bracket*	2
16.	5516-2916030	Втулка *Bush*	2
17.	54321-2916032	Кольцо стопорное *Ring*	2
18.	6430-2919016	Труба с головками *Torque rod with head*	2
19.	500А - 2905410	Втулка *Bush*	8
20.	500А - 2905420	Шайба *Washer*	2

21.	5440-2905470	Палец *Pin*	2
22.	6301-2912622	Буфер *Stop bump*	2
23.	5336-2912626-10	Кронштейн буфера *Stop bump bracket*	2
24.	54321-2916028	Втулка *Bush*	8
25.	54321-2916034	Палец *Pin*	4
26.	6430-2919044	Кронштейн *Bracket*	2
27.	6430-2934026	Буфер *Stop bump*	4
28.	101-2919034	Кольцо *Ring*	1
29.	54327-2935024	Кронштейн *Bracket*	1
30.	6422-3533024	Ось *Axle*	1
31.	64221-2919040	Шарнир *Joint*	6
32.	64221-2919026	Кольцо *Ring*	6
33.	64221-2919032-010	Кольцо *Ring*	6
35.	6430-2919040	Шарнир *Joint*	1
36.	201 454	Болт М8-6gx16 *Bolt*	1
37.	201 544	Болт М12х6gx40 *Bolt*	4
38.	371 095	Болт М24х2-6gx275 *Bolt*	8
39.	372 205	Болт М14х1,5-6gx42 *Bolt*	12
40.	372 212	Болт М14х1,5-6gx35 *Bolt*	4
41.	252 163	Шайба 24Л *Washer*	8
44.	372 673	Болт М16х1,5-6gx110 *Bolt*	2
45.	101-2919032	Кольцо *Ring*	1
46.	372 833	Болт М20х1,5-6gx85 *Bolt*	2
47.	372 836	Болт М20х1,5-6gx110 *Bolt*	2

49.	372 971	Болт М24х2-6gх65 *Bolt*	5
50.	372 976	Болт М24х2-6gх110 *Bolt*	4
52.	54327-2935028	Тяга *Rod*	1
53.	6422-3533070	Хомут *Clamp*	2
54.	220053	Винт М4-6gх14 *Screw*	2
55.	250 510	Гайка М8-6Н *Nut*	1
56.	250 514	Гайка М12-6Н *Nut*	4
57.	374 633	Гайка М14х1,5-6Н *Nut*	16
59.	374 650	Гайка М24х2-6Н *Nut*	8
60.	374 910	Гайка М20х1,5-5Н6Н *Nut*	8
61.	54321 - 3533065	Муфта *Clutch*	1
62.	250462	Гайка М4-6Н *Nut*	2
63.	5440 - 2916044	Кронштейн стабилизатора *Stabilizer bracket*	2
64.	252 019-10	Шайба 20 *Washer*	4
65.	252 049-10	Шайба 20 *Washer*	2
66.	6422-3533065	Муфта *Clutch*	1
67.	252 135	Шайба 8 Т *Washer*	2
68.	252 137	Шайба 12 ОТ *Washer*	4
69.	252 138	Шайба 14 ОТ *Washer*	16
70.	252 139	Шайба 16 ОТ *Washer*	4
71.	252 141	Шайба 20 ОТ *Washer*	4
72.	252 143	Шайба 24 Т *Washer*	13
73.	544008-2933108-010	Кронштейн *Bracket*	2
74.	258 056	Шплинт 4х40 *Cotter-pin*	8

75.	884 N Continental	Оболочка резинокордная *Rubber-cord casing*	4
75*	V1 F 20A Vibracoustic	Оболочка резинокордная *Rubber-cord casing*	4
75*	W01-095-0429 Firestone	Оболочка резинокордная *Rubber-cord casing*	4
78	64302-2934692	Шайба *Washer*	2
79	372 674	Болт М16х1,5-6gх120 *Bolt*	2
80	06.02813-5015	Болт М16х1,5х50-10.9 MAN 183-B1 *Bolt*	28
80*	0233101600500	Болт М16х1,5х50 (“V.AR.VIT”) *Bolt*	28
80*	372 582-20	Болт М16х1,5-6gх50 *Bolt*	28
81	06.02813-5017	Болт М16х1,5х60-10.9 MAN 183 A3C *Bolt*	14
81*	0233101600600	Болт М16х1,5х60 (“V.AR.VIT”) *Bolt*	14
81*	372 585-20	Болт М16х1,5-6gх60 *Bolt*	14
82	06.11251-2008	Гайка М16х1,5-10 MAN 183 A3C *Nut*	50
82*	1011701601502	Гайка М16х1,5 (“V.AR.VIT”) *Nut*	50
82*	374 582-20	Гайка М16х1,5-6Н *Nut*	50
83	372 653	Болт М16х1,5-6gх85 *Bolt*	8
84	6430-2934014	Пневмобаллон *Pneumocylinder*	4
85	544008-2919046	Прокладка *Gasket*	4
86	372 979	Болт М24х2-6gх190 *Bolt*	4

*- допускаемая замена
permissible replacement

Рис.75 Установка трубопроводов ECAS 5440-2900018-010.

Fig.75 Installation of pipelines ECAS.

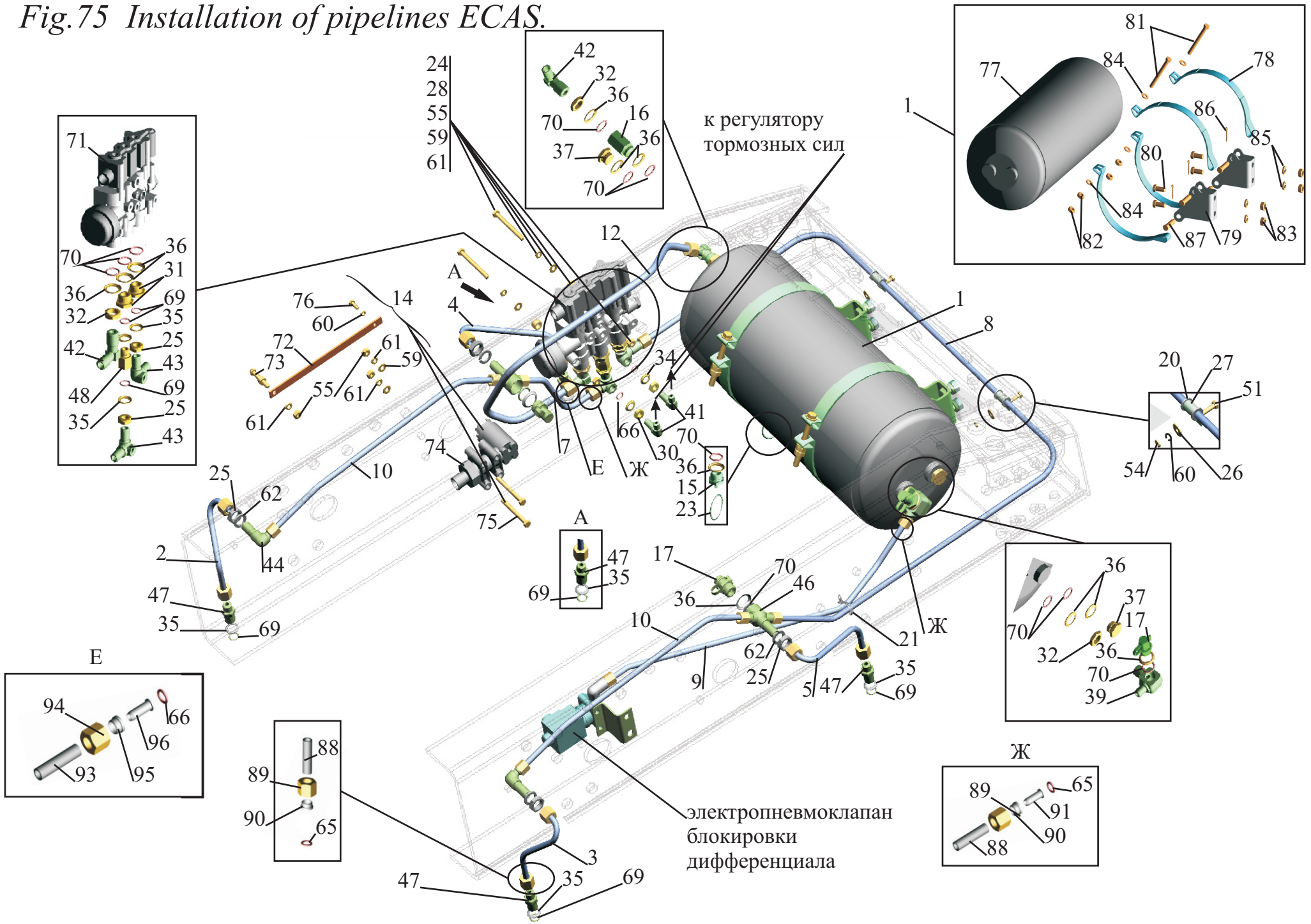

Рис. 75 Установка трубопроводов ECAS 5440-2900018-010
Fig. 75 Installation of pipelines ECAS 5440-2900018-010

Поз. Pos.	**№ детали** Part №	**Наименование** Description	**Кол-во** Quantity
1	5440-2926004	Установка ресивера *Installation of a receiver*	1
2	5440-2927014-010	Трубка *Pipe*	1
3	5440-2927015-010	Трубка *Pipe*	1
4	5440-2927018-010	Трубка *Pipe*	1
5	5440-2927019-010	Трубка *Pipe*	1
7	5440-2927050-010	Трубка *Pipe*	1
8	5440-2927054-010	Трубка (см. 5440-2927050-010) *Pipe*	1
9	5440-2927058-010	Трубка (см. 5440-2927050-010) *Pipe*	1
10	5440-2927062-010	Трубка (см. 5440-2927050-010) *Pipe*	2
12	5440-2927100-020	Трубка *Pipe*	1
14	54327-2935006-10	Установка датчика перемещения ECAS *Installation of a gauge of moving ECAS*	1
15	5336-3513110	Клапан слива конденсата *Valve plum of condensate*	1
-	100-3513110	Клапан слива конденсата *Valve plum of condensate*	1
16	5432-3515210	Клапан обратный *The valve return*	1
17	5336-3515410	Клапан контрольного вывода *The valve of a control conclusion*	3
-	105.069.05.000	Клапан контрольного вывода *The valve of a control conclusion*	3
-	100-3515310	Клапан контрольного вывода *The valve of a control conclusion*	3
20	500-1104540	Втулка *Bush*	2
21	64221-3724620	Хомут *Cleat*	1

23	5247Г-3921441	Кольцо *Ring*	1
24	500-5001083	Втулка *Bush*	2
25	250 636	Гайка М16х1,5-6Н *Nut*	6
26	252 037	Шайба 6 *Washer*	2
27	315 407	Кляммер *Cleat*	2
28	370 848	Болт М8-6gх75 *Bolt*	2
30	374 614	Гайка М12х1,5-5Н6Н *Nut*	2
31	374 895	Гайка переходная *Adapter nut*	2
32	374 939	Гайка М22х1,5-6Н *Nut*	3
34	375 818	Шайба 12 *Washer*	2
35	375 960	Шайба 16 *Washer*	7
36	376 145	Шайба 22 *Washer*	12
37	378 609	Пробка М22х1,5-6g *Plug*	2
39	401 439	Тройник *T-piece*	1
41	402 737	Угольник *Elbow*	2
42	402 934	Угольник *Elbow*	2
43	402 969	Угольник *Elbow*	2
44	402 984	Угольник *Elbow*	2
46	403 401	Крестовина *Spider*	2
47	404 241	Штуцер *Union*	4
48	404 242	Штуцер переходной *Union transitive*	1
51	201 420	Болт М6-6gх20 *Bolt*	2
54	250 508	Гайка М6-6Н *Nut*	2

55	250 510	Гайка М8-6Н *Nut*	5
59	252 005	Шайба 8 *Washer*	4
60	252 134	Шайба 6Т *Washer*	3
61	252 135	Шайба 8Т *Washer*	5
62	252 159	Шайба 16Л *Washer*	4
65	008-011-19-2-3	Кольцо 008-011-19-2-3 *Ring*	18
66	010-014-25-2-3	Кольцо 010-014-25-2-3 *Ring*	4
69	014-018-25-2-3	Кольцо 014-018-25-2-3 *Ring*	7
70	020-025-30-2-3	Кольцо 020-025-30-2-3 *Ring*	12
71	472 900 055 0	Блок электропневмоклапанов *Block*	1
72	54327-2935034	Рычаг *Lever*	1
73	6422-3533024	Ось *Axis*	1
74	441 050 011 0	Датчик перемещения ECAS *Gauge of moving ECAS*	1
75	200 273	Болт М8-6gх70 *Bolt*	2
76	201 418	Болт М6-6gх16 *Bolt*	1
77	5440-3513015	Ресивер *Receiver*	1
78	64221-3513037	Хомут *Cleat*	4
79	509-3513081	Кронштейн *Bracket*	2
80	201 538	Болт М12-6gх25 *Bolt*	4
81	370 867	Болт М10-6gх90 *Bolt*	2
82	250 512	Гайка М10-6Н *Nut*	4
83	250 514	Гайка М12-6Н *Nut*	4
84	252 006	Шайба 10 *Washer*	4

85	252 137	Шайба 12 ОТ *Washer*	4
86	258 053	Шплинт 4х25 *Cotter pin*	4
87	260 092	Палец 12х48 *Pin*	4
88		Труба 10х1 полиамидная *Pipe*	2
89	405641	Гайка накидная *Nut*	2
90	379 254	Муфта *Coupling*	2
91	402 415	Ниппель *Nipple*	2
93		Труба 12х1,5 полиамидная *Pipe*	1
94	374901	Гайка накидная *Nut*	2
95	379 252	Муфта *Coupling*	2
96	402416	Ниппель *Nipple*	2

Рис. 76 Установка пневмоподвески задней 6430-2900002-020 (правая сторона)

Fig.76 Installation of a pneumosuspension rear 6430-2900002-020 (right side)

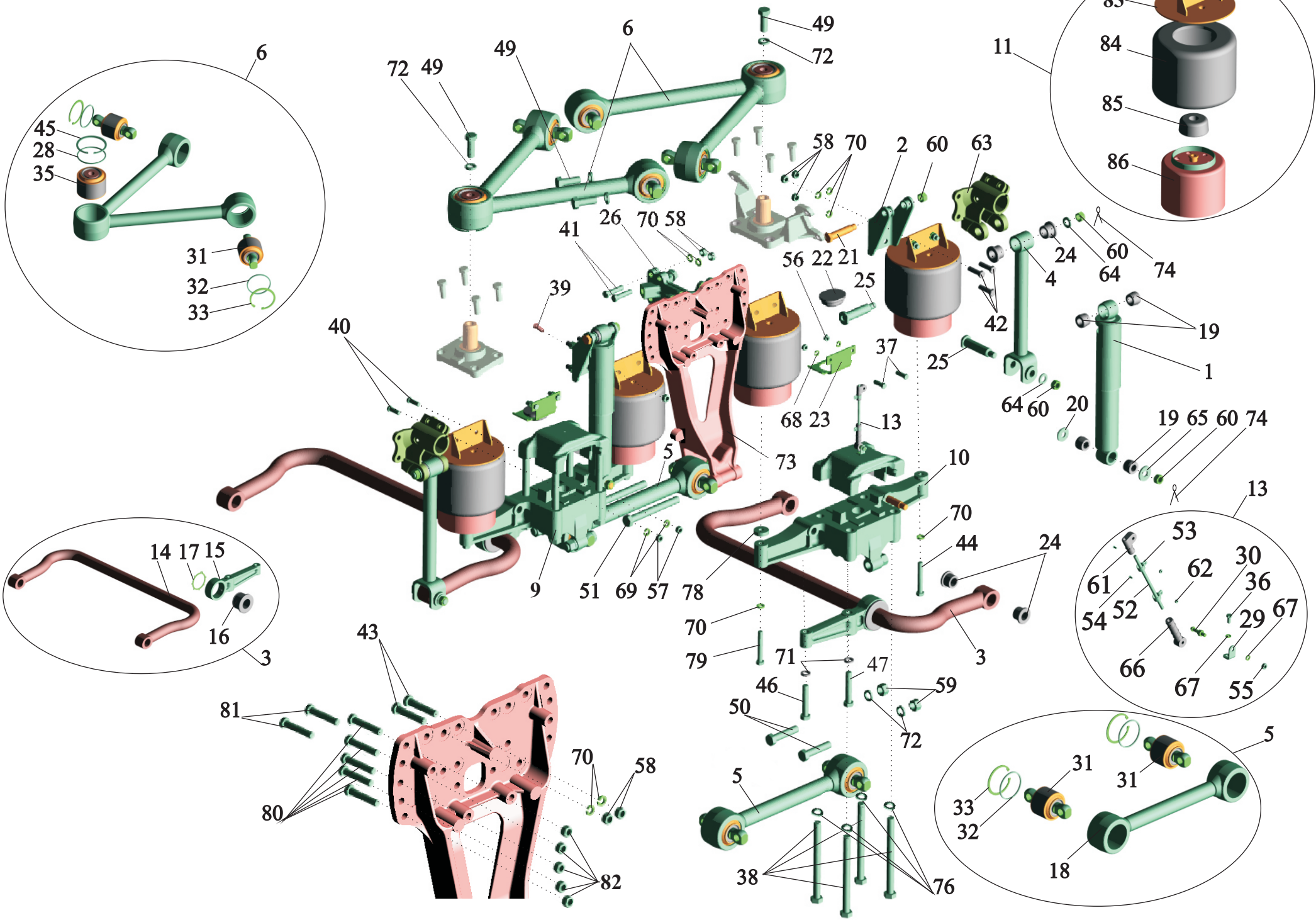

Рис. 76 Установка пневмоподвески задней 6430-2900002-020 (правая сторона)

Fig. 76 Installation of a pneumosuspension rear 6430-2900002-020 (right side)

Поз. Pos.	**№ детали** Part №	**Наименование** Description	**Количество** Quantity
1.	54327-2915006-30	Амортизатор *Shock absorber*	4
1*	54327-2915006-31	Амортизатор *Shock absorber*	4
2.	6430-2915540	Кронштейн *Bracket*	4
3.	6430-2916006	Вал стабилизатора с кронштейнами *Stabilizer shaft with brackets*	2
4.	6430-2916022	Рычаг *Lever*	4
5.	6430-2919014	Штанга реактивная *Torque arm*	4
6.	6430-2919015	Штанга реактивная *Torque arm*	2
9.	6430-2933009	Балка левая *Beam left*	2
10.	6430-2933008	Балка правая *Beam right*	2
11.	6430-2934014	Пневмобаллон *Pneumocylinder*	8
13.	54327-2935027	Тяга *Rod*	1
14.	6430-2916016	Вал стабилизатора *Stabilizer shaft*	2
15.	6430-2916040	Кронштейн *Bracket*	4
16.	5516-2916030	Втулка *Bush*	4
17.	54321-2916032	Кольцо стопорное *Ring*	4
18.	6430-2919016	Труба с головками *Torque rod with head*	4
19.	500А - 2905410	Буфер *Stop bump*	16
20.	500А - 2905420	Шайба *Washer*	4
21.	5440-2915470	Палец *Pin*	4

22.	6301-2912622	Буфер *Stop bump*	4
23.	6301-2912626	Кронштейн буфера *Stop bump bracket*	4
24.	54321-2916028	Втулка *Bush*	16
25.	54321-2916034	Палец *Pin*	8
26.	6430-2919044	Кронштейн *Bracket*	4
28.	101 - 2919034	Кольцо *Ring*	2
29.	54327-2935024	Кронштейн *Bracket*	1
30.	6422-3533024	Ось *Axle*	1
31.	64221-2919040	Шарнир *Joint*	12
32.	64221-2919026	Кольцо *Ring*	12
33.	64221-2919032-010	Кольцо *Ring*	12
35.	6430-2919040	Шарнир *Joint*	2
36.	201 454	Болт М8-6gx16 *Bolt*	1
37.	201 544	Болт М12х6gx40 *Bolt*	8
38.	371 095	Болт М24х2-6gx275 *Bolt*	16
39.	372 205	Болт М14х1,5-6gx42 *Bolt*	8
40.	372 212	Болт М14х1,5-6gx35 *Bolt*	8
41.	372 608	Болт М16х 1,5-6gx70 *Bolt*	8
42.	372 629	Болт М16х1,5-6gx45 *Bolt*	12
43.	372 643	Болт М16х1,5-6gx85 *Bolt*	16
44.	372 673	Болт М16х1,5-6gx110 *Bolt*	4
45.	101-2919032	Кольцо *Ring*	2
46.	372 833	Болт М20х1,5-6gx85 *Bolt*	4
47.	372 836	Болт М20х1,5-6gx110 *Bolt*	4

49.	372 971	Болт М24х2-6gх65 *Bolt*	10
50.	372 976	Болт М24х2-6gх110 *Bolt*	8
51.	372 984	Болт М24х2-6gх220 *Bolt*	4
52.	54327-2935028	Тяга *Rod*	1
53.	6422-3533070	Хомут *Clamp*	2
54.	220053	Винт М4-6gх14 *Screw*	2
55.	250 510	Гайка М8-6Н *Nut*	1
56.	250 514	Гайка М12-6Н *Nut*	8
57.	374 633	Гайка М14х1,5-6Н *Nut*	16
58.	374 727	Гайка М16х1,5-6Н *Nut*	36
59.	374 650	Гайка М24х2-6Н *Nut*	12
60.	374 910	Гайка М20х1,5-5Н6Н *Nut*	16
61.	54321 - 3533065	Муфта *Clutch*	1
62.	250462	Гайка М4-6Н *Nut*	2
63.	5440- 2916044	Кронштейн стабилизатора верхний *Upper stabilizer bracket*	4
64.	252 019-10	Шайба 20 *Washer*	8
65.	252 049-10	Шайба 20 *Washer*	4
66.	6422-3533065	Муфта *Clutch*	1
67.	252 135	Шайба 8 Т *Washer*	2
68.	252 137	Шайба 12 ОТ *Washer*	8
69.	252 138	Шайба 14 ОТ *Washer*	16
70.	252 139	Шайба 16 ОТ *Washer*	44
71.	252 141	Шайба 20 ОТ *Washer*	8

72.	252 143	Шайба 24 Т *Washer*	22
73.	6430–2933108-020	Кронштейн *Bracket*	2
74.	258 056	Шплинт *Refer*	16
76.	252 163	Шайба 24Л *Washer*	16
78.	64302-2934692	Шайба *Washer*	4
79.	372 674	Болт М16х1,5-6gх120 *Bolt*	4
80.	06.02813-5016	Болт М16х1,5х55-10.9-MAN 183-B1 *Bolt*	20
80*	0233101600550	Болт М16х1,5х55 *Bolt*	20
80*	372 583-20	Болт М16х1,5-6gх55 *Bolt*	20
81	06.02813-5017	Болт М16х1,5х60-10.9 MAN 183 A3C *Bolt*	12
81*	0233101600650	Болт М16х1,5х65 *Bolt*	12
81*	372 586-20	Болт М16х1,5-6gх65 *Bolt*	12
82	06.11251-2008	Гайка М16х1,5-10 MAN 183-A3C *Nut*	32
82*	1011701601502	Гайка М16х1,5 *Nut*	32
82*	374 582-20	Гайка М16х1,5-6Н *Nut*	32
83	6430-2934042	Фланец верхний *Upper flange*	8
84	884 N Continental	Оболочка резинокордная *Air spring*	8
84*	V1 F 20A Vibracoustic	Оболочка резинокордная *Air spring*	8
85	6430-2934026	Буфер *Stop bump*	8
86	6430-2934678	Поршень *Pistol*	8

*- допускаемая замена
permissible replacement

Рис.77 Установка трубопроводов ECAS 6430-2900018-010.

Fig.77 Installation of pipelines ECAS 6430-2900018-010

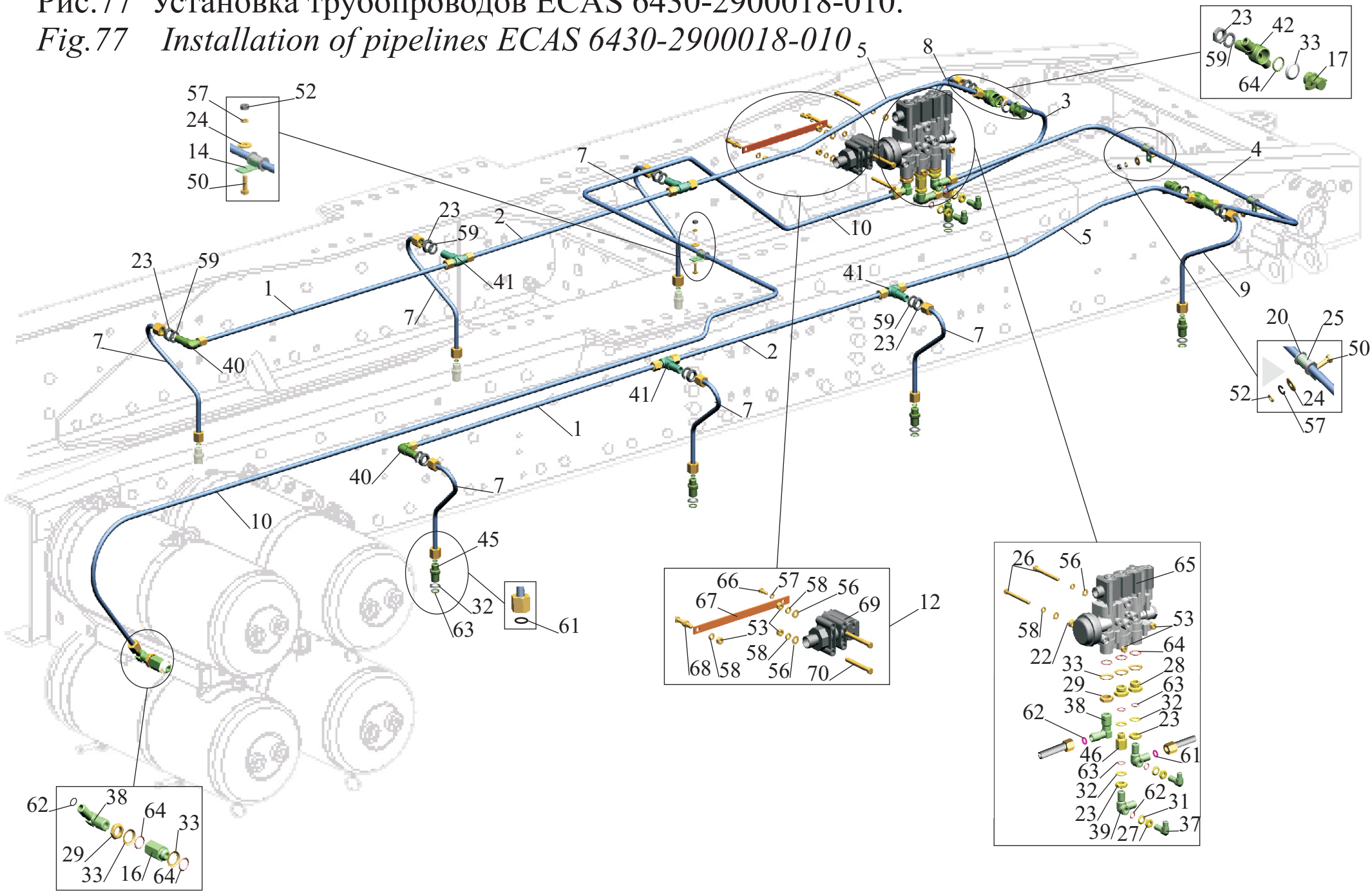

Рис. 77 Установка трубопроводов ECAS 6430-2900018-010
Fig. 77 Installation of pipelines ECAS 6430-2900018-010

Поз. Pos.	**№ детали** Part №	**Наименование** Description	**Кол-во** Quantity
1	6430-2927010	Трубка *Pipe*	2
2	6430-2927014	Трубка *Pipe*	2
3	6430-2927018	Трубка *Pipe*	1
4	6430-2927022	Трубка *Pipe*	1
5	6430-2927026	Трубка *Pipe*	2
7	6430-2927014-10	Трубка *Pipe*	6
8	6430-2927022-10	Трубка *Pipe*	1
9	6430-2927023-10	Трубка *Pipe*	1
10	6430-2927100-010	Трубка *Pipe*	1
12	54327-2935006-10	Установка датчика перемещения ECAS *Installation of a gauge of moving ECAS*	1
14	64227-3506054	Хомут *Clamp*	1
16	5432-3515210	Клапан обратный *The valve return*	1
17	5336-3515410	Клапан контрольного вывода *The valve of a control conclusion*	2
-	105.069.05.000	Клапан контрольного вывода *The valve of a control conclusion*	2
-	100-3515310	Клапан контрольного вывода *The valve of a control conclusion*	2
20	500-1104540	Втулка *Bush*	2
22	500-5001083	Втулка *Bush*	2
23	250 636	Гайка М16х1,5-6Н *Nut*	10
24	252 037	Шайба 6 *Washer*	3

25	315 407	Кляммер *Cleat*	2
26	370 848	Болт М8-6gх75 *Bolt*	2
27	374 614	Гайка М12х1,5-6Н *Nut*	2
28	374 895	Гайка переходная *Adapter nut*	2
29	374 939	Гайка М22х1,5-6Н *Nut*	2
31	375 818	Шайба 12 *Washer*	2
32	375 960	Шайба 16 *Washer*	11
33	376 145	Шайба 22 *Washer*	7
37	402 737	Угольник *Elbow*	2
38	402 934	Угольник *Elbow*	2
39	402 969	Угольник *Elbow*	2
40	402 984	Угольник *Elbow*	2
41	403 391	Тройник *T-piece*	4
42	403 401	Крестовина *Spider*	2
45	404 241	Штуцер *Union*	8
46	404 242	Штуцер *Union*	1
50	201 420	Болт М6-6gх20 *Bolt*	3
52	250 508	Гайка М6-6Н *Nut*	3
53	250 510	Гайка М8-6Н *Nut*	5
56	252 005	Шайба 8 *Washer*	4
57	252 134	Шайба 6Т *Washer*	4
58	252 135	Шайба 8Т *Washer*	5
59	252 159	Шайба 16Л *Washer*	8

61	008-011-19-2-3	Кольцо 008-011-19-2-3 *Ring*	32
62	010-014-25-2-3	Кольцо 010-014-25-2-3 *Ring*	4
63	014-018-25-2-3	Кольцо 014-018-25-2-3 *Ring*	11
64	020-025-30-2-3	Кольцо 020-025-30-2-3 *Ring*	7
65	472 900 055 0	Блок электропневмоклапанов *ECAS* *Block of electropneumovalves ECAS*	1
66	201 418	Болт М6-6gx16 *Bolt*	1
67	54327-2935034	Рычаг *Lever*	1
68	6422-3533024	Ось *Axis*	1
69	441 050 011 0	Датчик перемещения ECAS *Gauge of moving ECAS*	1
70	200 273	Болт М8-6gx70 *Bolt*	2

Рис. 78 Передняя ось 6430-3000015-001 (лист 1)

Fig. 78 Front axle 6430-3000015-001 (page 1)

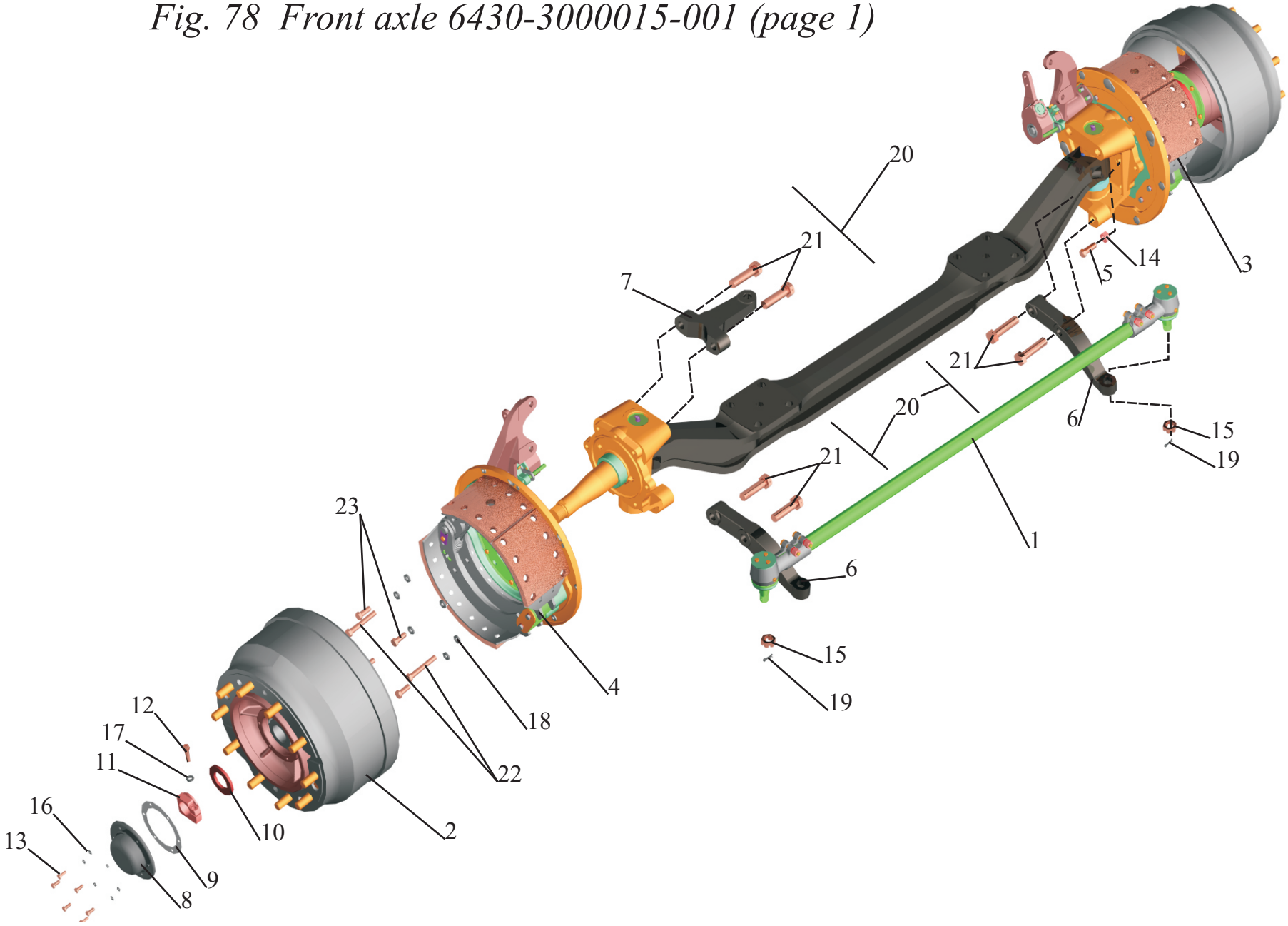

Рис. 78 Передняя ось 6430-3000015-001 (лист 1)
Fig. 78 Front axle 6430-3000015-001 (page 1)

Поз. Pos.	**№ детали** Part №	**Наименование** Description	**Количество** Quantity
1	64221-3003052	Тяга поперечная *Tie-rod cross-sectional*	1
2	6430-3103006-010	Ступица *Hub*	2
3	152-3501004	Тормоз передний *Brake right*	1
4	152-3501005	Тормоз передний *Brake left*	1
5	64221-3001011	Упор *Thrust block*	2
6	64221-3001030	Рычаг трапеции *The lever of a trapeze*	2
7	5440-3001035	Рычаг поворотный *The lever rotary*	1
8	64221-3103065-010	Крышка *Cover*	2
9	64221-3103067	Прокладка *Gasket*	2
10	64221-3103074	Шайба *Washer*	2
11	64221-3103076-010	Гайка *Nut*	2
12	64221-3103085	Болт М12х40 *Bolt*	2
13	201476	Болт М8х1х20 *Bolt*	12
14	250563	Гайка М18х1,5 *Nut*	2
15	251035	Гайка М24х2 *Nut*	2
16	252135	Шайба 8Т *Washer*	12
17	252157	Шайба 12Л *Washer*	2
18	252138	Шайба 14ОТ *Washer*	12
19	258071	Шплинт 5х45 *Cotter pin*	2

20	258297	Шплинт 1,6х650 *Cotter pin*	3
21	371035	Болт 3М24х2х90 *Bolt*	6
22	371321	Болт М14х132 *Bolt*	4
23	371835	Болт М14х50 *Bolt*	8

Рис. 79 Передняя ось 6430-3000015-001 (лист 2)

Fig. 79 Front axle 6430-3000015-001 (page 2)

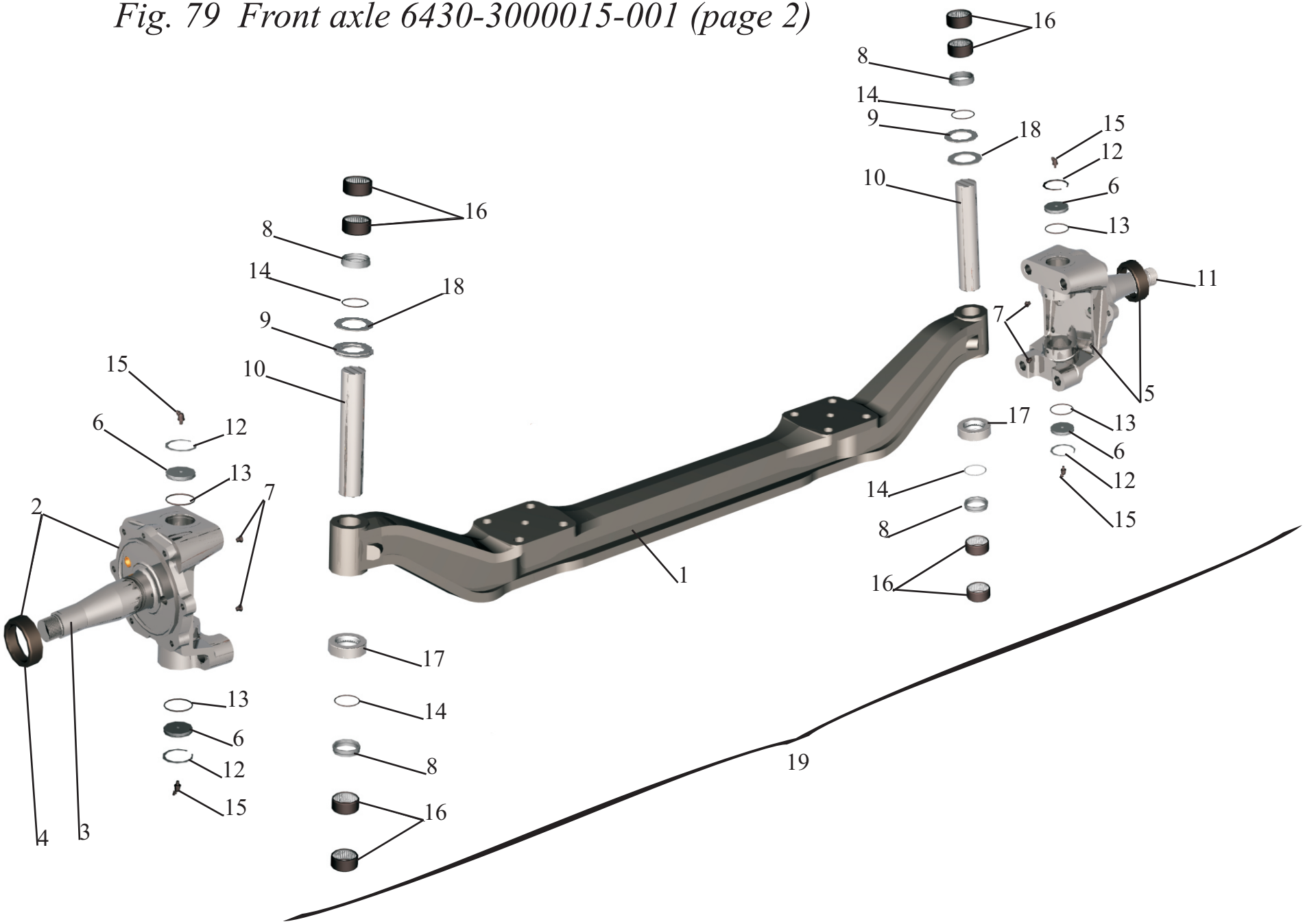

Рис. 79 Передняя ось 6430-3000015-001 (лист 2)
Fig. 79 Front axle 6430-3000015-001 (page 2)

Поз. Pos.	**№ детали** Part №	**Наименование** Description	**Количество** Quantity
1	6430-3001010	Балка *Beam*	1
2	6430-3001009	Кулак поворотный *Steering knuckle*	1
3	6430-3001013	Кулак поворотный *Steering knuckle*	1
4	500А-3103082-01	Кольцо *Ring*	2
4*	500А-3103082-02	Кольцо *Ring*	2
5	6430-3001008	Кулак поворотный *Steering knuckle*	1
6	64221-3001036	Заглушка *Blank plug*	4
7	6422-3515006	Клапан предохранительный *Safety valve*	4
8	6430-3001029	Втулка *Bush*	4
9	64221-3001024	Шайба *Washer*	2
10	6430-3001019-10	Шкворень *King rip*	2
11	6430-3001012	Кулак поворотный *Steering knuckle*	1
12	400443	Кольцо В 58 *Ring*	4
13	050-054-25-2-3	Кольцо 050-054-25-2-3 *Ring*	4
14	054-058-25-2-3	Кольцо 054-058-25-2-3 *Ring*	4
15	264030	Масленка *Grease fitting*	4
16	НК 5025	Подшипник *Bearing*	8
17	29910К4С17	Подшипник *Bearing*	2**
18	64221-3001020	Шайба регулировочная *Adjusting washer*	2**
18*	64221-3001021	Шайба регулировочная *Adjusting washer*	2**

18*	64221-3001022	Шайба регулировочная *Adjusting washer*	2**
18*	64221-3001023	Шайба регулировочная *Adjusting washer*	2**
18*	64221-3001024	Шайба регулировочная *Adjusting washer*	2**
18*	64221-3001072	Шайба регулировочная *Adjusting washer*	2**
18*	64221-3001073	Шайба регулировочная *Adjusting washer*	2**
18*	64221-3001074	Шайба регулировочная *Adjusting washer*	2**
18*	64221-3001075	Шайба регулировочная *Adjusting washer*	2**
19	6430-3001037	Балка с кулаками *Beam with knuckles*	1

* - допускаемая замена
supposed replacement

**- подбор
selection

Рис. 80 Ступица передних колес 6430-3103006-010

Fig. 80 Front wheel hub 6430-3103006-010

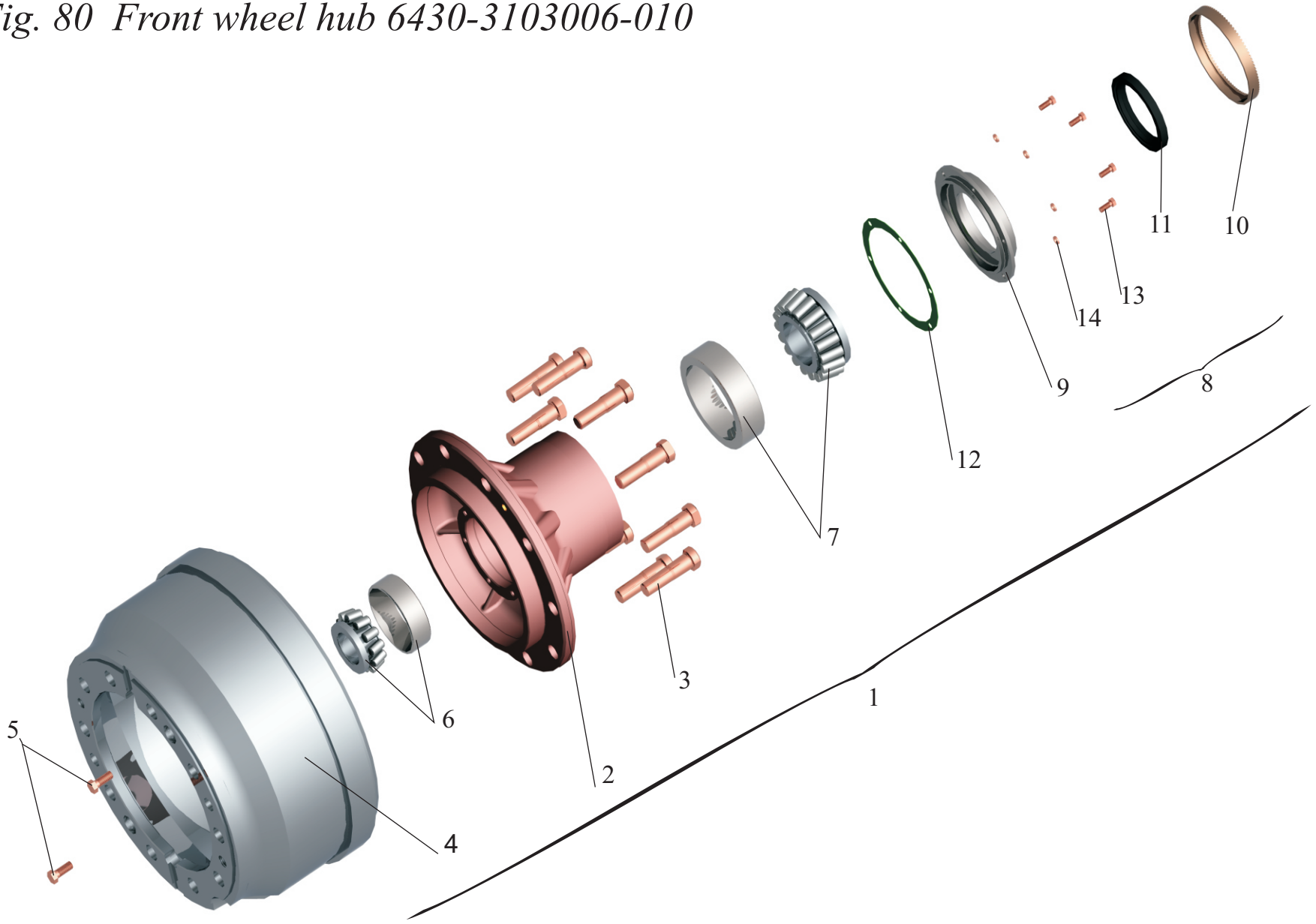

Рис. 80 Ступица переднего колеса 6430-3103006-010
Fig. 80 Front wheel hub 6430-3103006-010

Поз. Pos.	**№ детали** Part №	**Наименование** Description	**Количество** Quantity
1	6430-3103006-010	Ступица *Nave*	2
2	54321-3103015-20	Ступица *Nave*	2
3	54321-3104051	Болт *Bolt*	20
4	6430-3501070	Барабан тормозной *Drum brake*	2
5	201540	Болт М12х30 *Bolt*	4
6	6-7610 А	Подшипник *Bearing*	2
6*	6-7610 АШ2	Подшипник *Bearing*	2
7	6-7614А	Подшипник *Bearing*	2
8	54326-3103034	Крышка *Cover*	2
9	54326-3103036	Крышка *Cover*	2
10	54321-3538212	Индуктор АБС *Inductor ABS*	2
11	РТИ- 2.2-92х120	Манжета *Cuff*	2
12	500А-3103047-А	Прокладка *Gasket*	2
13	201476	Болт М8х1х20 *Bolt*	12
14	252135	Шайба 8Т *Washer*	12

* - допускаемая замена
supposed replacement

Рис.81 Тяга поперечная рулевая 64221-3003052.

Fig.81 Transverse steering tie-rod 64221-3003052.

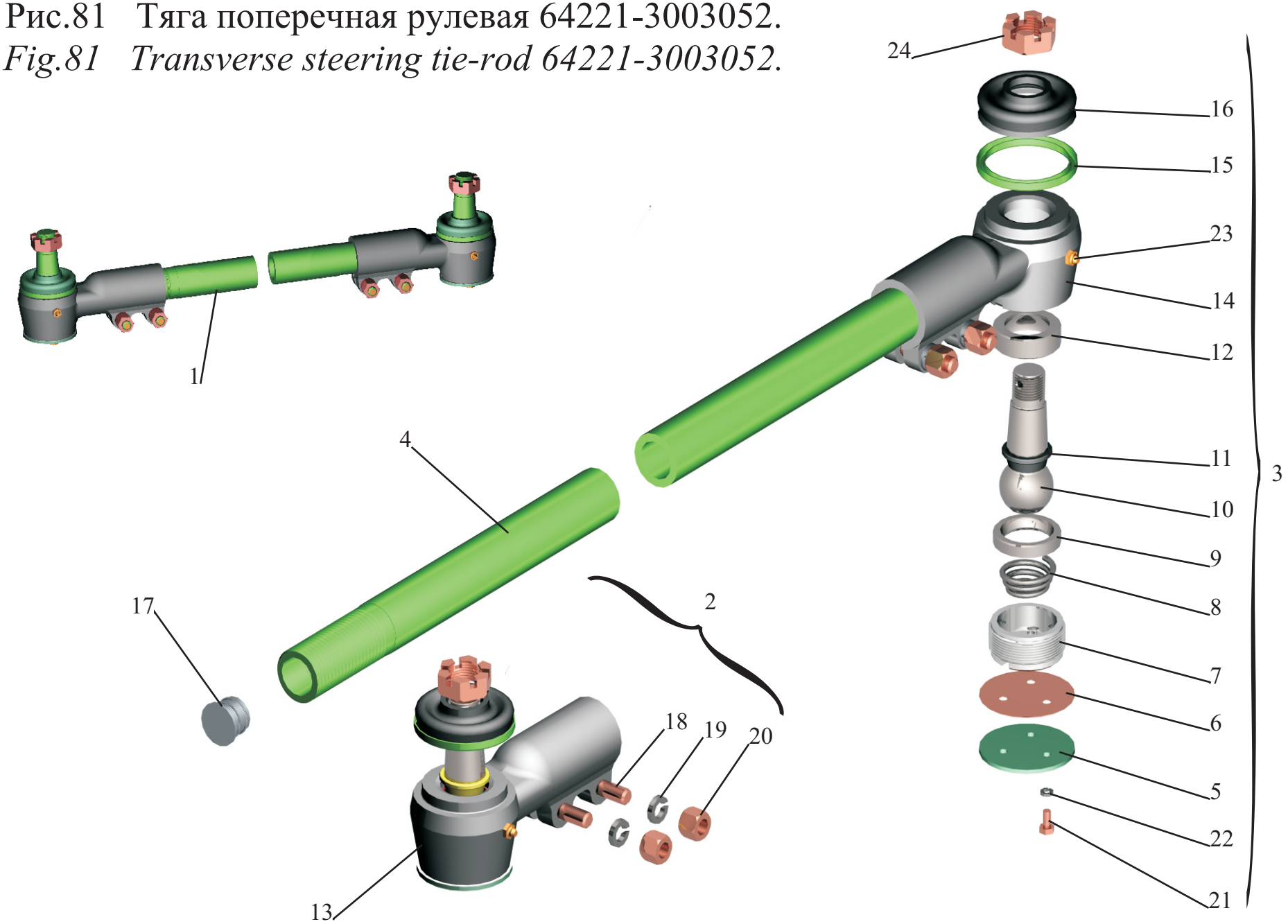

Рис. 81 Тяга поперечная рулевая 64221-3003052
Fig. 81 Transverse steering tie-rod 64221-3003052

Поз. Pos.	**№ детали** Part №	**Наименование** Description	**Количество** Quantity
1	64221-3003052	Тяга поперечная *Transverse steering tie-rod*	1
2	6422-3003057	Наконечник левый *L.h. rod end*	1
3	6422-3003056	Наконечник правый *R.h. rod end*	1
4	64221-3003054	Тяга *Tie-rod*	1
5	5336-3003073	Крышка *Cover*	2
6	5336-3003074	Прокладка *Gasket*	2
7	5336-3003026	Пробка *Plug*	2
8	5336-3003069	Пружина *Spring*	2
9	64227-3003067	Сухарь *Retaining block*	2
10	5336-3003065-01	Шаровый палец *Ball pin*	2
11	5336-3003071	Ограничитель *Limiter*	2
12	64227-3003066	Сухарь *Retaining block*	2
13	6422-3003063	Наконечник левый *L.h. rod end*	1
14	6422-3003062	Наконечник правый *R.h. rod end*	1
15	5336-3003085	Обойма уплотнителя *Holder of a seal*	2
16	5336-3003083-02	Уплотнитель *Seal*	2
17	6430-8403292	Заглушка *Plug*	2
18	371781	Болт М12х1,25х60 *Bolt*	4
19	252137	Шайба 12 ОТ *Washer*	4
20	250689	Гайка М12х1,25 *Nut*	4
21	201416	Болт М6х12 *Bolt*	6

22	252134	Шайба 6Т *Washer*	6
23	264020	Масленка 1,3 Ц6Хр *Grease fitting*	2
24	22.3003.793	Гайка транспортная М24х2 *Nut*	2

Рис. 82 Тяга продольная 5440-3003010.

Fig. 82 Drag Rod 5440-3003010.

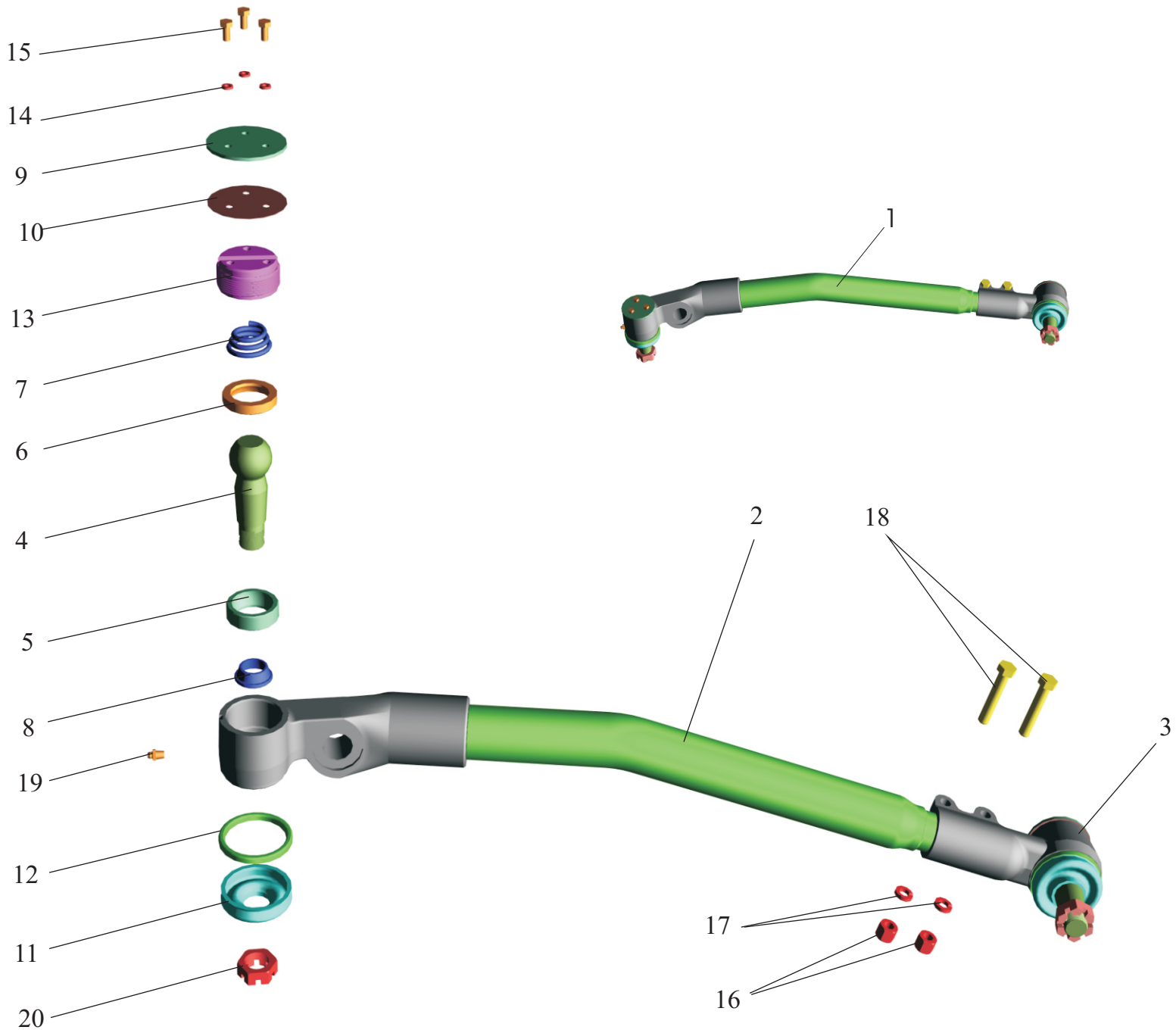

Рис. 82 Тяга продольная 5440-3003010.
Fig. 82 Drag rod 5440-3003010.

Поз. Pos.	**№ детали** Part №	**Наименование** Description	**Количество** Quantity
1	5440-3003010	Тяга продольная *Drag rod*	1
2	5440-3003012-010	Тяга *Rod*	1
3.	6430-3003056-01	Наконечник *Rod end*	1
4.	5336-3003065-01	Шаровой палец *Ball Pin*	1
5.	64227-3003066	Сухарь *Retaining Block*	1
6.	64227-3003067	Сухарь *Retaining Block*	1
7.	5336-3003069	Пружина *Spring*	1
8.	5336-3003071	Ограничитель *Limiter*	1
9.	5336-3003073	Крышка *Cover*	1
10.	5336-3003074	Прокладка *Gasket*	1
11.	5336-3003083-02	Уплотнитель *Seal*	1
12.	5336-3003085	Обойма уплотнителя *Seal holder*	1
13.	5336-3003026	Пробка *Plug*	1
14.	252134	Шайба 6Т *Washer*	3
15.	201416	Болт М6-6g х 12 *Bolt*	3
16.	250689	Гайка М12 х 1,25-6Н *Nut*	2
17.	252137	Шайба 12 ОТ *Washer*	2
18.	371781	Болт М12х1,25-6gх60 *Bolt*	2
19.	264040	Масленка 2.3.90 Ц 6хр. *Cotter Pin*	1
20.	22.3003.793	Гайка транспортная М24х2 *Nut*	1

Рис. 83 Установка запасного колеса 5440-3100001-010, (-710), (-711), (-712), (-760), (-761), (-762)

Fig. 83 Installation of spare wheel 5440-3100001-010, (-710), (-711), (-712), (-760), (-761), (-762)

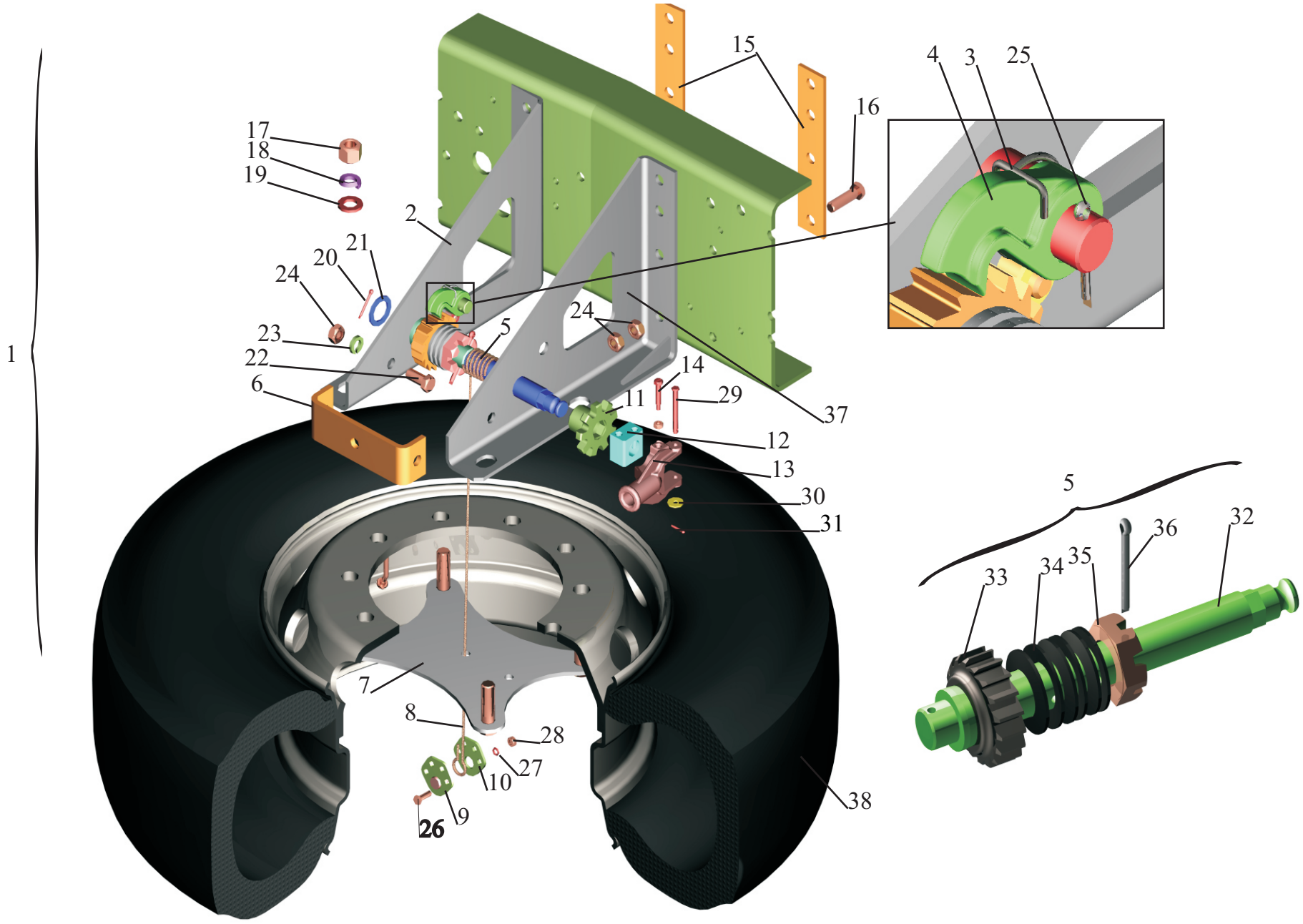

Рис. 83 Установка запасного колеса
5440-3100001-010, (-710), (-711), (-712), (-760), (-761), (-762)
Fig. 83 Installation of spare wheel
5440-3100001-010, (-710), (-711), (-712), (-760), (-761), (-762)

Поз. Pos.	**№ детали** Part №	**Наименование** Description	**Количество** Quantity							
			5440-3100001-010	**5440-3100001-710**	**5440-3100001-711**	**5440-3100001-712**	**5440-3100001-740**	**5440-3100001-760**	**5440-3100001-761**	**5440-3100001-762**
1	5440-3105050-010	Кронштейн *Bracket*	1	1	1	1	1	1	1	1
2	5440-3105051-010	Кронштейн *Bracket*	1	1	1	1	1	1	1	1
3	886Б-3105294	Пружина *Spring*	1	1	1	1	1	1	1	1
4	886-3508030	Собачка храпового колеса *Driving pattern*	1	1	1	1	1	1	1	1
5	5440-3105060	Вал *Shaft*	1	1	1	1	1	1	1	1
6	54321-3105093	Стойка *Prop*	1	1	1	1	1	1	1	1
7	54321-3105164	Держатель *Holder*	1	1	1	1	1	1	1	1
8	5432-3105140	Канат *Rope*	1	1	1	1	1	1	1	1
9	8925-3105147	Держатель троса *Cable holder*	1	1	1	1	1	1	1	1
10	886Б-3105150	Щека *Cheek plate*	1	1	1	1	1	1	1	1
11	6317-3105124	Звездочка *Asterisk*	1	1	1	1	1	1	1	1
12	6317-3105126	Опора *Support*	1	1	1	1	1	1	1	1
13	6317-3105113	Захват *Capture*	1	1	1	1	1	1	1	1
14	64229-1303662	Стяжка *Coupler*	1	1	1	1	1	1	1	1
15	5440-3105022-010	Пластина *Plate*	2	2	2	2	2	2	2	2
16	372613	Болт М16х1,5х55 *Bolt*	8	8	8	8	8	8	8	8

17	374904-01	Гайка М20х1,5 *Nut*	4	4	4	4	4	4	4	4
18	252141	Шайба 20 ОТ *Washer*	4	4	4	4	4	4	4	4
19	252049-10	Шайба 20 *Washer*	4	4	4	4	4	4	4	4
20	258085	Шплинт 6,3х50 *Cotter pin*	1	1	1	1	1	1	1	1
21	376222	Шайба 30 *Washer*	1	1	1	1	1	1	1	1
22	372592	Болт М16х1,5х35 *Bolt*	2	2	2	2	2	2	2	2
23	252139	Шайба 16 ОТ *Washer*	2	2	2	2	2	2	2	2
24	250561	Гайка М16х1,5 *Nut*	18	18	18	18	18	18	18	18
25	258054	Шплинт 4х32 *Cotter pin*	1	1	1	1	1	1	1	1
26	201458	Болт М8х25 *Bolt*	4	4	4	4	4	4	4	4
27	252135	Шайба 8 Т *Washer*	4	4	4	4	4	4	4	4
28	250510	Гайка М8-6Н *Nut*	5	5	5	5	5	5	5	5
29	260048	Палец 8х70 *Pin*	1	1	1	1	1	1	1	1
30	252038	Шайба 8 *Washer*	1	1	1	1	1	1	1	1
31	258038	Шплинт 3,2х16 *Cotter pin*	1	1	1	1	1	1	1	1
32	5440-3105063	Вал *Shaft*	1	1	1	1	1	1	1	1
33	886Б-3105064-02	Колесо храповое *Wheel*	1	1	1	1	1	1	1	1
34	504-3105125	Пружина тарельчатая *Disk spring*	6	6	6	6	6	6	6	6
35	311702	Гайка М33х1,5 *Nut*	1	1	1	1	1	1	1	1
36	459871232	Шплинт 6,3х63 *Cotter pin*	1	1	1	1	1	1	1	1
37	5440-3105040	Кронштейн *Bracket*	1	1	1	1	1	1	1	1
38	5440-3101011	Колесо и шина *Wheel and tyre*	1	-	-	-	-	-	-	-
-	5440-3101011-700	Колесо и шина *Wheel and tyre*	-	1	-	-	-	-	-	-
-	5440-3101011-701	Колесо и шина *Wheel and tyre*	-	-	1	-	-	-	-	-

-	5440-3101011-702	Колесо и шина *Wheel and tyre*	-	-	-	1	-	-	-	-
-	5440-3101011-740	Колесо и шина *Wheel and tyre*	-	-	-	-	1	-	-	-
-	5440-3101011-760	Колесо и шина *Wheel and tyre*	-	-	-	-	-	1	-	-
-	5440-3101011-761	Колесо и шина *Wheel and tyre*	-	-	-	-	-	-	1	-
-	5440-3101011-762	Колесо и шина *Wheel and tyre*	-	-	-	-	-	-	-	1

Рис. 84 Установка запасного колеса 544008-3100001-010, (-030), (-710), (-711), (-712), (-730), (-731), (-732), (-740), (-750), (-760), (-761), (-762)

Fig. 84 Installation of spare wheel 544008-3100001-010, (-030), (-710), (-711), (-712), (-730), (-731), (-732),(-740), (-750), (-760), (-761), (-762)

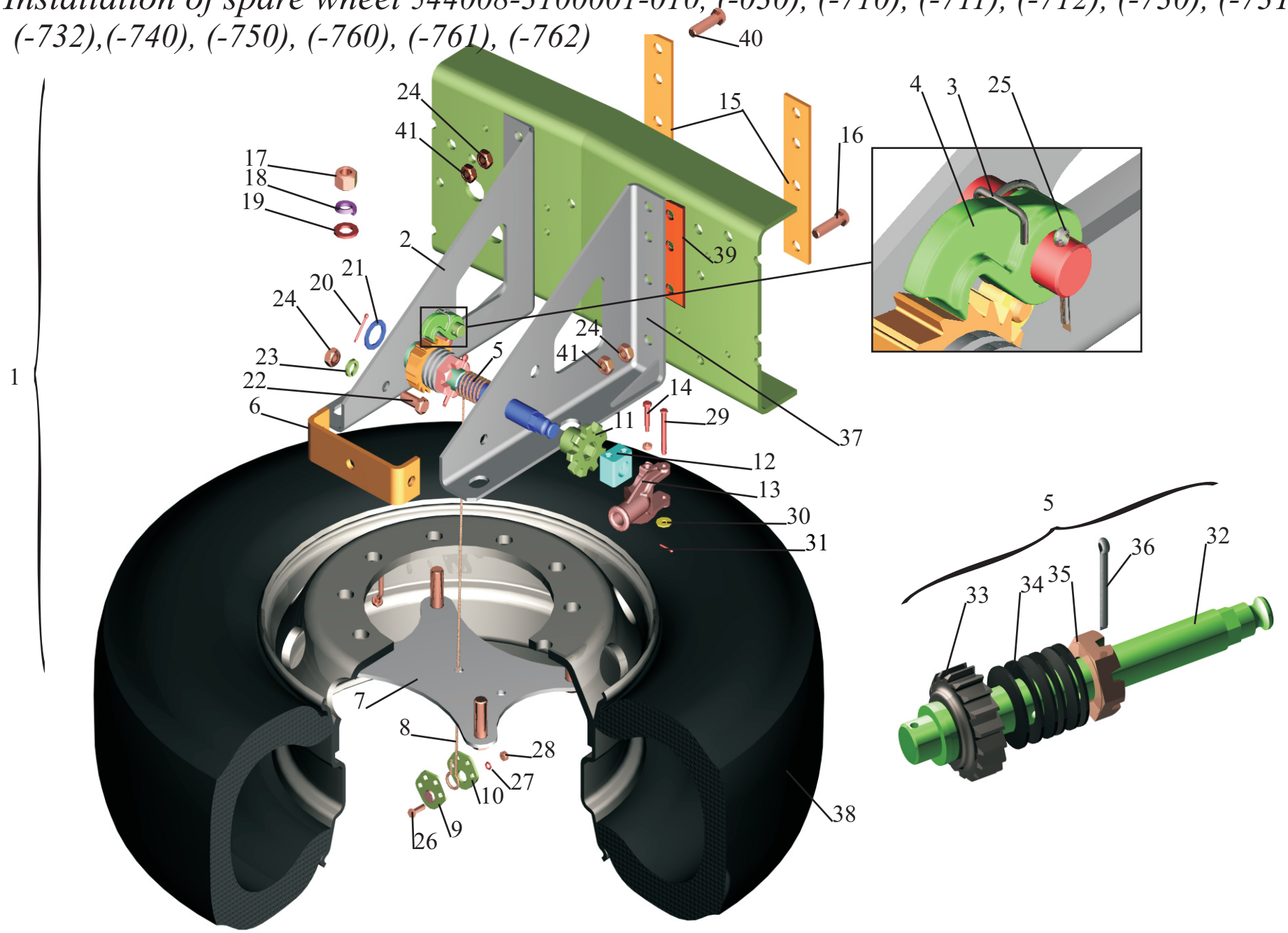

Рис. 84 Установка запасного колеса
544008-3100001-010, (-030), (-710), (-711), (-712),
(-730), (-731), (-732), (-740), (-750), (-760), (-761), (-762)
Fig. 84 Installation of spare wheel
544008-3100001-010, (-030), (-710), (-711), (-712),
(-730), (-731), (-732), (-740), (-750), (-760), (-761), (-762)

Поз. Pos.	**№ детали** Part №	**Наименование** Description	**Количество** Quantity												
			544008-3100001-010	**544008-3100001-030**	**544008-3100001-710**	**544008-3100001-711**	**544008-3100001-712**	**544008-3100001-730**	**544008-3100001-731**	**544008-3100001-732**	**544008-3100001-740**	**544008-3100001-750**	**544008-3100001-760**	**544008-3100001-761**	**544008-3100001-762**
1	5440-3105050-010	Кронштейн *Bracket*	1	1	1	1	1	1	1	1	1	1	1	1	1
2	5440-3105051-010	Кронштейн *Bracket*	1	1	1	1	1	1	1	1	1	1	1	1	1
3	886Б-3105294	Пружина *Spring*	1	1	1	1	1	1	1	1	1	1	1	1	1
4	886-3508030	Собачка храпового колеса *Driving pattern*	1	1	1	1	1	1	1	1	1	1	1	1	1
5	5440-3105060	Вал *Shaft*	1	1	1	1	1	1	1	1	1	1	1	1	1
6	54321-3105093	Стойка *Prop*	1	1	1	1	1	1	1	1	1	1	1	1	1
7	54321-3105164	Держатель *Holder*	1	1	1	1	1	1	1	1	1	1	1	1	1
8	5432-3105140	Канат *Rope*	1	1	1	1	1	1	1	1	1	1	1	1	1
9	8925-3105147	Держатель троса *Cable holder*	1	1	1	1	1	1	1	1	1	1	1	1	1
10	886Б-3105150	Щека *Cheek plate*	1	1	1	1	1	1	1	1	1	1	1	1	1
11	6317-3105124	Звездочка *Star wheel*	1	1	1	1	1	1	1	1	1	1	1	1	1
12	6317-3105126	Опора *Support*	1	1	1	1	1	1	1	1	1	1	1	1	1
13	6317-3105113	Захват *Capture*	1	1	1	1	1	1	1	1	1	1	1	1	1
14	64229-1303662	Стяжка *Coupler*	1	1	1	1	1	1	1	1	1	1	1	1	1
15	5440-3105022-010	Пластина *Plate*	2	1	2	2	2	1	1	1	2	1	2	2	2

16	372613	Болт М16х1,5х55 *Bolt*	4	4	4	4	4	4	4	4	4	4	4	4	4
17	374904-01	Гайка М20х1,5 *Nut*	4	4	4	4	4	4	4	4	4	4	4	4	4
18	252141	Шайба 20 ОТ *Washer*	4	4	4	4	4	4	4	4	4	4	4	4	4
19	252019-10	Шайба 20 *Washer*	4	4	4	4	4	4	4	4	4	4	4	4	4
20	258085	Шплинт 6,3х50 *Cotter pin*	1	1	1	1	1	1	1	1	1	1	1	1	1
21	376222	Шайба 30 *Washer*	1	1	1	1	1	1	1	1	1	1	1	1	1
22	372592	Болт М16х1,5х35 *Bolt*	2	2	2	2	2	2	2	2	2	2	2	2	2
23	252139	Шайба 16 ОТ *Washer*	2	2	2	2	2	2	2	2	2	2	2	2	2
24	250561	Гайка М16х1,5-6Н *Nut*	10	10	10	10	10	10	10	10	10	10	10	10	10
25	258054	Шплинт 4х32 *Cotter pin*	1	1	1	1	1	1	1	1	1	1	1	1	1
26	201458	Болт М8х25 *Bolt*	4	4	4	4	4	4	4	4	4	4	4	4	4
27	252135	Шайба 8 Т *Washer*	4	4	4	4	4	4	4	4	4	4	4	4	4
28	250510	Гайка М8-6Н *Nut*	5	5	5	5	5	5	5	5	5	5	5	5	5
29	260048	Палец 8х70 *Pin*	1	1	1	1	1	1	1	1	1	1	1	1	1
30	252038	Шайба 8 *Washer*	1	1	1	1	1	1	1	1	1	1	1	1	1
31	258038	Шплинт 3,2х16 *Cotter pin*	1	1	1	1	1	1	1	1	1	1	1	1	1
32	5440-3105063	Вал *Shaft*	1	1	1	1	1	1	1	1	1	1	1	1	1
33	886Б-3105064-02	Колесо храповое *Wheel*	1	1	1	1	1	1	1	1	1	1	1	1	1
34	504-3105125	Пружина тарельчатая *Disk spring*	6	6	6	6	6	6	6	6	6	6	6	6	6
35	311702	Гайка М33х1,5 *Nut*	1	1	1	1	1	1	1	1	1	1	1	1	1
36	459871232	Шплинт 6,3х63 *Cotter pin*	1	1	1	1	1	1	1	1	1	1	1	1	1
37	5440-3105040	Кронштейн *Bracket*	1	1	1	1	1	1	1	1	1	1	1	1	1
38	5440-3101011	Колесо и шина *Wheel and tyre*	1	1	-	-	-	-	-	-	-	-	-	-	-
-	5440-3101011-700	Колесо и шина *Wheel and tyre*	-	-	1	-	-	1	-	-	-	-	-	-	-

-	5440-3101011-701	Колесо и шина *Wheel and tyre*	-	-	-	1	-	-	1	-	-	-	-	-	-
-	5440-3101011-702	Колесо и шина *Wheel and tyre*	-	-	-	-	1	-	-	1	-	-	-	-	-
-	5440-3101011-740	Колесо и шина *Wheel and tyre*	-	-	-	-	-	-	-	-	1	1	-	-	-
-	5440-3101011-760	Колесо и шина *Wheel and tyre*	-	-	-	-	-	-	-	-	-	-	1	-	-
-	5440-3101011-761	Колесо и шина *Wheel and tyre*	-	-	-	-	-	-	-	-	-	-	-	1	-
-	5440-3101011-762	Колесо и шина *Wheel and tyre*	-	-	-	-	-	-	-	-	-	-	-	-	1
39	5440-3105022-020	Пластина *Plate*	1	1	1	1	1	1	1	1	1	1	1	1	1
40	372629	Болт М16х1,5х45 *Bolt*	4	4	4	4	4	4	4	4	4	4	4	4	4
41	250636	Гайка М16х1,5-6Н *Nut*	8	8	8	8	8	8	8	8	8	8	8	8	8

Рис.85 Установка запасного колеса 6430-3100001, (-700), (-701), (-702), (-710)
Fig.85 Installation of spare wheel 6430-3100001, (-700), (-701), (-702), (-710)

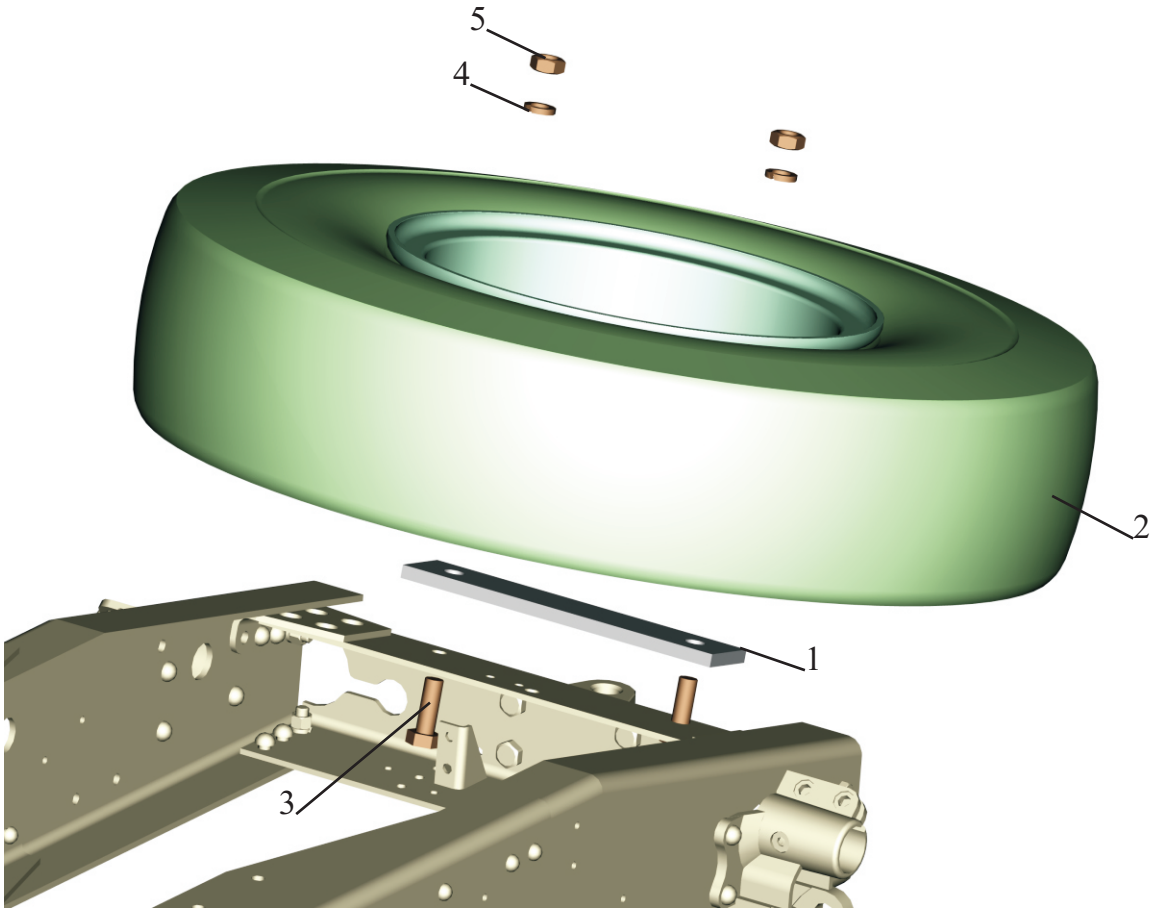

Рис. 85 Установка запасного колеса 6430-3100001, (-700), (-701), (-702), (-710)
Fig.85 Installation of spare wheel 6430-3100001, (-700), (-701), (-702), (-710)

Поз. Pos.	**№ детали** Part №	**Наименование** Description	**Количество** Quantity				
			6430-3100001	**6430-3100001-700**	**6430-3100001-701**	**6430-3100001-702**	**6430-3100001-710**
1	6430-3105176	Подкладка *Gasket*	1	1	1	1	1
2	5440-3101011	Колесо и шина *Wheel and tyre*	1	-	-	-	-
-	5440-3101011-700	Колесо и шина *Wheel and tyre*	-	1	-	-	-
-	5440-3101011-701	Колесо и шина *Wheel and tyre*	-	-	1	-	-
-	5440-3101011-702	Колесо и шина *Wheel and tyre*	-	-	-	1	-
-	5440-3101011-740	Колесо и шина *Wheel and tyre*	-	-	-	-	1
3	372971	Болт М24х2-6gх65 *Bolt*	2	2	2	2	2
4	252143	Шайба 24Т *Washer*	2	2	2	2	2
5	375020-01	Гайка М24х2-6Н *Nut*	2	2	2	2	2

Рис.86 Установка запасного колеса 643068-3100001, (-720), (-721), (-722)
Fig.86 Installation of spare wheel 643068-3100001, (-720), (-721), (-722)

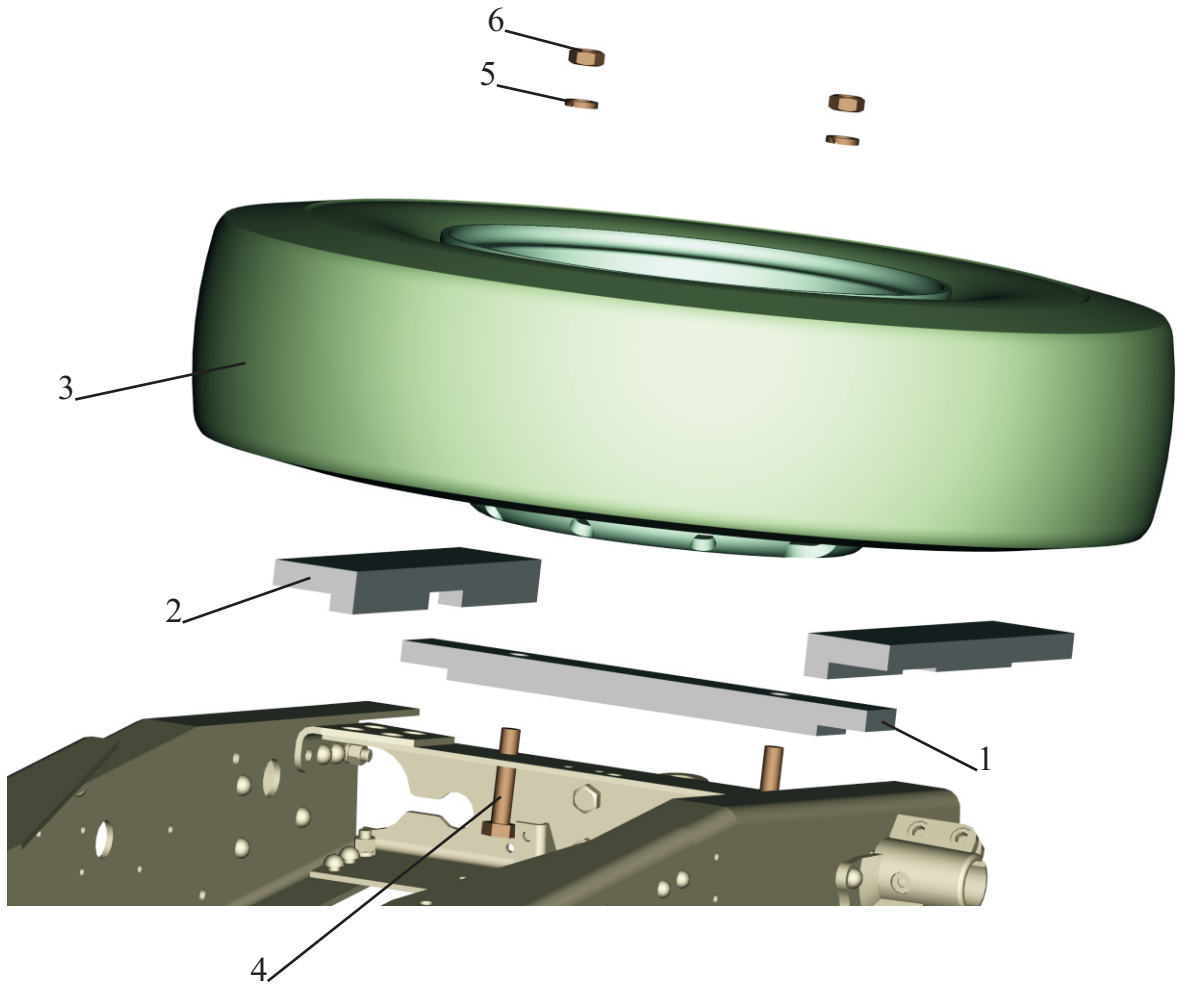

Рис.86 Установка запасного колеса 643068-3100001, (-720), (-721), (-722)
Fig.86 Installation of spare wheel 643068-3100001, (-720), (-721), (-722)

Поз. Pos.	**№ детали** Part №	**Наименование** Description	**Количество** Quantity			
			643068-3100001	**643068-3100001-720**	**643068-3100001-721**	**643068-3100001-722**
1	643068-3105176	Подкладка *Gasket*	1	1	1	1
2	643068-3105144	Подкладка *Gasket*	2	2	2	2
3	643068-3101011	Колесо и шина *Wheel and tyre*	1	-	-	-
-	643068-3101011-720	Колесо и шина *Wheel and tyre*	-	1	-	-
-	643068-3101011-721	Колесо и шина *Wheel and tyre*	-	-	1	-
-	643068-3101011-722	Колесо и шина *Wheel and tyre*	-	-	-	1
4	372976	Болт М24х2-6gх110 *Bolt*	2	2	2	2
5	252143	Шайба 24Т *Washer*	2	2	2	2
6	375020-01	Гайка М24х2-6Н *Nut*	2	2	2	2

Рис. 87 Установка задних колес

Fig. 87 Installation rear wheels

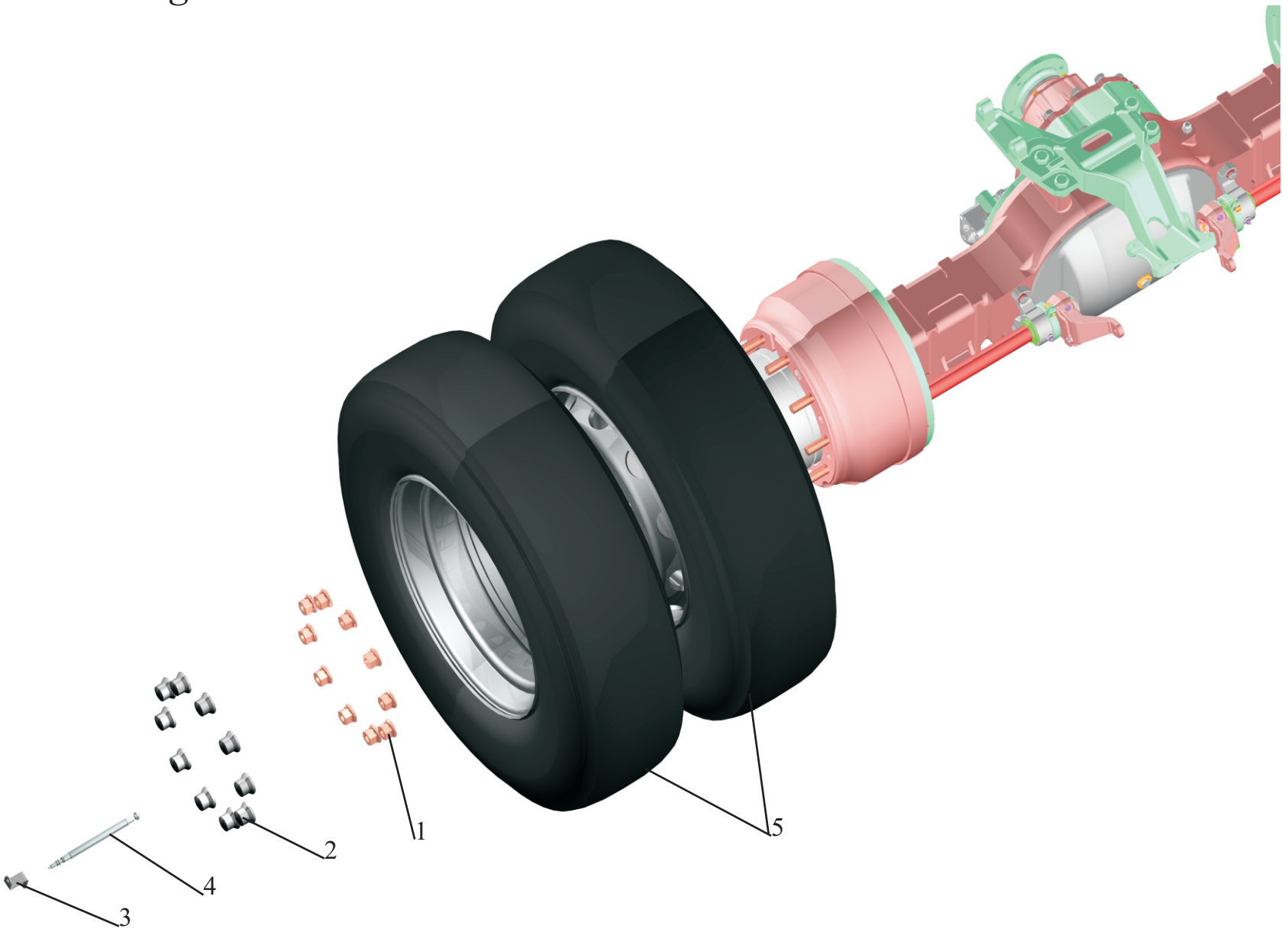

Рис. 87 Установка задних колес
Fig. 87 Installation rear wheels

Поз. Pos.	**№ детали** Part №	**Наименование** Description	**Количество** Quantity														
			5440-3100002	**5440-3100002-010**	**5440-3100002-710**	**5440-3100002-711**	**5440-3100002-712**	**5440-3100002-740**	**5440-3100002-750**	**5440-3100002-770**	**5440-3100002-771**	**5440-3100002-772**	**643068-3100002-010**	**643068-3100002-710**	**643068-3100002-730**	**643068-3100002-731**	**643068-3100002-732**
1	93865-3104038	Гайка А М22х1,5-6Н *Nut*	20	20	20	20	20	20	20	20	20	20	20	20	20	20	20
2	6430-3101021	Колпачок *Cap*	20	20	20	20	20	20	20	20	20	20	20	20	20	20	20
3	5440-3124049	Кронштейн *Bracket*	2	2	2	2	2	2	2	2	2	2	2	2	2	2	2
4	5336-3116010	Удлинитель гибкий *Flexible extension*	2	2	2	2	2	2	2	2	2	2	2	2	2	2	2
4*	11-3116010-02	Удлинитель гибкий *Flexible extension*	2	2	2	2	2	2	2	2	2	2	2	2	2	2	2
5	5440-3101011	Колесо и шина *Rim and tyre*	4	-	-	-	-	-	-	-	-	-	-	-	-	-	-
-	5440-3101011-010	Колесо и шина *Rim and tyre*	-	4	-	-	-	-	-	-	-	-	-	-	-	-	-
-	5440-3101011-710	Колесо и шина *Rim and tyre*	-	-	4	-	-	-	-	-	-	-	-	-	-	-	-
-	5440-3101011-711	Колесо и шина *Rim and tyre*	-	-	-	4	-	-	-	-	-	-	-	-	-	-	-
-	5440-3101011-712	Колесо и шина *Rim and tyre*	-	-	-	-	4	-	-	-	-	-	-	-	-	-	-
-	5440-3101011-740	Колесо и шина *Rim and tyre*	-	-	-	-	-	4	-	-	-	-	-	-	-	-	-
-	5440-3101011-750	Колесо и шина *Rim and tyre*	-	-	-	-	-	-	4	-	-	-	-	-	-	-	-
-	5440-3101011-770	Колесо и шина *Rim and tyre*	-	-	-	-	-	-	-	4	-	-	-	-	-	-	-
-	5440-3101011-771	Колесо и шина *Rim and tyre*	-	-	-	-	-	-	-	-	4	-	-	-	-	-	-
-	5440-3101011-772	Колесо и шина *Rim and tyre*	-	-	-	-	-	-	-	-	-	4	-	-	-	-	-
-	643068-3101011-010	Колесо и шина *Rim and tyre*	-	-	-	-	-	-	-	-	-	-	4	-	-	-	-
-	643068-3101011-710	Колесо и шина *Rim and tyre*	-	-	-	-	-	-	-	-	-	-	-	4	-	-	-

-	643068-3101011-730	Колесо и шина *Rim and tyre*	-	-	-	-	-	-	-	-	-	-	-	-	4	-	-
-	643068-3101011-731	Колесо и шина *Rim and tyre*	-	-	-	-	-	-	-	-	-	-	-	-	-	4	-
-	643068-3101011-732	Колесо и шина *Rim and tyre*	-	-	-	-	-	-	-	-	-	-	-	-	-	-	4

* - допускаемая замена
supposed replacement

Рис. 88 Установка передних колес
Fig. 88 Installation of front wheels

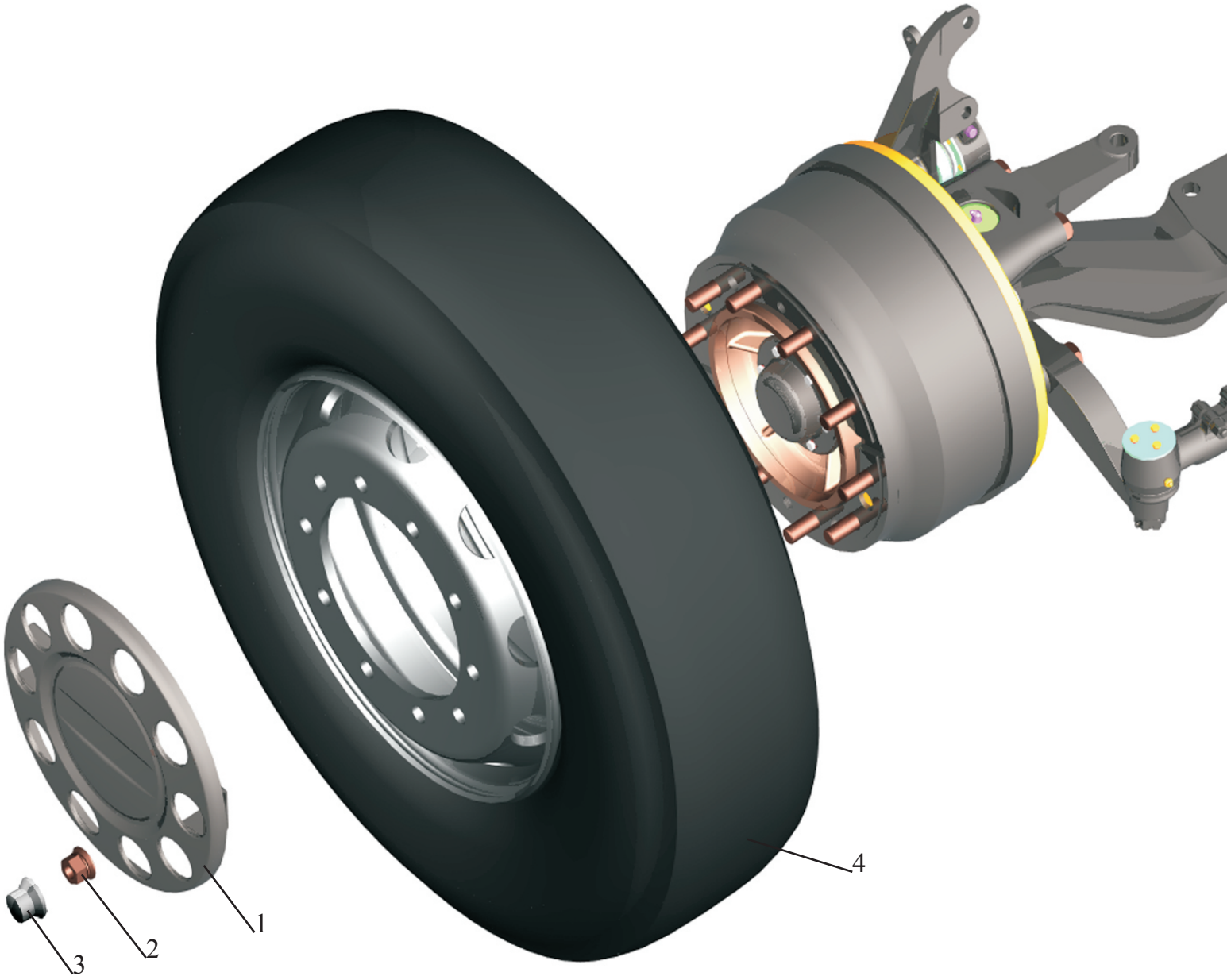

Рис. 88 Установка передних колес
Fig. 88 Installation of front wheels

Поз. Pos.	**№ детали** Part №	**Наименование** Description	**Количество** Quantity											
			5440-3100005	**5440-3100005-700**	**5440-3100005-701**	**5440-3100005-702**	**5440-3100005-740**	**5440-3100005-760**	**5440-3100005-761**	**5440-3100005-762**	**643068-3100005**	**643068-3100005-720**	**643068-3100005-721**	**643068-3100005-722**
1	54321-3102008	Колпак *Cap*	2	2	2	2	2	2	2	2	2	2	2	2
2	93865-3104038	Гайка А М22х1,5-6Н *Nut*	20	20	20	20	20	20	20	20	20	20	20	20
3	6430-3101021	Колпачок *Cap*	20	20	20	20	20	20	20	20	20	20	20	20
4	5440-3101011	Колесо и шина *Rim and tyre*	2	-	-	-	-	-	-	-	-	-	-	-
-	5440-3101011-700	Колесо и шина *Rim and tyre*	-	2	-	-	-	-	-	-	-	-	-	-
-	5440-3101011-701	Колесо и шина *Rim and tyre*	-	-	2	-	-	-	-	-	-	-	-	-
-	5440-3101011-702	Колесо и шина *Rim and tyre*	-	-	-	2	-	-	-	-	-	-	-	-
-	5440-3101011-740	Колесо и шина *Rim and tyre*	-	-	-	-	2	-	-	-	-	-	-	-
-	5440-3101011-760	Колесо и шина *Rim and tyre*	-	-	-	-	-	2	-	-	-	-	-	-
-	5440-3101011-761	Колесо и шина *Rim and tyre*	-	-	-	-	-	-	2	-	-	-	-	-
-	5440-3101011-762	Колесо и шина *Rim and tyre*	-	-	-	-	-	-	-	2	-	-	-	-
-	643068-3101011	Колесо и шина *Rim and tyre*	-	-	-	-	-	-	-	-	2	-	-	-
-	643068-3101011-720	Колесо и шина *Rim and tyre*	-	-	-	-	-	-	-	-	-	2	-	-
-	643068-3101011-721	Колесо и шина *Rim and tyre*	-	-	-	-	-	-	-	-	-	-	2	-
-	643068-3101011-722	Колесо и шина *Rim and tyre*	-	-	-	-	-	-	-	-	-	-	-	2

Рис. 89 Колесо и шина

Fig. 89 Wheel and trunk

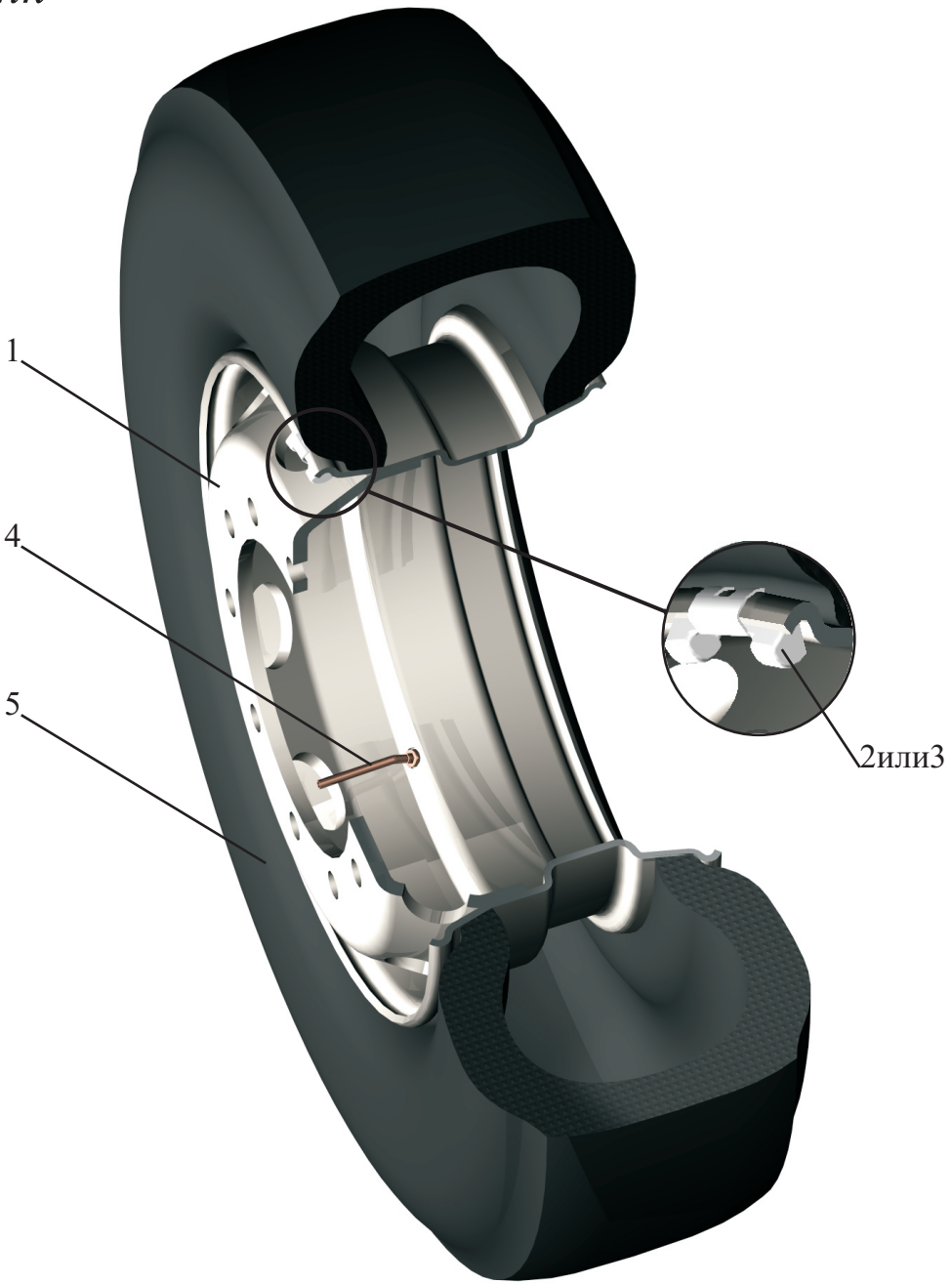

Рис. 89 Колесо и шина

Fig. 89 Wheel and trunk

Поз. Pos.	**№ детали** Part №	**Наименование** Description	**Количество** Quantity																							
			5440-3101011	**5440-3101011-010**	**5440-3101011-700**	**5440-3101011-701**	**5440-3101011-702**	**5440-3101011-710**	**5440-3101011-711**	**5440-3101011-712**	**5440-3101011-740**	**5440-3101011-750**	**5440-3101011-760**	**5440-3101011-761**	**5440-3101011-762**	**5440-3101011-770**	**5440-3101011-771**	**5440-3101011-772**	**643068-3101011**	**643068-3101011-010**	**643068-3101011-720**	**643068-3101011-721**	**643068-3101011-722**	**643068-3101011-730**	**643068-3101011-731**	**643068-3101011-732**
1	504.3101012-02П04	Колесо 9,00х22,5 *Wheel*	1	1	1	1	1	1	1	1	1	1	1	1	1	1	1	1	1	1	1	1	1	1	1	1
1**	504.3101012-П04	Колесо 9,00х22,5 *Wheel*	1	1	1	1	1	1	1	1	1	1	1	1	1	1	1	1	1	1	1	1	1	1	1	1
1**	6430-3101012-20	Колесо 9,00х22,5 *Wheel*	1	1	1	1	1	1	1	1	1	1	1	1	1	1	1	1	1	1	1	1	1	1	1	1
1**	15329	Колесо 9,00х22,5 ф. “Gianetti” *Wheel*	1	1	1	1	1	1	1	1	1	1	1	1	1	1	1	1	1	1	1	1	1	1	1	1
1**	22160100	Колесо 9,00х22,5 ф. “Sudrud” *Wheel*	1	1	1	1	1	1	1	1	1	1	1	1	1	1	1	1	1	1	1	1	1	1	1	1
1**	851GH	Колесо 9,00х22,5 ф. “Kronprinz” *Wheel*	1	1	1	1	1	1	1	1	1	1	1	1	1	1	1	1	1	1	1	1	1	1	1	1
2	565 9724	Груз балансировочный N 530 ф. “Stahlgruber” *Balancing cargo*	6*	6*	6*	6*	6*	6*	6*	6*	6*	6*	6*	6*	6*	6*	6*	6*	6*	6*	6*	6*	6*	6*	6*	6*
2**	6430-3101300	Груз балансировочный *Balancing cargo*	6*	6*	6*	6*	6*	6*	6*	6*	6*	6*	6*	6*	6*	6*	6*	6*	6*	6*	6*	6*	6*	6*	6*	6*
3	565 9700	Груз балансировочный N 530 ф. “Stahlgruber” *Balancing cargo*	2*	2*	2*	2*	2*	2*	2*	2*	2*	2*	2*	2*	2*	2*	2*	2*	2*	2*	2*	2*	2*	2*	2*	2*

3**	6430-3101302	Груз балансировочный *Balancing cargo*	2*	2*	2*	2*	2*	2*	2*	2*	2*	2*	2*	2*	2*	2*	2*	2*	2*	2*	2*	2*	2*	2*	2*	2*	2*
4	35-3114010	Вентиль АБ-95/27 *Inner tube valve*	1	1	1	1	1	1	1	1	1	1	1	1	1	1	1	1	1	1	1	1	1	1	1	1	1
4**	ВКШУ.306241.01 4-05	Вентиль V3.20.4 *Inner tube valve*	1	1	1	1	1	1	1	1	1	1	1	1	1	1	1	1	1	1	1	1	1	1	1	1	1
4**	90 MS27	Вентиль 90 MS27 *Inner tube valve*	1	1	1	1	1	1	1	1	1	1	1	1	1	1	1	1	1	1	1	1	1	1	1	1	1
5	315/80R22,5 Я-626 ГОСТ 5513-97	Шина 315/80R22,5 154/150M *Trunk*	1	-	-	-	-	-	-	-	-	-	-	-	-	-	-	-	-	-	-	-	-	-	-	-	-
5**	БИ-364М ТУ РБ 700016217.055-2000	Шина 315/80R22,5 154/150M *Trunk*	1	-	-	-	-	-	-	-	-	-	-	-	-	-	-	-	-	-	-	-	-	-	-	-	-
5 010	315/80R22,5 Я-636 ГОСТ 5513-97	Шина 315/80R22,5 154/150M *Trunk*	-	1	-	-	-	-	-	-	-	-	-	-	-	-	-	-	-	-	-	-	-	-	-	-	-
5 700	315/80R22,5 HSR1	Шина 315/80R22,5 154/150M Ф. “Continental” *Trunk*	-	-	1	-	-	-	-	-	-	-	-	-	-	-	-	-	-	-	-	-	-	-	-	-	-
5**	315/80R22,5 XZE2+	Шина 315/80R22,5 154/150M Ф. “Michelin” *Trunk*	-	-	1	-	-	-	-	-	-	-	-	-	-	-	-	-	-	-	-	-	-	-	-	-	-
5 701	315/80R22,5 HSL Eco-plus	Шина 315/80R22,5 154/150M Ф. “Continental” *Trunk*	-	-	-	1	-	-	-	-	-	-	-	-	-	-	-	-	-	-	-	-	-	-	-	-	-
5**	315/80R22,5 XZA2 Energy	Шина 315/80R22,5 154/150M Ф. “Michelin” *Trunk*	-	-	-	1	-	-	-	-	-	-	-	-	-	-	-	-	-	-	-	-	-	-	-	-	-
5 702	315/80R22,5 FH1	Шина 315/80R22,5 154/150M ф. “Matador” *Trunk*	-	-	-	-	1	-	-	-	-	-	-	-	-	-	-	-	-	-	-	-	-	-	-	-	-

5**	315/80R22,5 F	Шина 315/80R22,5 154/150M ф. “Kormoran” *Trunk*	-	-	-	-	1	-	-	-	-	-	-	-	-	-	-	-	-	-	-	-	-	-	-	-	-
5 710	315/80R22,5 HDR	Шина 315/80R22,5 154/150M Ф. “Continental” *Trunk*	-	-	-	-	-	1	-	-	-	-	-	-	-	-	-	-	-	-	-	-	-	-	-	-	-
5**	315/80R22,5 XDE2+	Шина 315/80R22,5 154/150M Ф. “Michelin” *Trunk*	-	-	-	-	-	1	-	-	-	-	-	-	-	-	-	-	-	-	-	-	-	-	-	-	-
5 711	315/80R22,5 HDL Eco-plus	Шина 315/80R22,5 154/150M Ф. “Continental” *Trunk*	-	-	-	-	-	-	1	-	-	-	-	-	-	-	-	-	-	-	-	-	-	-	-	-	-
5**	315/80R22,5 HDA2 Energy	Шина 315/80R22,5 154/150M Ф. “Michelin” *Trunk*	-	-	-	-	-	-	1	-	-	-	-	-	-	-	-	-	-	-	-	-	-	-	-	-	-
5 712	315/80R22,5 DH1	Шина 315/80R22,5 154/150M ф. “Matador” *Trunk*	-	-	-	-	-	-	-	1	-	-	-	-	-	-	-	-	-	-	-	-	-	-	-	-	-
5**	315/80R22,5 D	Шина 315/80R22,5 154/150M ф. “Kormoran” *Trunk*	-	-	-	-	-	-	-	1	-	-	-	-	-	-	-	-	-	-	-	-	-	-	-	-	-
5 740	315/80R22,5 Я-626 ОСТ 38-47-187-98	Шина 315/80R22,5 154/150M *Trunk*	-	-	-	-	-	-	-	-	1	-	-	-	-	-	-	-	-	-	-	-	-	-	-	-	-
5**	БИ-364М ТУ РБ 14762133.150-99	Шина 315/80R22,5 154/150M *Trunk*	-	-	-	-	-	-	-	-	1	-	-	-	-	-	-	-	-	-	-	-	-	-	-	-	-
5 750	315/80R22,5 Я-636 ОСТ 38-47-187-98	Шина 315/80R22,5 154/150M *Trunk*	-	-	-	-	-	-	-	-	-	1	-	-	-	-	-	-	-	-	-	-	-	-	-	-	-

5 760	315/70R22,5 HSR1	Шина 315/70R22,5 154/150L Ф. “Continental” *Trunk*	-	-	-	-	-	-	-	-	-	-	1	-	-	-	-	-	-	-	-	-	-	-	-	-
5**	315/70R22,5 XZE2+	Шина 315/70R22,5 154/150L Ф. “Michelin” *Trunk*	-	-	-	-	-	-	-	-	-	-	1	-	-	-	-	-	-	-	-	-	-	-	-	-
5 761	315/70R22,5 HSL Eco-plus	Шина 315/70R22,5 154/150L Ф. “Continental” *Trunk*	-	-	-	-	-	-	-	-	-	-	-	1	-	-	-	-	-	-	-	-	-	-	-	-
5**	315/70R22,5 XZA2 Energy	Шина 315/70R22,5 154/150L Ф. “Michelin” *Trunk*	-	-	-	-	-	-	-	-	-	-	-	1	-	-	-	-	-	-	-	-	-	-	-	-
5 762	315/70R22,5 FH1	Шина 315/70R22,5 152/148L ф. “Matador” *Trunk*	-	-	-	-	-	-	-	-	-	-	-	-	1	-	-	-	-	-	-	-	-	-	-	-
5**	315/70R22,5 F	Шина 315/70R22,5 154/150L ф. “Kormoran” *Trunk*	-	-	-	-	-	-	-	-	-	-	-	-	1	-	-	-	-	-	-	-	-	-	-	-
5 770	315/70R22,5 HDR	Шина 315/70R22,5 154/150L Ф. “Continental” *Trunk*	-	-	-	-	-	-	-	-	-	-	-	-	-	1	-	-	-	-	-	-	-	-	-	-
5**	315/70R22,5 XDE2+	Шина 315/70R22,5 154/150L Ф. “Michelin” *Trunk*	-	-	-	-	-	-	-	-	-	-	-	-	-	1	-	-	-	-	-	-	-	-	-	-
5 771	315/70R22,5 HDL Eco-plus	Шина 315/70R22,5 154/150L Ф. “Continental” *Trunk*	-	-	-	-	-	-	-	-	-	-	-	-	-	-	1	-	-	-	-	-	-	-	-	-

5**	315/70R22,5 HDA2 Energy	Шина 315/70R22,5 154/150L Ф. “Michelin” *Trunk*	-	-	-	-	-	-	-	-	-	-	-	-	-	-	1	-	-	-	-	-	-	-	-	-
5 772	315/70R22,5 DH1	Шина 315/70R22,5 152/148L ф. “Matador” *Trunk*	-	-	-	-	-	-	-	-	-	-	-	-	-	-	-	1	-	-	-	-	-	-	-	-
5**	315/70R22,5 D	Шина 315/70R22,5 154/150L ф. “Kormoran” *Trunk*	-	-	-	-	-	-	-	-	-	-	-	-	-	-	-	1	-	-	-	-	-	-	-	-
5	295/80R22,5 Я-626 ГОСТ 5513-97	Шина 295/80R22,5 152/148K *Trunk*	-	-	-	-	-	-	-	-	-	-	-	-	-	-	-	-	1	-	-	-	-	-	-	-
5 010	295/80R22,5 Я-636 ГОСТ 5513-97	Шина 295/80R22,5 152/148K *Trunk*	-	-	-	-	-	-	-	-	-	-	-	-	-	-	-	-	-	1	-	-	-	-	-	-
5 720	295/80R22,5 HSR1	Шина 295/80R22,5 152/148M Ф. “Continental” *Trunk*	-	-	-	-	-	-	-	-	-	-	-	-	-	-	-	-	-	-	1	-	-	-	-	-
5**	295/80R22,5 XZE2+	Шина 295/80R22,5 152/148M Ф. “Michelin” *Trunk*	-	-	-	-	-	-	-	-	-	-	-	-	-	-	-	-	-	-	1	-	-	-	-	-
5 721	295/80R22,5 HSL Eco-plus	Шина 295/80R22,5 152/148M Ф. “Continental” *Trunk*	-	-	-	-	-	-	-	-	-	-	-	-	-	-	-	-	-	-	-	1	-	-	-	-
5**	295/80R22,5 XZA2 Energy	Шина 295/80R22,5 152/148M Ф. “Michelin” *Trunk*	-	-	-	-	-	-	-	-	-	-	-	-	-	-	-	-	-	-	-	1	-	-	-	-
5 722	295/80R22,5 FH1	Шина 295/80R22,5 152/148M ф. “Matador” *Trunk*	-	-	-	-	-	-	-	-	-	-	-	-	-	-	-	-	-	-	-	-	1	-	-	-

5**	295/80R22,5 F	Шина 295/80R22,5 152/148M ф. “Kormoran” *Trunk*	-	-	-	-	-	-	-	-	-	-	-	-	-	-	-	-	-	-	-	-	1	-	-	-
5 730	295/80R22,5 HDR	Шина 295/80R22,5 152/148M Ф. “Continental” *Trunk*	-	-	-	-	-	-	-	-	-	-	-	-	-	-	-	-	-	-	-	-	-	1	-	-
5**	295/80R22,5 XDE2+	Шина 295/80R22,5 152/148M Ф. “Michelin” *Trunk*	-	-	-	-	-	-	-	-	-	-	-	-	-	-	-	-	-	-	-	-	-	1	-	-
5 731	295/80R22,5 HDL Eco-plus	Шина 295/80R22,5 152/148M Ф. “Continental” *Trunk*	-	-	-	-	-	-	-	-	-	-	-	-	-	-	-	-	-	-	-	-	-	-	1	-
5**	295/80R22,5 XDA2 Energy	Шина 295/80R22,5 152/148M Ф. “Michelin” *Trunk*	-	-	-	-	-	-	-	-	-	-	-	-	-	-	-	-	-	-	-	-	-	-	1	-
5 732	295/80R22,5 DH1	Шина 295/80R22,5 152/148M ф. “Matador” *Trunk*	-	-	-	-	-	-	-	-	-	-	-	-	-	-	-	-	-	-	-	-	-	-	-	1
5**	295/80R22,5 D	Шина 295/80R22,5 152/148M ф. “Kormoran” *Trunk*	-	-	-	-	-	-	-	-	-	-	-	-	-	-	-	-	-	-	-	-	-	-	-	1

*- наибольшее количество, подбор
the greatest quantity, selection
**- допускаемая замена
permissible replacement

Рис. 90 Установка шумопоглощающего колпака 5440-3104005

Fig. 90 Installation noise absorbing cap 5440-3104005

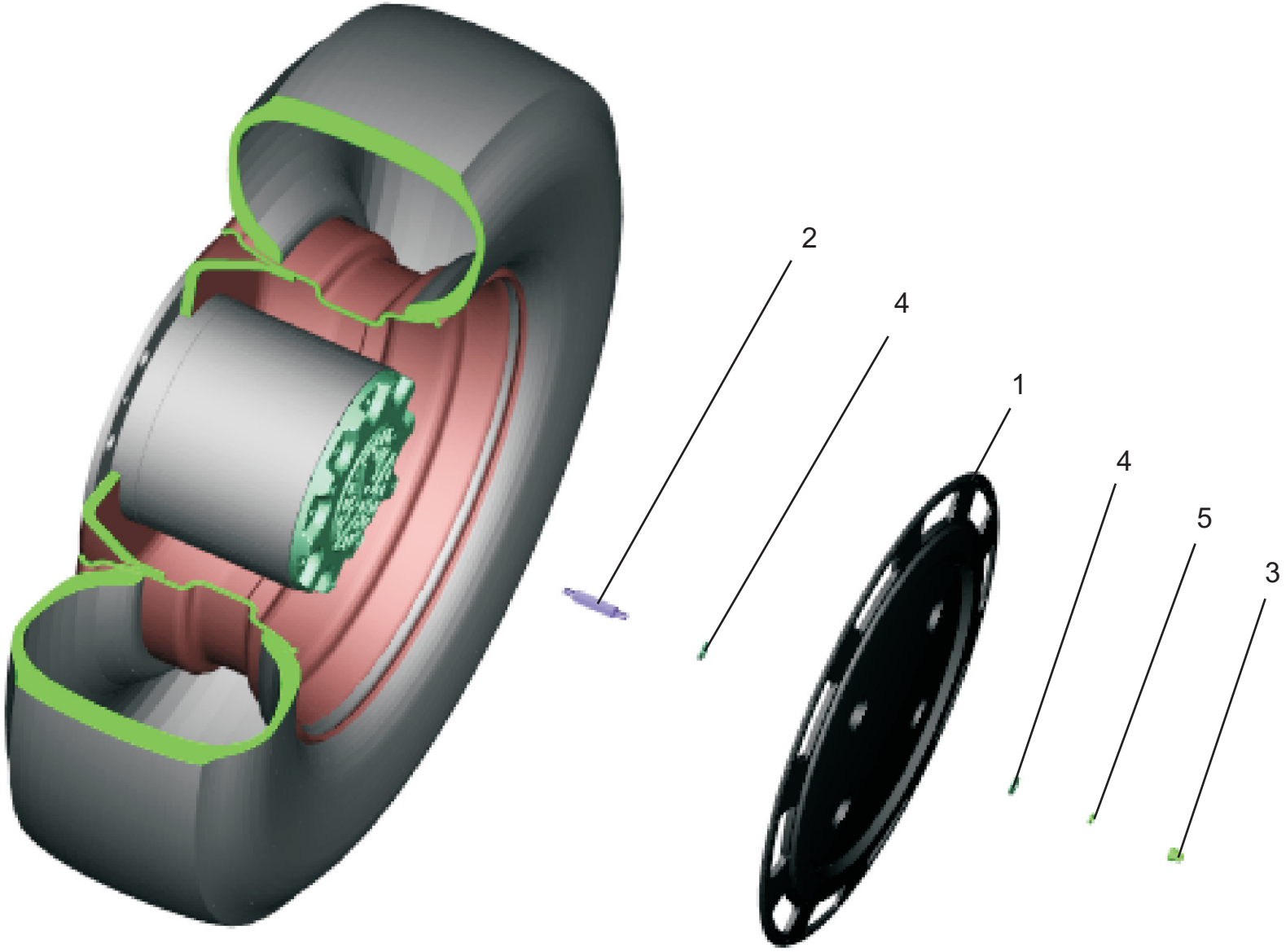

Рис. 90 Установка шумопоглощающего колпака 5440-3104005

Fig. 90 Installation noise absorbing cap 5440-3104005

Поз. Pos.	**№ детали** Part №	**Наименование** Description	**Кол-во** Quantity
1	5440-3104007	Колпак шумопоглащающий *Noise absorbing cap*	2
2	5440-3104019	Распорка *Bracing*	8
3	374232	Гайка М8-6Н *Nut*	8
4	252005	Шайба 8 *Washer*	16
5	252155	Шайба 8 Л *Washer*	8

Рис.91 Установка рулевого управления 64301-3400001-010 (-710) (лист 1)

Fig. 91 Steering gear mounting 64301-3400001-010 (-710) (page 1)

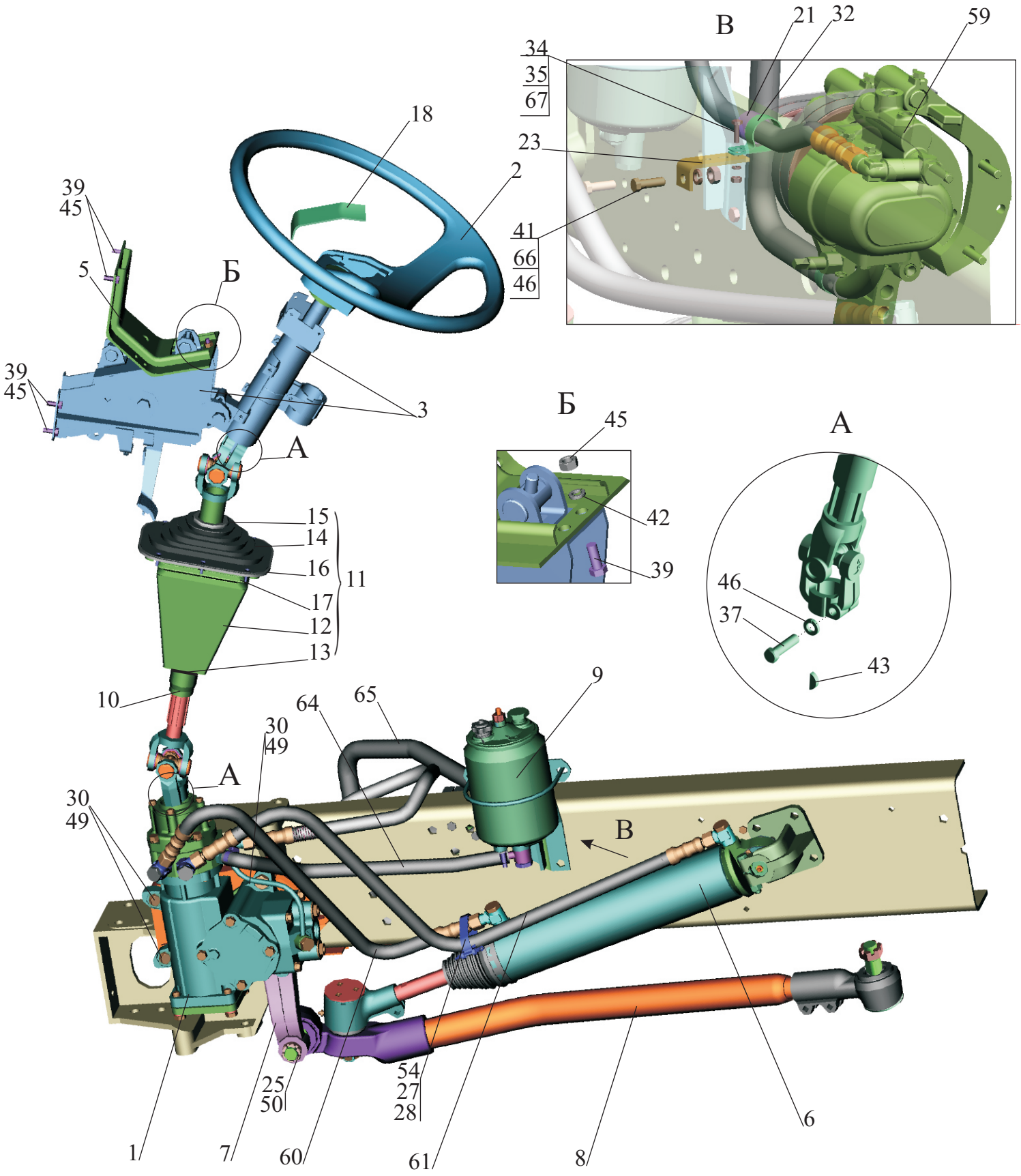

Рис. 91 Установка рулевого управления 643008-3400001,(-700) (лист 2)

Fig.91 Steering gear mounting 643008-3400001,(-700) (page 2)

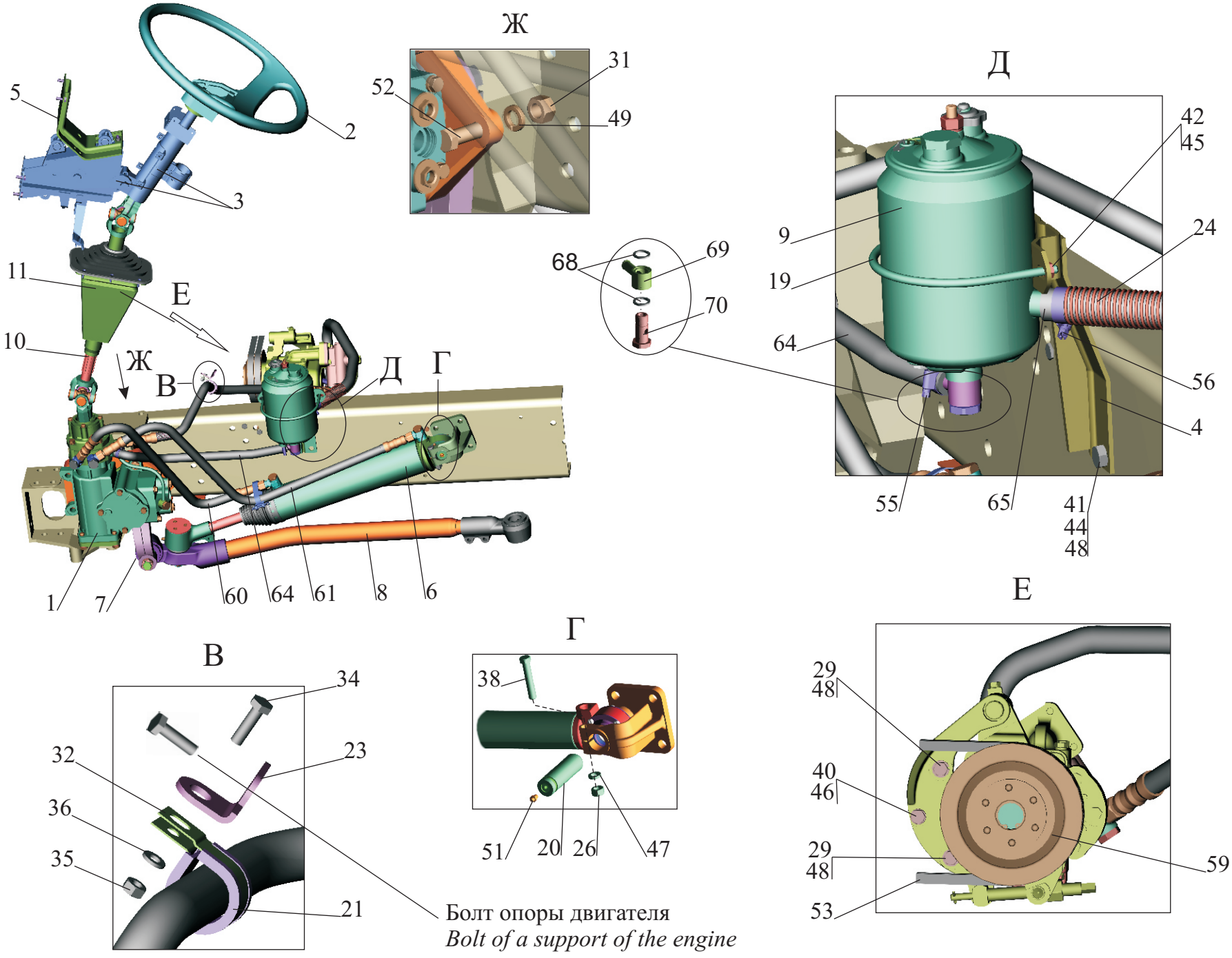

Рис. 91 Установка рулевого управления 64301-3400001-010 (-710) (лист 1), 643008-3400001 (-700) (лист 2)

Fig. 91 Steering gear mounting 64301-3400001-010 (-710) (page 1), 643008-3400001 (-700) (page 2)

Поз. Pos.	**№ детали** Part №	**Наименование** Description	**Кол-во** Quantity			
			64301-3400001-010	**64301-3400001-710**	**643008-3400001**	**643008-3400001-700**
1	5440-3400006	Рулевой механизм с кронштейном *Steering mechanism with an arm*	1	1	1	1
2	5440-3402015	Колесо рулевое *Wheel steering*	1	1	1	1
3	5440-3403008	Кронштейн с колонкой. *Bracket with steering column.*	1	1	1	1
4	64221-3403017	Кронштейн *Bracket*	1	1	1	1
5	5440-3403166	Кронштейн *Bracket*	1	1	1	1
6	64221-3405004	Цилиндр гидравлический *Cylinder hydraulic*	1	1	1	1
7	5440-3401090	Сошка *Lever*	1	1	1	1
8	5440-3003010	Тяга продольная *Draft longitudinal*	1	1	1	1
9	5336-3410010-10	Бак масляный *Oil tank*	1	1	1	1
10	5440-3444050	Вал нижний *Shaft bottom*	1	1	1	1
11	5440-3444256-010	Уплотнение люка кабины *Condensation of the hatch of a cabin*	1	1	1	1
12	5440-3444257	Уплотнитель *Sealant*	1	1	1	1
13	5440-3444267	Втулка *Cartridge*	1	1	1	1
14	5440-3444275	Уплотнитель верхний *Sealant top*	1	1	1	1

15	5440-3444276	Втулка *Cartridge*	1	1	1	1
16	5440-3444277	Пластина *Plate*	1	1	1	1
17	231608-02	Винт 2М6-6gх22 *Screw*	6	6	6	6
18	5440-3402061	Крышка *Cover*	1	1	1	1
19	5336-3403021	Хомут масляного бака *Clamp*	1	1	1	1
20	64221-3403192	Палец *Finger*	1	1	1	1
21	64227-3506027	Прокладка *Lining*	1	1	1	1
23	6317-3507168	Кронштейн *Bracket*	-	-	1	1
-	64221-3506057	Кронштейн *Bracket*	1	1	-	-
24	55514-8609022	Пружина защитная *Spring protective*	1	1	1	1
25	251035	Гайка М24х2-6Н *Nut*	1	1	1	1
26	250514	Гайка М12-6Н *Nut*	1	1	1	1
27	297580	Пряжка *Buckle*	1	1	1	1
28	297582	Лента *Tape*	1	1	1	1
29	371320	Болт М14-6gх90 *Bolt*	2	2	2	2
30	372653	Болт М16х1,5-6gх85 *Bolt*	3	3	3	3
31	374727	Гайка М16х1,5-6Н *Nut*	1	1	1	1
32	64221-3724631	Хомут *Clamp*	1	1	1	1
34	201420	Болт М6-6gх20 *Bolt*	1	1	1	1
35	250508	Гайка М6-6Н *Nut*	1	1	1	1
36	252004	Шайба 6 *Washer*	1	1	1	1
37	200315	Болт М10-6gх40 *Bolt*	2	2	2	2

38	200372	Болт М12-6gx65 *Bolt*	1	1	1	1
39	201456	Болт М8-6gx20 *Bolt*	10	10	10	10
40	201499	Болт М10-6gx30 *Bolt*	2	2	1	1
41	201585	Болт М14-6gx30 *Bolt*	2	2	2	2
42	250510	Гайка М8-6Н *Nut*	4	4	4	4
43	378057	Шпонка 5х7,5 *Key*	2	2	2	2
44	250558	Гайка М14-6Н *Nut*	2	2	2	2
45	252135	Шайба 8 Т *Washer*	12	12	12	12
46	252136	Шайба 10 ОТ *Washer*	4	4	3	3
47	252137	Шайба 12 ОТ *Washer*	1	1	1	1
48	252138	Шайба 14 ОТ *Washer*	4	4	4	4
49	252139	Шайба 16 ОТ *Washer*	4	4	4	4
50	258069	Шплинт 5х36 *Cotter pin*	2	2	2	2
51	264072	Маслёнка 1.1 Ц6хр *Greas fitting*	1	1	1	1
52	372613	Болт М16х1,5-6gx55 *Bolt*	1	1	1	1
53	I-14x13-1000	Ремень зубчатый 1 кл. I-14x13-1000 *Belt gear*	2	2	2	2
-	II-14x10-987*	Ремень зубчатый II кл. II-14x10-987 *Belt gear*	2	2	2	2
54	297575	Шплинт 5,6х22 *Cotter pin*	1	1	1	1
55	TORRO 16-27/9-C7W2	Хомут *Clamp*	2	2	2	2
56	TORRO 25-40/9-C7W2	Хомут *Clamp*	2	2	2	2
59	630300-3407008	Насос *Pump*	1	-	-	-

-	630300-3407008-700	Насос *Pump*	-	1	-	-
-	643008-3407008	Насос *Pump*	-	-	1	-
-	643008-3407008-700	Насос *Pump*	-	-	-	1
60	64221-3408011	Шланг *Hose*	1	1	1	1
-	РВД.12.25.20.800-Т*	Рукав высокого давления армированный *Sleeve of a high pressure reinforced*	1	1	1	1
61	64221-3408013	Шланг *Hose*	1	1	1	1
-	РВД.12.25.20.1050-Т*	Рукав высокого давления армированный *Sleeve of a high pressure reinforced*	1	1	1	1
64	54325-3408024	Шланг *Hose*	1	1	1	1
65	543240-3408082	Шланг *Hose*	1	1	1	1
66	250512	Гайка М10-6Н *Nut*	1	1	-	-
67	252154	Шайба 6 Л *Washer*	1	1	-	-
68	021-025-25-2-3	Кольцо 021-025-25-2-3 *Ring*	2	2	2	2
69	5336-3408018	Наконечник *Rod end*	1	1	1	1
70	5336-3408031	Болт приводной *Driving bolt*	1	1	1	1

*-дополнительная замена
*- *aadditional replacement*

Рис. 92 Механизм рулевой 64221-3400010-10.

Fig. 92 Steering mechanism 64221-3400010-10.

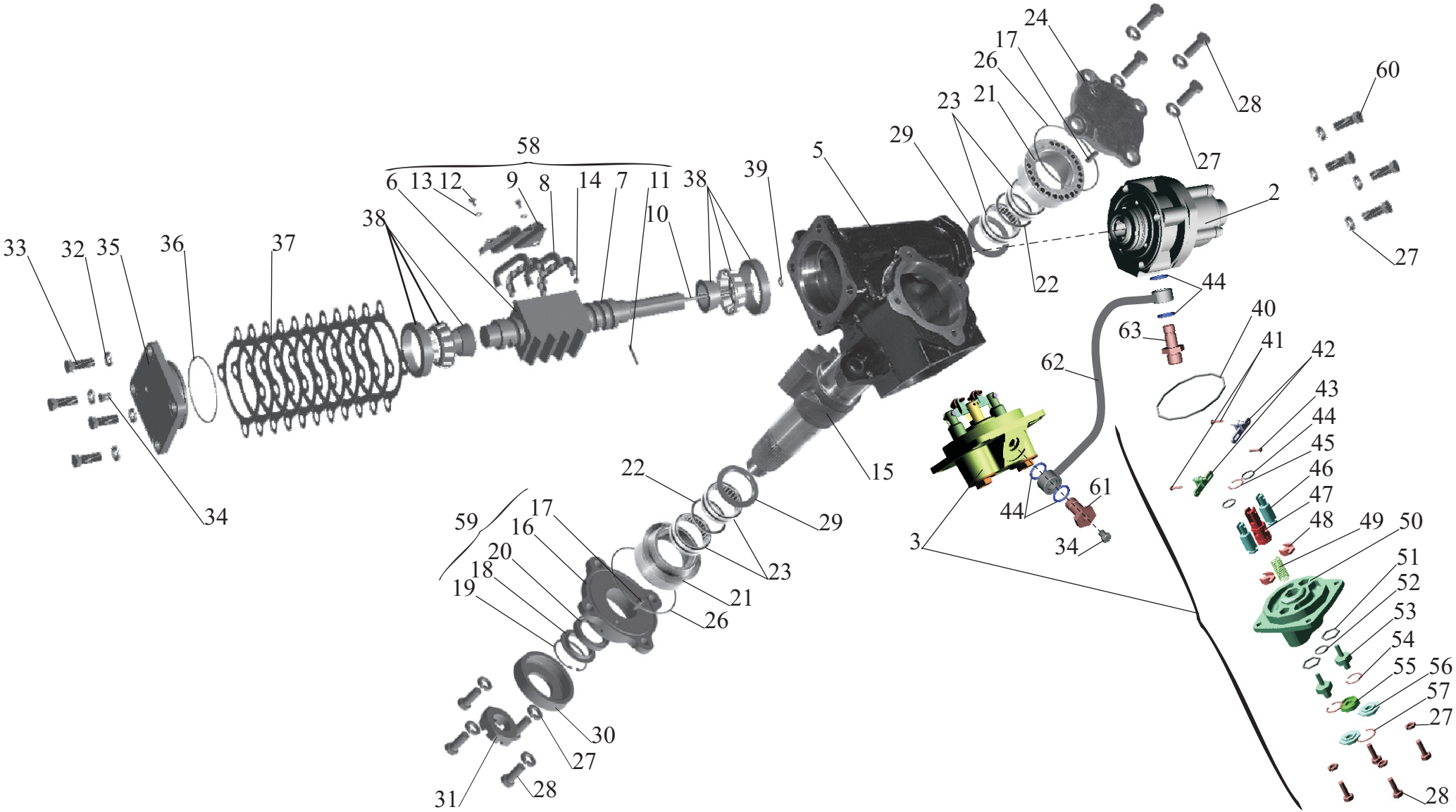

Рис. 92 Механизм рулевой 64221-3400010-10
Fig. 92 Steering mechanism 64221-3400010-10

Поз. Pos.	**№ детали** Part №	**Наименование** Description	**Количество** Quantity
2	5336-3416010-01	Распределитель *Control valve*	1
3	64221-3430010	Клапан *Valve*	1
5	64221-3401015	Картер *Crankcase*	1
6	64229-3401036	Гайка-рейка *Nut-rack*	1
7	5336-3401038	Винт *Screw*	1
8	64229-3401056	Направляющая *Guide rail*	4
9	64229-3401057	Прижим *Clamp*	1
10	5336-3401148	Торсион *Torsion*	1
11	5336-3401162	Фиксатор торсиона *Torsion holder*	1
12	220101	Винт М6-6gx8 *Screw*	2
13	252134	Шайба 6Т *Washer*	2
14	7.938-40	Шарик 7.938-40 *Ball*	102
15	64221-3401065	Сектор *Sector*	1
16	5336-3401083	Крышка *Cover*	1
17	5336-3401159	Фиксатор *Look*	2

18	5336-3401108-01	Кольцо защитное *Ring protective*	1
19	400424	Кольцо *Ring*	1
20	1,2-45х65-3	Манжета 1.2-45х65-3 *Seal*	1
21	6422-3401084-10	Вкладыш *Bushing*	2
22	64229-3401088	Кольцо *Ring*	2
23	6-ИКВ-45х55х16Е	Подшипник 6-ИКВ-45х55х16Е *Bearing*	4
24	5336-3401087	Крышка *Cover*	1
26	098-102-25-2-3	Кольцо 098-102-25-2-3 *Ring*	2
27	252136	Шайба 10 ОТ *Washer*	16
28	201497	Болт М10-6gх25 *Bolt*	12
29	5336-3401156	Кольцо *Ring*	2
30	64221-3401066-001	Уплотнитель *Seal*	1
31	311702	Гайка М33-1.5-5Н6Н *Nut*	1
32	252137	Шайба 12 0Т *Washer*	4
33	371700	Болт М12х1.25-6gх30 *Bolt*	4
-	459-3481619*	Болт М12х1.25-6gх30-10.9 *Bolt*	4
34	262541	Пробка КГ 1/8» *Plug*	2
35	5336-3401061	Крышка нижняя *Cover lover*	1
36	082-090-46-2-3	Кольцо 082-090-46-2-3 *Ring*	1
37	5336-3401185	Прокладка *Gasket*	3
	5336-3401186	Прокладка *Gasket*	4
	5336-3401187	Прокладка *Gasket*	3

	5336-3401188	Прокладка *Gasket*	1
	5336-3401189	Прокладка *Gasket*	1
38	263706Е	Подшипник 263706Е *Bearing*	2
39	008-012-25-2-3	Кольцо 008-012-25-2-3 *Ring*	1
40	105-110-25-2-3	Кольцо 105-110-25-2-3 *Ring*	1
41	64221-3430052	Заклепка *Rivet*	2
-	64221-3430046*	Ось *Axle*	2
42	64221-3430040	Рычаг *Lever*	2
43	64221-3430053	Заклепка *Rivet*	1
-	64221-3430048*	Ось *Axle*	1
44	018-022-25-2-3	Кольцо 018-022-25-2-3 *Ring*	6
45	400540	Кольцо *Ring*	1
46	64221-3430031	Опора *Support*	2
47	64221-3430020-010	Золотник *Slider*	1
48	64221-3430033	Толкатель *Pushrod*	2
49	64221-3430022	Пружина *Spring*	1
50	64221-3430015	Корпус *Case*	1
51	025-029-25-2-3	Кольцо 025-029-25-2-3 *Ring*	2
52	030-033-19-2-3	Кольцо 030-033-19-2-3 *Ring*	1
53	64221-3430037	Пробка регулировочная *Plug adjusting*	2
54	400378	Кольцо *Ring*	2
55	64221-3430026	Заглушка *Plug*	1

56	64221-3430051	Гайка *Nut*	2
57	400378	Кольцо *Ring*	1
58	64229-3401030	Винт с гайкой-рейкой *Screw with nut-rack*	1
59	5336-3401080	Крышка *Cover*	1
60	371690	Болт М10-6gx80 *Bolt*	4
61	64221-3430035	Болт приводной *Bolt*	1
62	64221-3401210-012	Трубка *Tube*	1
63	6422-3408033	Болт приводной *Bolt*	1

Рис. 93 Насос 643008-3407010 (-700)

Fig. 93 Pump 643008-3407010 (-700)

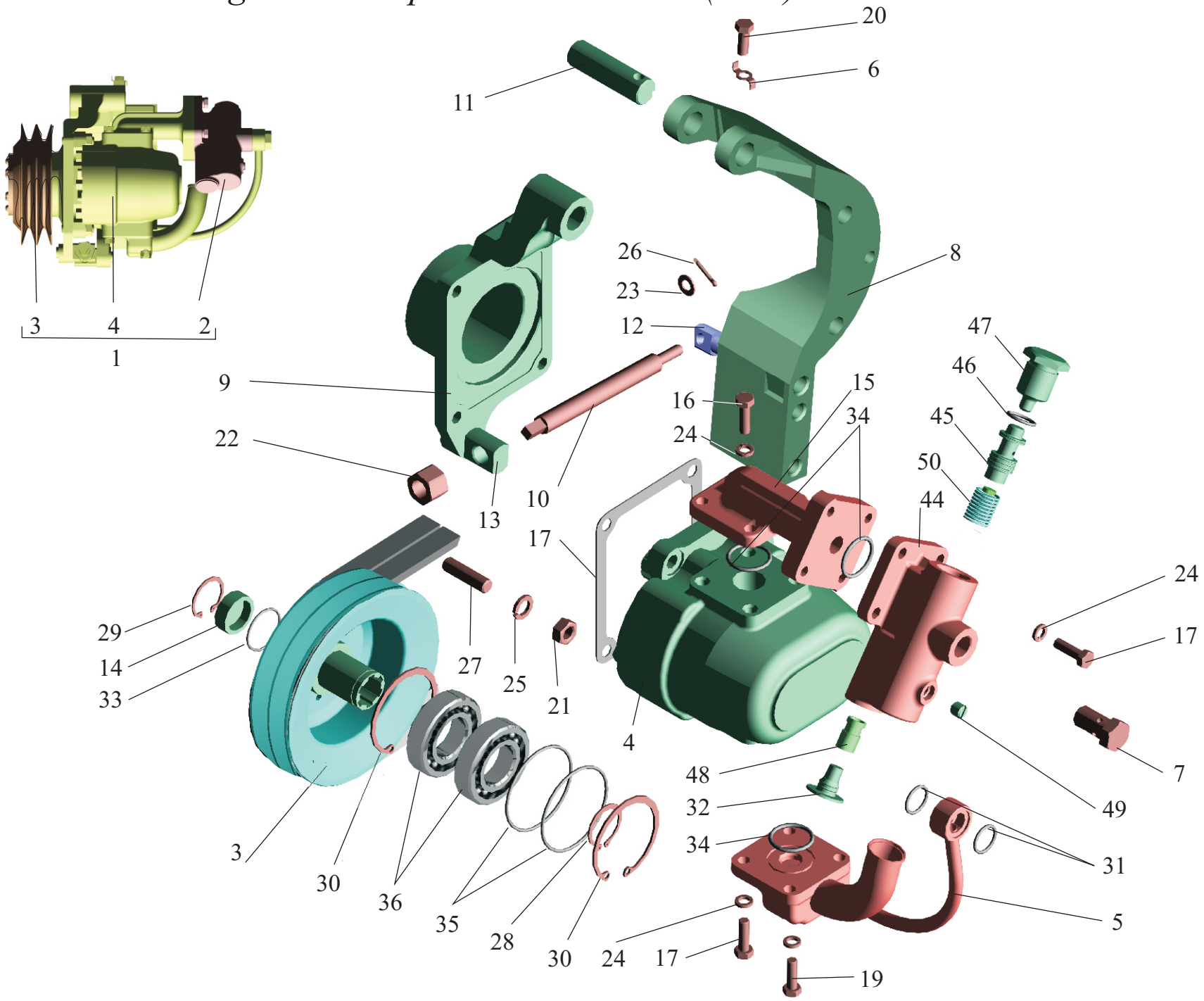

Рис. 93 Насос 643008-3407010 (-700)
Fig. 93 Pump 643008-3407010 (-700)

Поз. Pos.	**№ детали** Part №	**Наименование** Description	**Количество** Quantity
1.	643008-3407010	Насос в сборе *Pump assy*	1
2.	5336-3407260	Клапан расхода и давления *Valve*	1
3.	5336-3407240	Шкив *Pulley*	1
4.	НШ32УК-3	Насос шестеренчатый *Pump*	1
-	НШ32У-3*	Насос шестеренчатый *Pump*	1
-	НШ32ВМ-3*	Насос шестеренчатый *Pump*	1
-	НШ32УЖ-3*	Насос шестеренчатый *Pump*	1
5.	543240-3407220	Фланец *Flange*	1
6.	535А-2405134	Шайба *Washer*	1
7.	503-3405188-10	Болт *Bolt*	1
8.	643008-8111038	Кронштейн *Bracket*	1
9.	5336-3407205	Кронштейн *Bracket*	1
10.	5336-3407216	Болт регулировочный *Bolt*	1
11.	500-3407217	Палец *Pin*	1
12.	643008-8111019	Упор *Stop*	1
13.	5336-3407219	Упор *Stop*	1
14.	5336-3407231	Заглушка *Blank plug*	1
15.	64221-3407263-010	Фланец *Flange*	1
16.	5551-8604013	Прокладка *Gasket*	2

17.	201458	Болт М8-6gх25 *Bolt*	10
19.	201464	Болт М8-6gх40 *Bolt*	2
20	201476	Болт М8х1-6gх20 *Bolt*	1
21.	374377	Гайка М10х1.25-6Н *Nut*	4
22.	374626	Гайка М14х1.5-6Н *Nut*	1
23.	252005	Шайба 8 *Washer*	1
24.	252135	Шайба 8Т *Washer*	12
25.	252156	Шайба 10Л *Washer*	4
26.	258038	Шплинт 3.2х16 *Cotter pin*	1
27.	373164	Шпилька М10х25 *Stud*	4
28.	400356	Кольцо В-30 *Ring*	1
29.	400378	Кольцо В-30 *Ring*	1
30.	400420	Кольцо Б 62 *Ring*	2
31.	018-022-25-2-3	Кольцо *Ring*	2
32.	378942	Заглушка М16х1.5 *Blank plug*	1
-	5336-3416193*	Пробка транспортная *Plug*	1
33.	030-033-19-2-3	Кольцо 030-033-19-2-3 *Ring*	1
34.	028-033-30-2-3	Кольцо 028-033-30-2-3 *Ring*	3
35.	062-066-25-2-3	Кольцо 062-066-25-2-3 *Ring*	2
36.	180206 С17	Подшипник *Bearing*	2
-	180206 АС 17*	Подшипник *Bearing*	2
-	180206 С9*	Подшипник *Bearing*	2
44.	5336-3407262	Корпус *Body*	1
45.	53212-3407270	Клапан *Valve*	1

46.	021-025-25-2-3	Кольцо 021-025-25-2-3 *Ring*	1
47.	5336-3407264	Пробка *Plug*	1
48.	5336-3407266	Жиклер *Jet*	1
49.	262531	Пробка КГ 1/8 *Plug*	1
50.	5336-3410054	Пружина *Spring*	1

*- дополнительная замена
*- *additional replacement*

Рис. 94 Насос 630300-3407010 (-700)

Fig. 94 Pump 630300-3407010 (-700)

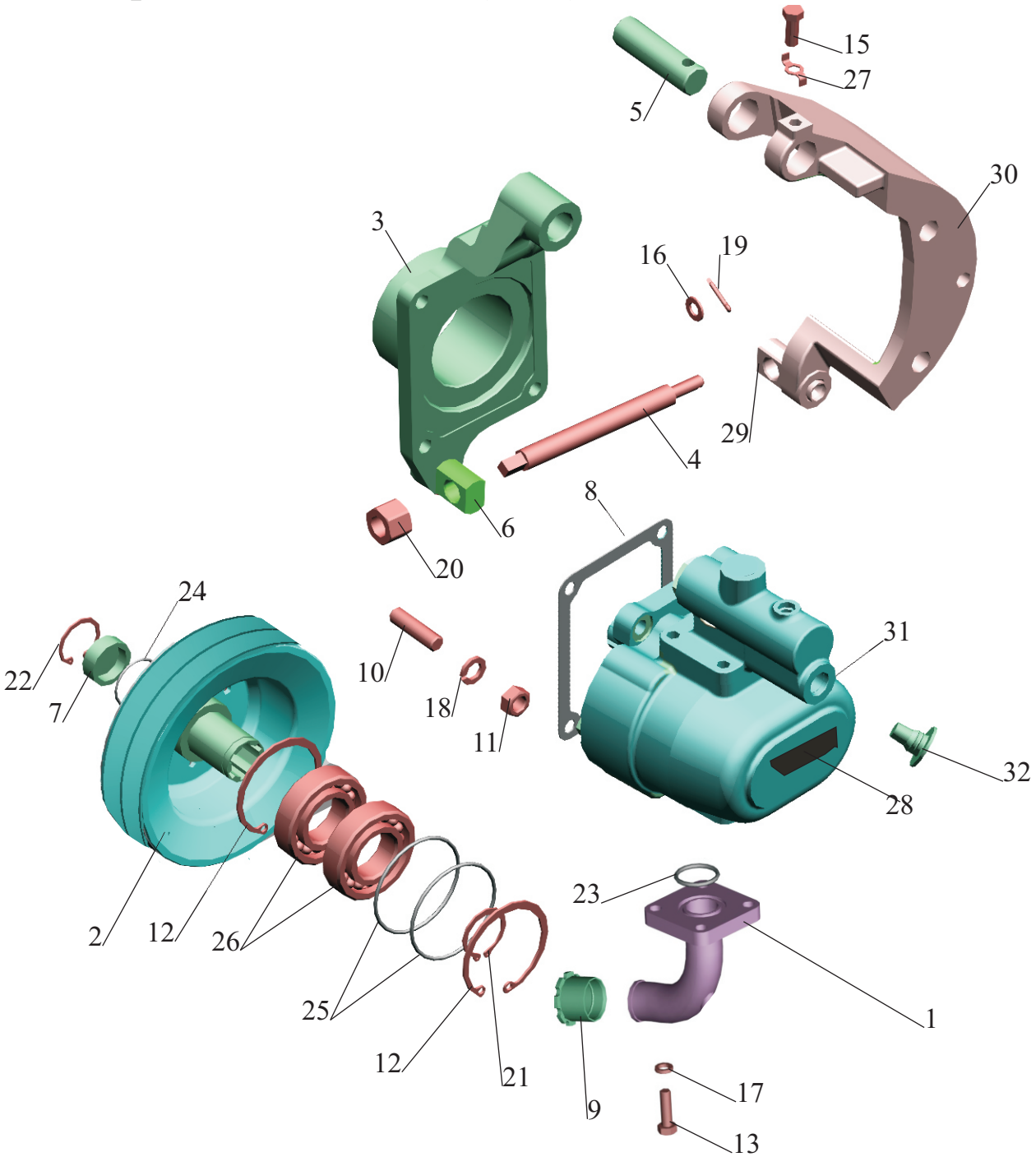

Рис. 94 Насос 630300-3407010 (-700)
Fig. 94 Pump 630300-3407010 (-700)

Поз. Pos.	**№ детали** Part №	**Наименование** Description	**Количество** Quantity	
			630300 -3407010	**630300 -3407010-700**
1	630300-3407220	Фланец *Flange*	1	1
2	5336-3407240	Шкив *Pulley*	1	1
3	5336-3407205	Кронштейн подвижный *Bracket*	1	1
4	5336-3407216	Регулировочный болт *Adjusting bolt*	1	1
5	500-3407217	Палец *Pin*	1	1
6	5336-3407219	Упор *Stop*	1	1
7	5336-3407231	Заглушка *Blank plug*	1	1
8	5551-8604013	Прокладка *Gasket*	2	2
9	5549-8607247	Пробка *Plug*	1	1
	500-5301225-10**	Заглушка *Blank plug*	1	1
10	373164	Шпилька М10х25 *Stud*	4	4
11	374377	Гайка М10х1.25-6Н *Nut*	4	4
12	400420	Кольцо Б 62 *Ring*	2	2
13	201458	Болт М8-6gх25 *Bolt*	4	4
15	201476	Болт М8х1-6gх20 *Bolt*	1	1
16	252005	Шайба 8 *Washer*	1	1
17	252135	Шайба 8Т *Washer*	4	4
18	252156	Шайба 10Л *Washer*	4	4

19	258038	Шплинт 3.2х16 *Cotter pin*	1	1
20	374626	Гайка М14х1.5-6Н *Nut*	1	1
21	400356	Кольцо В-30 *Ring*	1	1
22	400378	Кольцо В-30 *Ring*	1	1
23	028-033-30-2-3	Кольцо 028-033-30-2-3 *Ring*	1	1
24	030-033-19-2-3	Кольцо 030-033-19-2-3 *Ring*	1	1
25	062-066-25-2-3	Кольцо 062-066-25-2-3 *Ring*	2	2
26	180206АС17	Подшипник *Bearing*	2	2
	180206С17*		2	2
	180206С9*		2	2
27	535А-2405134	Шайба *Washer*	1	1
28	22.3407919	Табличка *Tablet*	1	-
29	5336-3407218	Упор *Stop*	1	1
30	543240-3407203	Кронштейн неподвижный *Bracket*	1	1
31	НШ32УКП-0	Насос шестеренный с клапаном расхода и давления *Pump*	1	-
-	НШ32УКП-0Т	Насос шестеренный с клапаном расхода и давления *Pump*	-	1
32	378492	Заглушка М16х1,5 *Blank plug*	1	1

*-дополнительная замена
additional replacement

Рис.95 Кронштейн с колонкой 5440-3403008.

Fig.95 Кронштейн 5440-3403008.

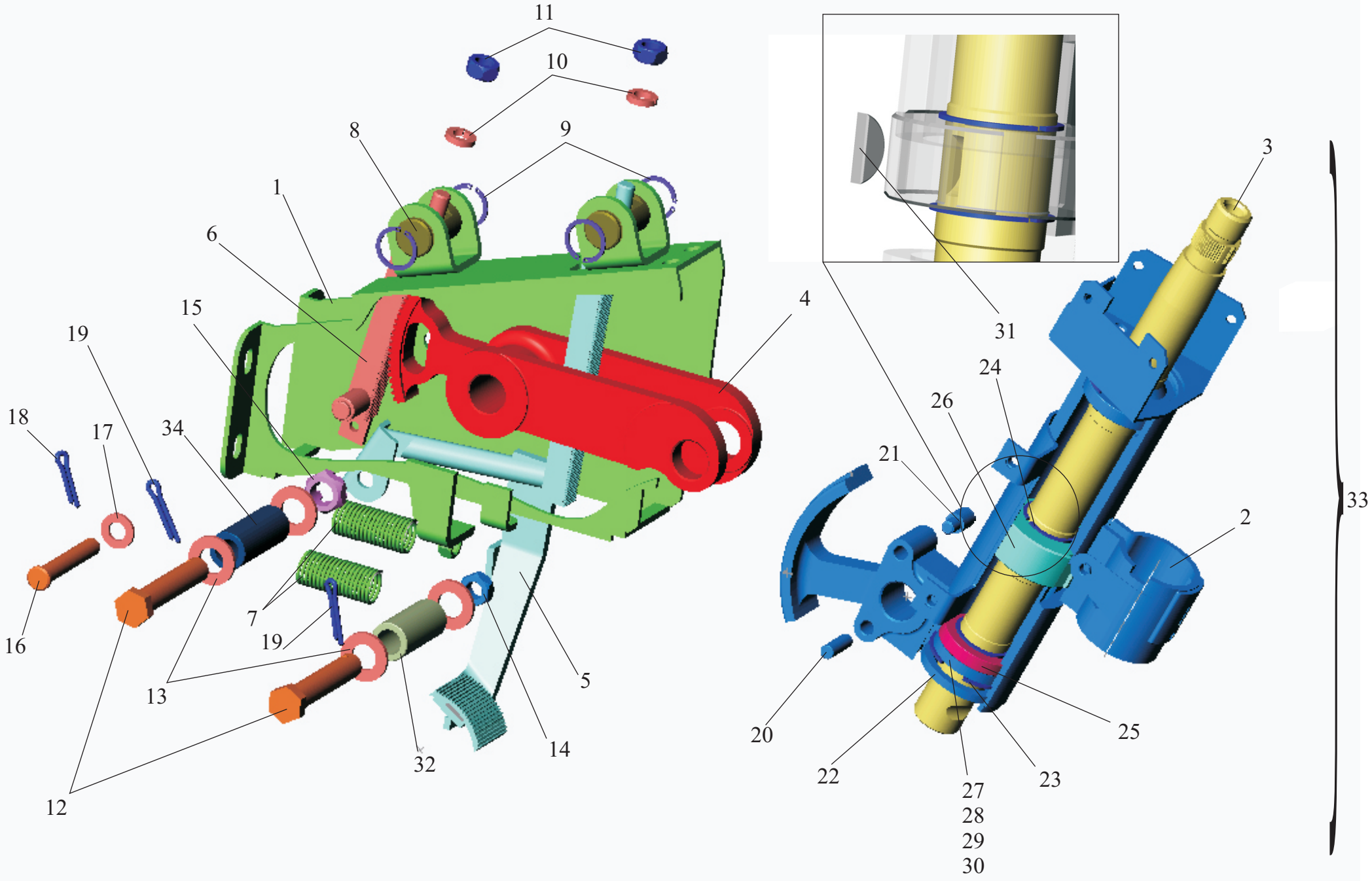

Рис. 95 Кронштейн с колонкой 5440-3403008
Fig. 95 Braket with column 5440-3403008

Поз. Pos.	**№ детали** Part №	**Наименование** Description	**Количество** Quantity
1	5440-3403010	Кронштейн *Bracket*	1
2	5440-3444020	Корпус *Body*	1
3	5440-3444016	Вал *Shaft*	1
4	5440-3403051	Сектор-рычаг *Sektor-lever*	1
5	5440-3403046	Рейка с педалью *Rod with pedal*	1
6	5440-3403060	Рейка *Rod*	1
7	5440-3403059	Пружина *Spring*	2
8	5440-3403097	Палец *Finger*	2
9	400349	Кольцо *Ring*	4
10	252136	Шайба 10 ОТ *Washer*	2
11	250512	Гайка М10-6Н *Nut*	2
12	205188	Болт 2М14х1,5-6gх75 *Bolt*	2
13	252016	Шайба 14 *Washer*	4
14	250870	Гайка М14х1,5-6Н *Nut*	1
15	250978	Гайка М14х1,5-6Н *Nut*	1
16	260069	Палец 10х65 *Finger*	1
17	252006	Шайба 10 Washer	1
18	258039	Шплинт 3,2х20 *Splint*	1
19	258040	Шплинт 3,2х25 *Splint*	2
20	258657	Штифт 8х25 *Pin*	1
21	5440-3444122	Штифт *Pin*	1
22	5440-3444146	Манжета *Cuff*	2

23	400413	Кольцо *Ring*	2
24	400356	Кольцо В30 *Ring*	4
25	61906-2RZ	Подшипник 61906-2RZ *Bear*	2
	1180906L19*	Подшипник 1180906L19 *Bear*	2
	61906.2RS.P5Q5/L19*	Подшипник 61906-2RS.P5Q5/L19 *Bear*	2
26	5440-3444018	Втулка *Cartridge*	1
27	5440-3444117	Кольцо *Ring*	1
28	5440-3444118	Прокладка регулировочная *Lining adjusting*	1
29	5440-3444119	Прокладка регулировочная *Lining adjusting*	1
30	5440-3444120	Прокладка регулировочная *Lining adjusting*	1
31	378057	Шпонка 5х7,5 *Tab*	1
32	5440-3403078	Втулка *Barrel*	1
33	5440-3444010	Колонка *Column*	1
34	5440-3403077	Втулка *Barrel*	1

*- дополнительная замена

*- *padding changing*

Рис. 96 Силовой цилиндр гидроусилителя рулевого управления 64221-3405004

Fig. 96 Steering hydraulic booster power cylinder 64221-3405004

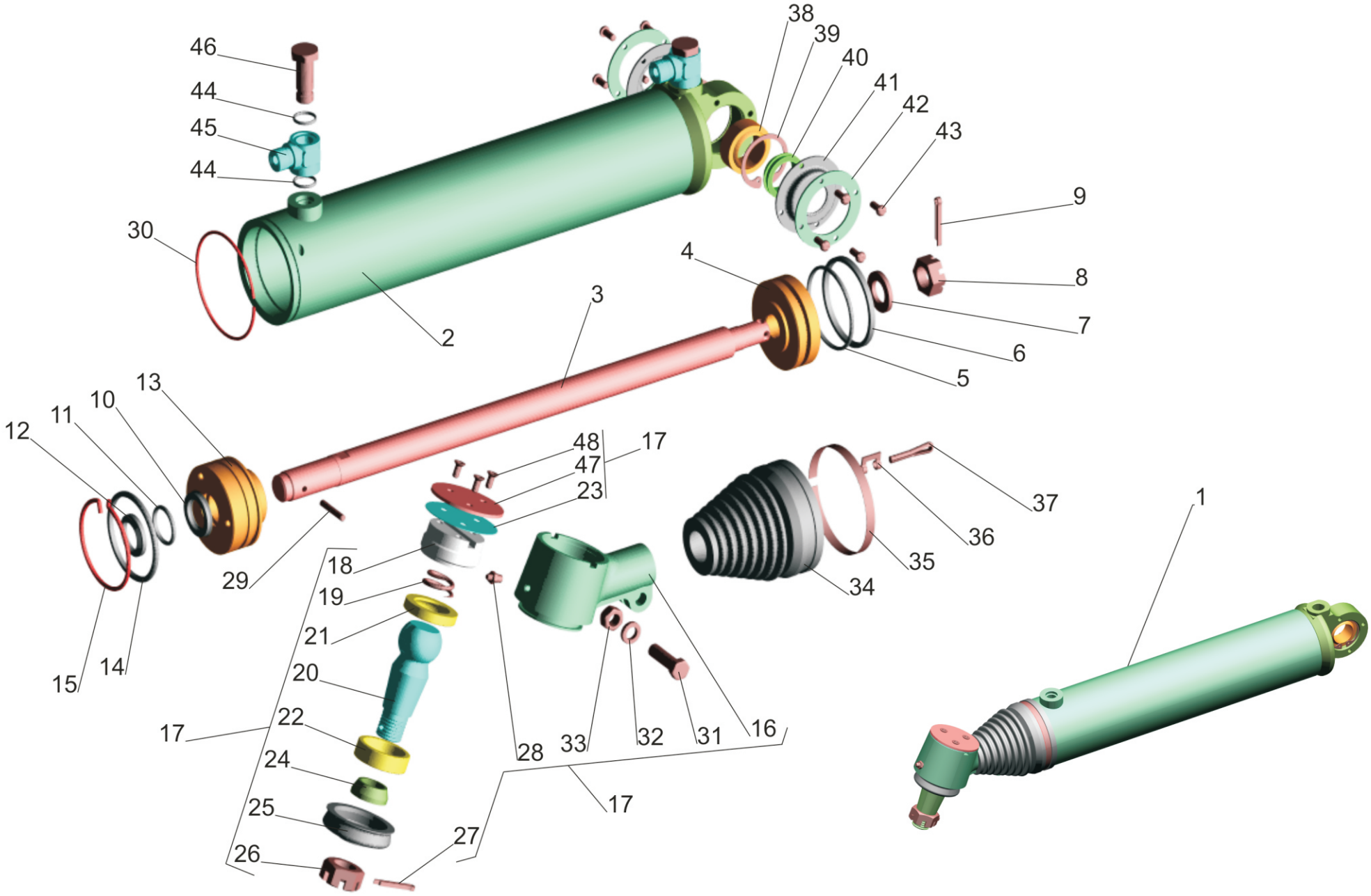

Рис. 96 Силовой цилиндр гидроусилителя рулевого управления 64221-3405004
Fig. 96 Steering hydraulic booster power 64221-3405004

Поз. Pos.	**№ детали** Part №	**Наименование** Description	**Количество** Quantity
1	5336-3405005-20	Цилиндр гидравлический *Hydraulic cylinder*	1
2	ЦГ80-360-3405023-20	Труба *Pipe*	1
3	ЦГ80-360-3405046-20	Шток *Rod*	1
4	ЦГ80-280-3405042-10	Поршень *Piston*	1
5	067-075-46-2-3	Кольцо 067-075-46-2-3 *Ring*	1
6	ЦГ80-280-3405044	Шайба *Washer*	1
7	252019-10	Шайба 20 *Washer*	1
8	250908	Гайка М20х1.5-6Н *Nut*	1
9	258056	Шплинт 4х40 *Cotter pin*	1
10	ЦГ80-280-3405087	Манжета *Collar*	1
11	028-033-30-2-3	Кольцо 028-033-30-2-3 *Ring*	1
12	ЦГ80-280-3405120-10	Грязесъемник *Dirt remover*	1
13	ЦГ80-360-3405058-20	Крышка *Cover*	1
14	072-080-46-2-3	Кольцо 072-080-46-2-3 *Ring*	1
15	ЦГ80-280-3405305	Штифт *Cotter pin*	1
16	ЦГ80-280-3405205-20	Корпус шарнира *Joint body*	1
17	ЦГ80-280-3405204-11	Корпус шарнира *Joint body*	1
18	5336-3003026	Пробка *Plug*	1
19	ЦГ80-280-3405288	Пружина *Spring*	1
20	5336-3003065-01	Палец шаровой *Ball pin*	1

21	64227-3003067	Сухарь *Retaining block*	1
22	64227-3003066	Сухарь *Retaining block*	1
23	5336-3003074	Прокладка *Gasket*	1
24	5336-3003071	Ограничитель *Limiter*	1
25	5336-3003083-02	Уплотнитель *Seal*	1
26	251035	Гайка М24х2-5Н6Н *Nut*	1
27	258069	Шплинт 5х36 *Cotter pin*	1
28	264072	Масленка 1.1 Ц6 хр *Grease pin*	1
29		Штифт 5х36 *Cotter pin*	1
30	ЦГ80-280-3405312	Кольцо *Ring*	1
31	201567	Болт М12х1.25-6gх40 *Bolt*	1
32	252157	Шайба 12 Л *Washer*	1
33	250515	Гайка М12х1.25-6Н *Nut*	1
34	64221-3405096-001	Муфта *Coupling*	1
35	297588	Лента *Band*	1
36	297580	Пряжка *Buckle*	1
37	297575	Шплинт 5.6х22 *Cotter pin*	1
38	ШСП-30	Подшипник *Bearing*	1
39	400413	Кольцо Б-47 *Ring*	2
40	ЦГ80-280-3405032	Втулка *Bush*	2
41	ЦГ80-280-3405040	Уплотнитель *Seal*	2
42	ЦГ80-280-3405041	Шайба *Bracket*	2
43	220077	Винт М5-6gх10 *Screw*	8
44	018-022-25-2-3	Кольцо 018-022-25-2-3 *Ring*	4

45	64221-3408016	Наконечник *Rod end*	2
46	64221-3408017	Болт приводной *Driving bolt*	2
47	5336-3003073-01	Крышка *Cover*	1
48	221604	Винт М6-6gx14 *Screw*	3

Рис.97 Распределитель 5336-3416010-01.

Fig.97 Control valve 5336-3416010-01.

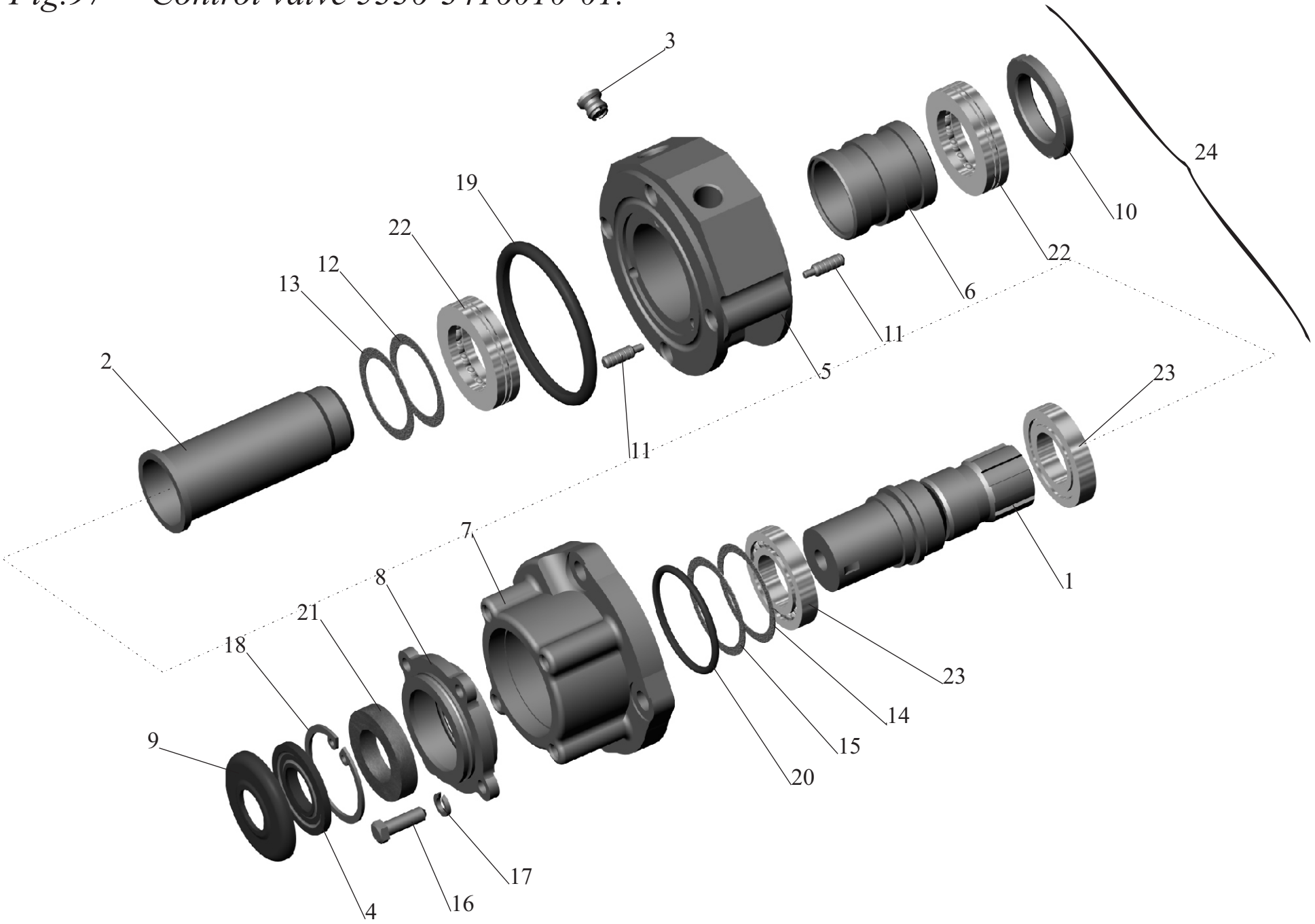

Рис. 97 Распределитель 5336-3416010-01
Fig. 97 Control valve 5336-3416010-01

Поз. Pos.	**№ детали** Part №	**Наименование** Description	**Количество** Quantity
1.	5336-3416044-01	Вал *Shaft*	1
2.	5336-3416048	Втулка *Bush*	1
3.	5336-3416070-01	Клапан *Valve*	1
4.	5336-3416080	Кольцо *Ring*	1
5.	5336-3416020	Корпус *Case*	1
6.	5336-3416030	Золотник *Slide valve*	1
7.	5336-3416034	Крышка *Cover*	1
8.	5336-3416036	Крышка *Cover*	1
9.	5336-3416037	Колпак *Cap*	1
10.	5336-3416053	Гайка *Nut*	1
11.	5336-3416060	Плунжер *Plunger*	6
12.	5336-3416092	Прокладка *Gasket*	2
13.	5336-3416093	Прокладка *Gasket*	4
14.	5336-3416094	Прокладка *Gasket*	1
15.	5336-3416095	Прокладка *Gasket*	1
16.	201456	Болт М8-6gx20 *Bolt*	4
-	201458-01*	Болт М8-6gx25 *Bolt*	4
17.	252135	Шайба 8Т *Washer*	4
18.	400417	Кольцо *Ring*	1
19.	085-090-25-2-3	Кольцо 085-090-25-2-3 *Ring*	1

20.	056-060-25-2-3	Кольцо 056-060-25-2-3 *Ring*	1
21.		Манжета 1.2-30х52-3 *Collar*	1
22.	958108	Подшипник *Bearing*	2
-	958108К*	Подшипник *Bearing*	2
23.	1000907	Подшипник *Bearing*	2
24	5336-3416010-10	Распределитель *Control valve*	1

*-дополнительная замена

*- *aadditional replacement*

Рис. 98 Бак масляный 5336-3410010-10

Fig. 98 Oil tank 5336-3410010-10

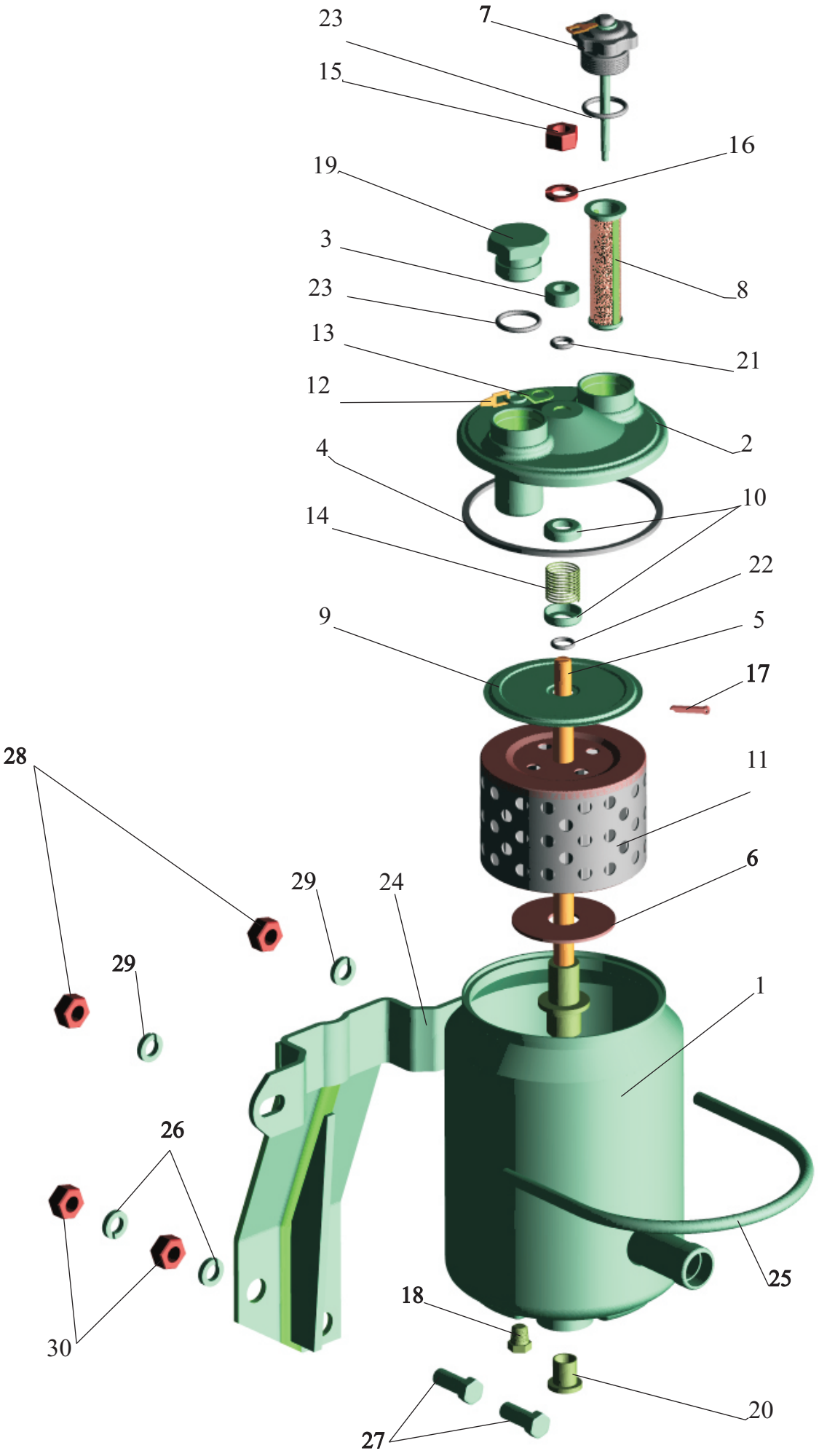

Рис. 98 Бак масляный 5336-3410010-10
Fig. 98 Oil tank 5336-3410010-10

Поз. *Pos.*	**№ детали** *Part №*	**Наименование** *Description*	**Количество** *Quantity*
1	5336-3410012	Корпус *Body*	1
2	5336-3410020-10	Крышка *Cover*	1
3	5336-3410029	Шайба *Washer*	1
4	500А-3410032	Прокладка *Gasket*	1
5	5336-3410052	Штырь *Pin*	1
6	5336-3410056	Прокладка *Gasket*	1
7	5336-3410071-01	Пробка *Plug*	1
8	5336-3410082-01	Фильтр заливной *Filler cleaner*	1
9	5336-3410104	Клапан *Valve*	1
10	5336-3410112	Колпачок упорный *Thrust cap*	2
11	5336-3410190	Фильтр *Filter*	1
12	200-1103080	Цепочка *Chain*	1
13	205-1103084	Звено цепочки *Part of a chain*	2
14	5336-3410054	Пружина *Spring*	1
15	250512	Гайка М10-6Н *Nut*	1
16	252156	Шайба 10Л *Washer*	1
17	258025	Шплинт 2,5х20 *Cotter pin*	1
18	262542	Пробка КГ ¼” *Plug*	1

19	378621	Пробка М27х2-6g *Plug*	1
20	378944	Заглушка М20х1,5 *Plug*	1
21	010-015-30-2-3	Кольцо 010-015-30-2-3 *Ring*	1
22	012-016-25-2-3	Кольцо 012-016-25-2-3 *Ring*	1
23	023-028-30-2-3	Кольцо 023-028-30-2-3 *Ring*	2
24	64221-3403017	Кронштейн *Bracket*	1
25	5336-3403021	Хомут *Clamp*	1
26	252138	Шайба 14 ОТ *Washer*	2
27	201587	Болт М14-6gх35 *Bolt*	2
28	250510	Гайка М8-6Н *Nut*	2
29	252135	Шайба 8 Т *Washer*	2
30	250558	Гайка М14-6Н *Nut*	2

Рис.99 Шланги (лист1)
Fig.99 Hoses (page 1)

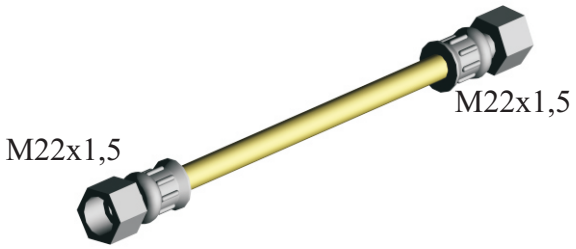

Обозначение *Designation*	**Длина, мм** *Length, mm*
5549-3506187-03	455

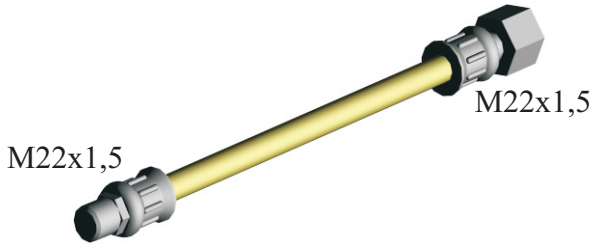

Обозначение *Designation*	**Длина, мм** *Length, mm*
504В-3506210	425

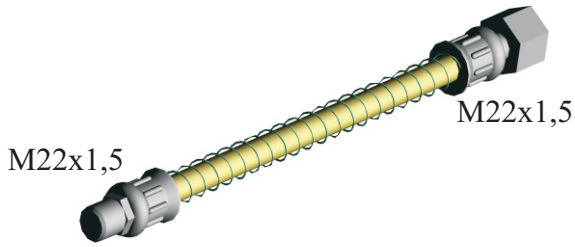

Обозначение *Designation*	**Длина, мм** *Length, mm*
515Б-3506210-01	345

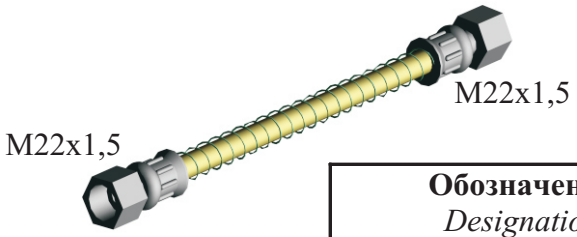

Обозначение *Designation*	**Длина, мм** *Length, mm*
6422-3506085-01	605
5336-3506085-01	715
5336-3506187-01	355
5549-3506187-02	455
5440-3506085	900
6430-3506085	1000

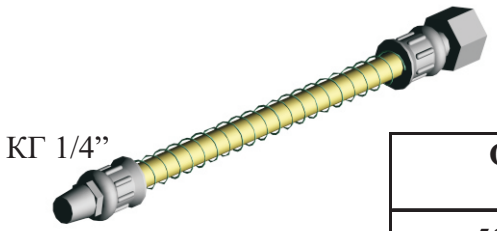

Обозначение *Designation*	**Длина, мм** *Length, mm*
500-3506060-Б2	500
6422-3506094	600
938-3506060	700
5430-3506380	1700
504В-3506380-10	2200
6422-3506380	2450
514-3506094	800

Рис. 99 Соединение для ремонта поврежденных трубопроводов (лист 2)
Fig. 99 Connection for repair of the damaged pipelines (page 2)

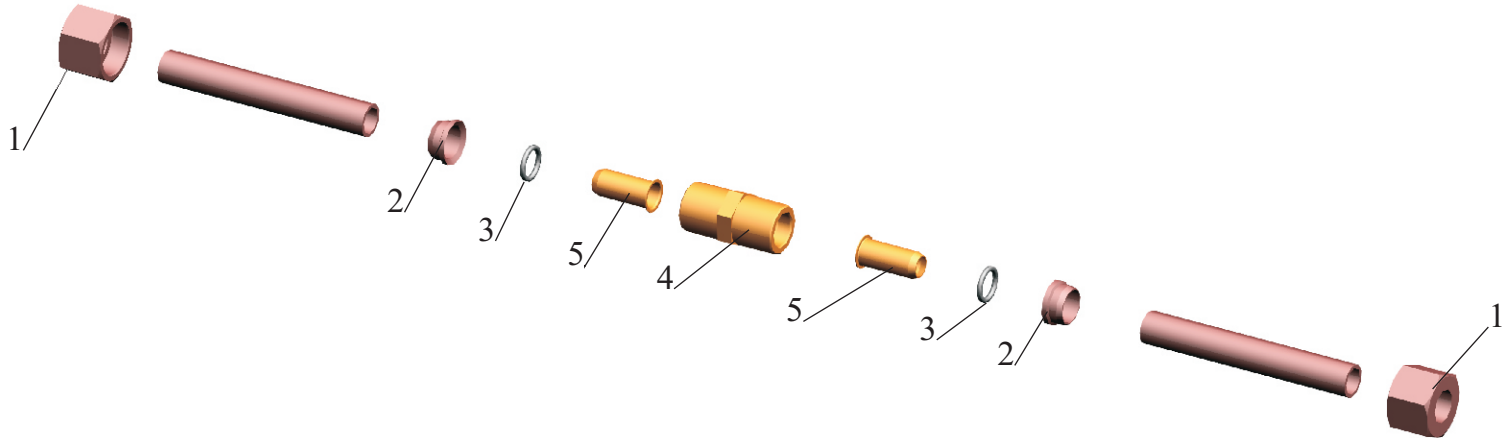

Для трубопровода Ø 6
For the pipeline Ø 6

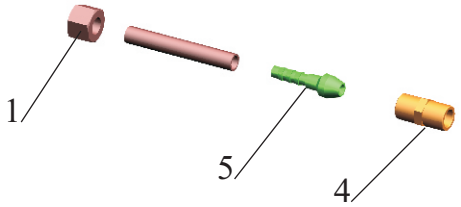

Поз. Pos.	**Наименование** Description	**№ детали для трубопровода** *№ details for the pipeline*			
		Ø 6x1	Ø 10x1	Ø 12x1,5	Ø 15x1,5
1	Гайка *Nut*	401120	405641	374901	405674
2	Муфта *Muffler*	-	379254	379252	379256
3	Кольцо *Ring*	-	008-011-19-2-3	010-014-25-2-3	012-016-25-2-3
4	Ниппель проходной *Nipple of checkpoint*	401503	379002	404422	379501
5	Ниппель *Nipple*	402405	402415	402416	402417

Рис. 100 Автоматические регулировочные рычаги
Fig. 100 Automatic regulating levers

Обозначение	Рис.	L, мм	Применяемость	Обозначение шлицевого соединения	Примечание
64226-3501136	1	-	Передние оси и средние мосты автомобилей семейства 64221	b-10x32 H11x40 H11x5D9	Прямобочный (крупный шлиц)
64226-3502135	2	57,5	Задние мосты автомобилей семейства 64221 с круглым банжо		
64226-3502136	3	57,5			
64226-3501136-010	1	-	Передние оси и средние мосты автомобилей семейства 6430, 5440	40xH8x1,5x9H ГОСТ 6033-80	Эвольвентный (мелкий шлиц)
64226-3502135-010	2	57,5	Задние мосты автомобилей семейства 6430,5440		
64226-3502136-010	3	57,5			
54321-3502135	2	80	Задние унифицированные мосты автомобилей семейства 64221 с овальным банжо и приварной цапфой, мосты поставляемые на МАЗ-МАН		
54321-3502136	3	80			

Рис. 1

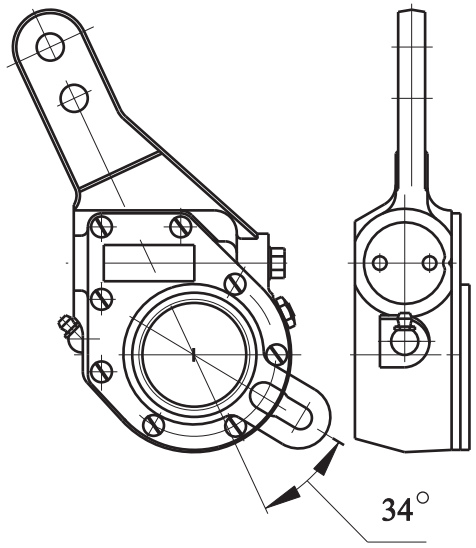

Рис. 2

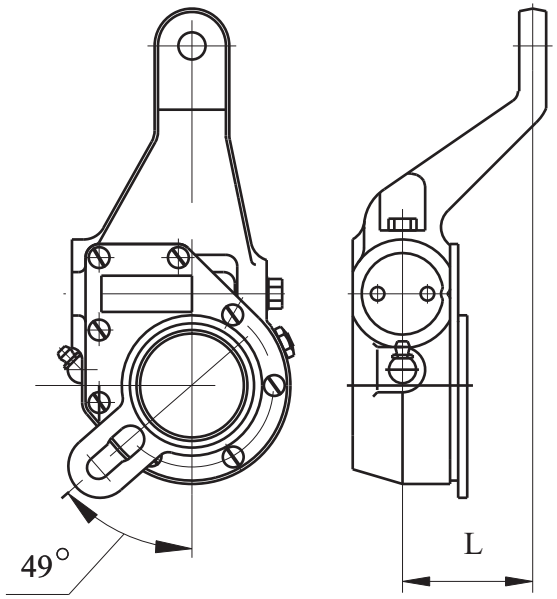

Рис. 3

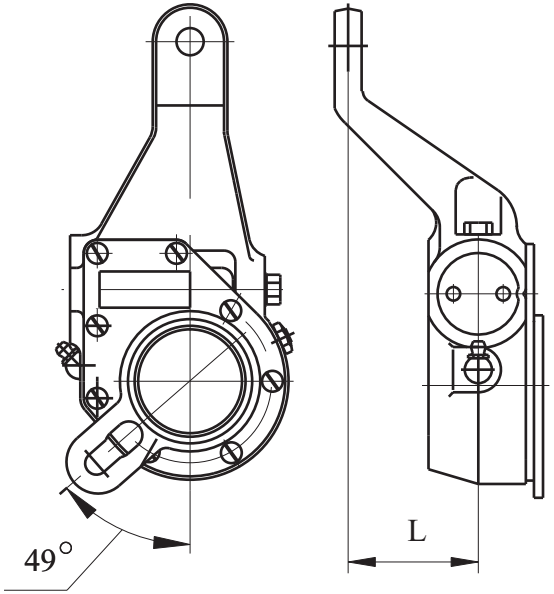

Рис. 101 Тормозной механизм передних колес 152-3501004 (152-3501005)
(для барабана диаметром 410мм, с шириной накладок 180мм)

Fig. 101 Brake mechanism front wheels 152-3501004 (152-3501005)

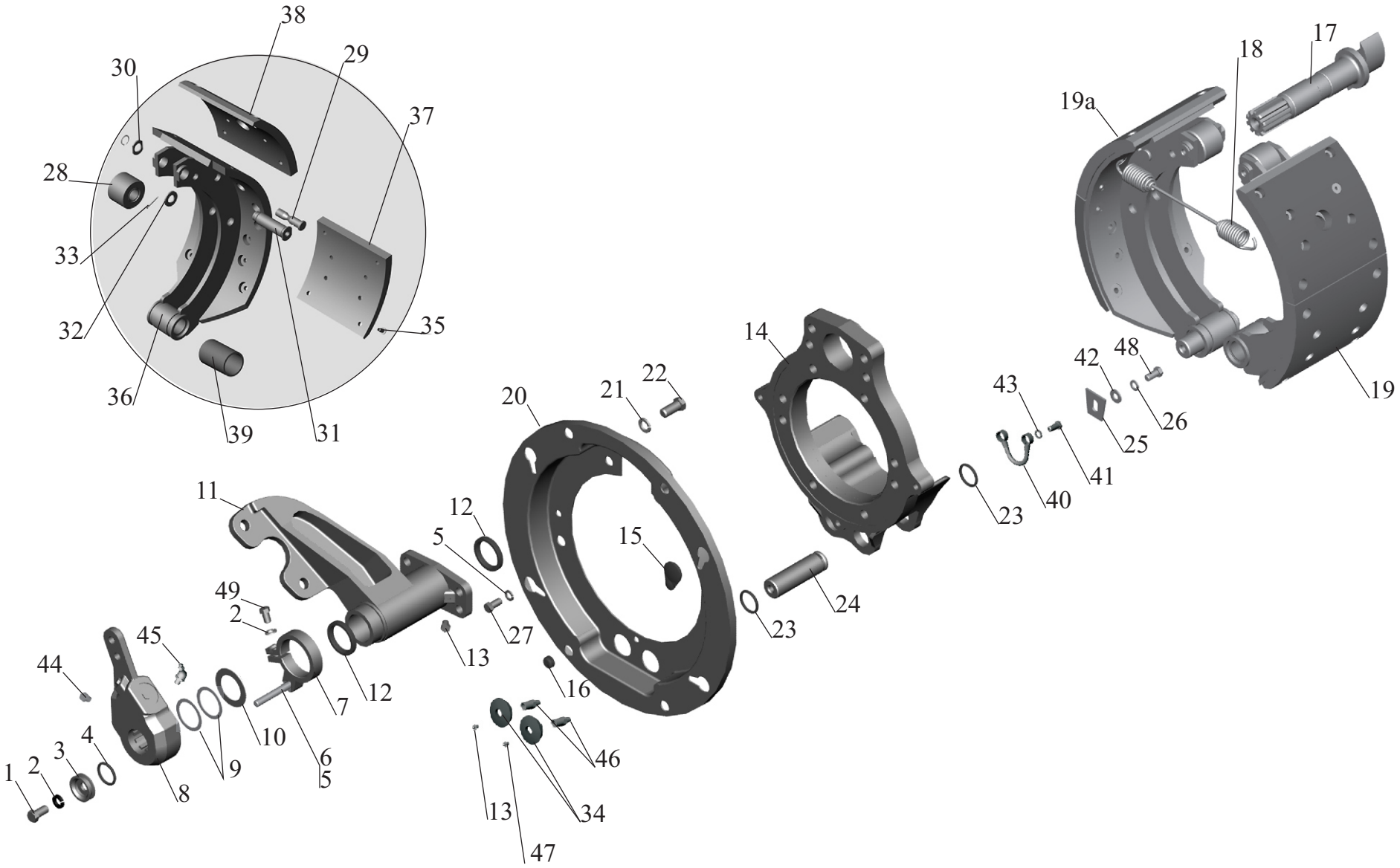

Рис. 101 Тормозной механизм передних колес 152-3501004 (152-3501005)
Fig. 101 Brake mechanism front wheels 152-3501004 (152-3501005)

Поз. Pos.	**№ детали** Part №	**Наименование** Description	**Количество** Quantity
1	201499	Болт М10-6gх30 *Bolt*	2
2	252136	Шайба 10 ОТ *Washer*	12
3	101-3501155-10	Прижим *Hold down*	2
4	032-040-46-3-3	Кольцо *Ring*	2
5	252158	Шайба 14 Л *Washer*	2
6	152022-3501184	Ось фиксатора (правая) *Axis of a clamp (Right)*	2
-	152022-3501185	Ось фиксатора (левая) *Axis of a clamp (Left)*	2
7	152022-3501182	Кольцо фиксатора *Ring of a clamp*	2
8	103-3501136-10	Регулировочный рычаг *Adjusting lever*	2
9	64221-3501160	Прокладка *Gasket*	8
10	103-3501162	Кольцо проставочное *Ring*	2
-	103-3501162-01*	Кольцо проставочное *Ring*	2
11	152-3519068	Кронштейн (правый) *Bracket (Right)*	1
-	152-3519069	Кронштейн (левый) *Bracket (Left)*	1
12		Манжета 1,2-40х52-3 *Collar*	4
13	264020	Масленка 1,3 Ц6Хр *Greasy fitting*	4
14	5440-3501012-10	Суппорт *Backing plate*	2
15	5336-3501192-01	Заглушка *Blank plug*	8
16	500-1602076	Заглушка *Blank plug*	8

17	152-3501110	Кулак разжимной (правый) *Cam (Right)*	1
-	152-3501111	Кулак разжимной (левый) *Cam (Left)*	1
18	54326-3501034	Пружина стяжная колодок *Spring coupling*	2
19	5440-3501090	Колодка тормоза *Shoe assy*	2
19а	5440-3501091	Колодка тормоза *Shoe assy*	2
20	6430-3501150	Щит *Plate*	2
21	252138	Шайба 14 ОТ *Washer*	8
22	201585	Болт М14-6gх30 *Bolt*	8
23	030-038-46-3-3	Кольцо 030-038-46-3-3 *Ring*	8
24	103-3501132	Ось *Axis*	4
25	64221-3501134	Стопор *Retainer*	2
26	252136	Шайба 10 ОТ *Washer*	12
27	201493	Болт М10-6gх16 *Bolt*	2
28	6430-3501107	Ролик в сборе *Roller assy*	2
29	101-3501039	Палец пружины *Spring pin*	2
30	101-3501113	Прокладка *Gasket*	2
31	5440-3501164	Ось ролика *Roller axis*	2
32	252016	Шайба 14 *Washer*	2
33	258039	Шплинт 3,2х20 *Cotter pin*	2
34	103-3501203	Заглушка *Blank plug*	4
35	376703	Заклепка 8х15 *Rivet*	32
36	5440-3501094	Колодка тормоза *Brake shoe*	2
37	5440-3501105	Накладка тормозная *Brake shoe lining*	2

-	5440-3501105-10*	Накладка тормозная *Brake shoe lining*	2
-	19495*	Накладка тормозная *Brake shoe lining*	2
-	19487*	Накладка тормозная *Brake shoe lining*	2
38	5440-3501106	Накладка тормозная *Brake shoe lining*	2
-	5440-3501106-01*	Накладка тормозная *Brake shoe lining*	2
39	5440-3501016	Втулка *Bush*	2
40	103-3501200	Маслопровод *Wire*	2
41	310122-П29	Болт М10х1-6gх21 *Bolt*	4
42	252006	Шайба 10 *Washer*	2
43	312434-П	Прокладка 10 *Gasket*	8
44	6422-3515006	Клапан предохранительный *Valve safety*	2
45	264030	Масленка 2.3.45 Ц6Хр *Greasy fitting*	2
46	103-3501195	Удлинитель *Extension piece*	4
47	401602	Сапун *Breather*	2
48	201495	Болт М10-6gх20 *Bolt*	2
49	201497	Болт М10-6gх25 *Bolt*	2

*- доп. замена
additional replacement

Рис.102 Привод тормозного механизма задних колес и средних колес.
Fig. 102 Drive gear of a brake gear of rear wheels and average wheels.

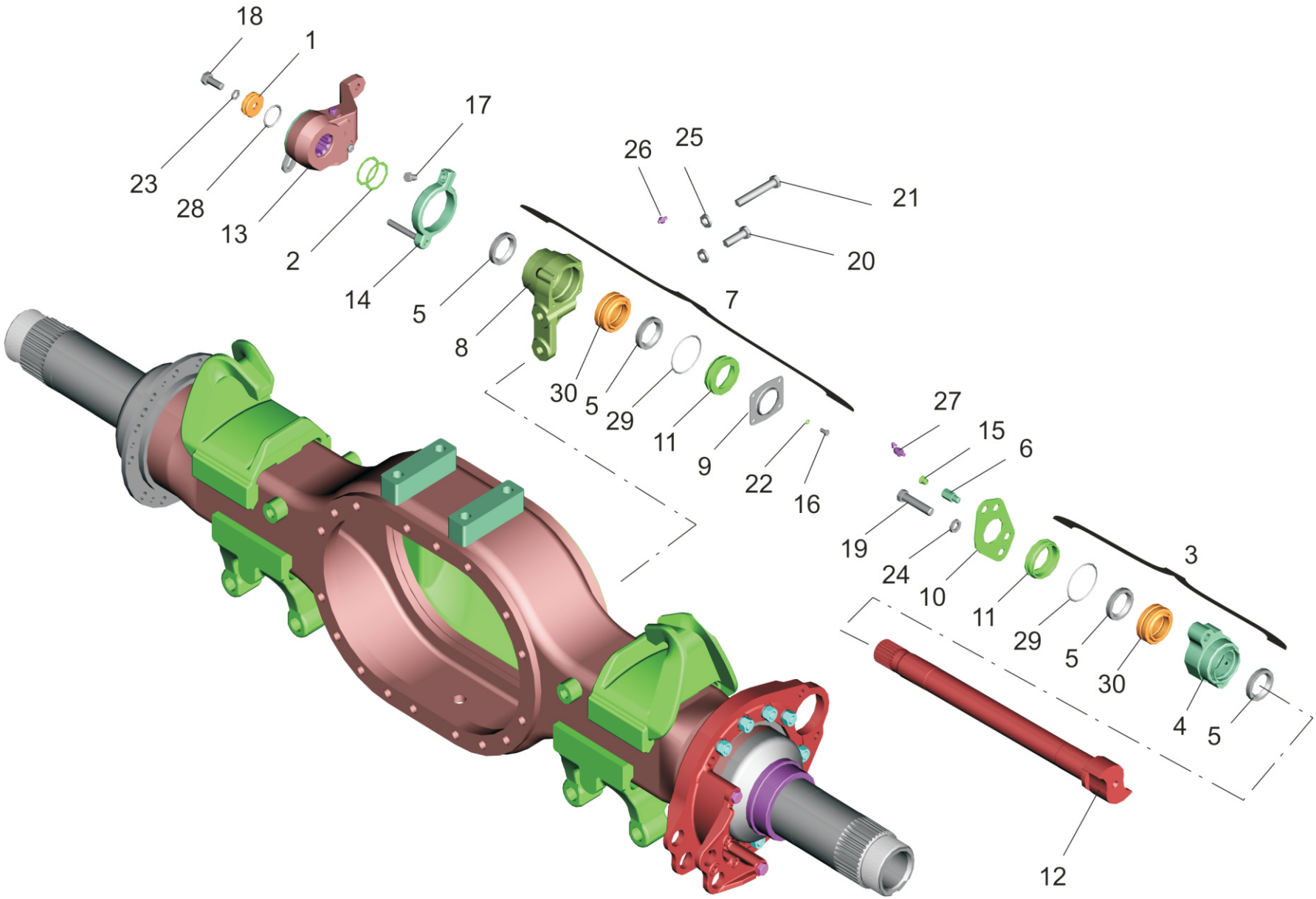

Рис. 102 Привод тормозного механизма задних колес и средних колес.
Fig. 102 Drive gear of a brake gear of rear wheels and average wheels.

Поз. Pos.	**№ детали** Part №	**Наименование** Description	**Количество** Quantity
1	101-3501155	Прижим *Holddown*	2
2	64221-3501160	Прокладка регулировочная *Adjusting gasket*	14*
3	103-3502018-10	Подшипник передний *Front bearing*	2
4	103-3502019-10	Корпус подшипника *Bearing body*	2
5	103-3502020	Манжета 42х54 *Collar*	8
6	5440-3502023	Переходник *Adapter*	2
7	103-3502024-20	Подшипник задний(2-х баллонная и 4-х баллонная пневмоподвеска, рессорная подвеска,6х4) *Rear bearing*	1
	103-3502025-20	Подшипник задний(2-х баллонная и 4-х баллонная пневмоподвеска, рессорная подвеска,6х4) *Rear bearing*	1
	152-3502024-020	Подшипник задний (рессорная подвеска,4х2) *Rear bearing (spring suspention)*	2
8	103-3502026-20	Корпус подшипника (2-х баллонная и 4-х баллонная пневмоподвеска, рессорная подвеска,6х4) *Bearing body*	1
	103-3502027-20	Корпус подшипника (2-х баллонная и 4-х баллонная пневмоподвеска, рессорная подвеска,6х4) *Bearing body*	1
	152-3502026-20	Корпус подшипника (рессорная подвеска,4х2) *Bearing body (spring suspention)*	1
9	103-3502029-10	Крышка *Cover*	2
10	103-3502033-10	Крышка *Cover*	2

11	103-3502038	Обойма манжеты *Collar holder*	4
12	5440-3502110-010	Кулак разжимной *Unclasp knuckle*	1
	5440-3502111-010	Кулак разжимной *Unclasp knuckle*	1
13	64226-3502135-010	Рычаг регулировочный *Adjusting lever*	1
	64226-3502136-010	Рычаг регулировочный *Adjusting lever*	1
14	64221-3502180	Фиксатор *Fixing*	1
	64221-3502181	Фиксатор *Fixing*	1
15	6422-3515006	Клапан предохранительный *Safety valve*	2
16	201418	Болт М6-6gx16 *Bolt*	8
17	201495	Болт М10-6gx20 *Bolt*	2
18	201540	Болт М12-6gx30 *Bolt*	2
19	200817	Болт М14-6gx60 *Bolt*	4
20	202145	Болт М16х1.5-6gx45 *Bolt*	2
21	372653	Болт М16х1.5-6gx85 *Bolt*	2
22	252134	Шайба 6Т *Washer*	8
23	252137	Шайба 12 ОТ *Washer*	2
24	252138	Шайба 14 ОТ *Washer*	4
25	252139	Шайба 16 ОТ *Washer*	4
26	264020	Масленка 1.3.Ц6хр *Grease fitting*	2
27	264030	Масленка 2.3.45.Ц6хр *Grease fitting*	2
28	032-040-46-2-3	Кольцо *Ring*	2
29	060-064-25-2-3	Кольцо *Ring*	4
30		Подшипник ШС-42К *Bearing*	4

* максимальное количество

* *quantity maximum*

Рис. 103 Тормозной механизм задних колес и средних колес
(для барабана диаметром 410мм, с шириной накладок 220мм)

Fig. 103 Brake gear of rear wheels and average wheels

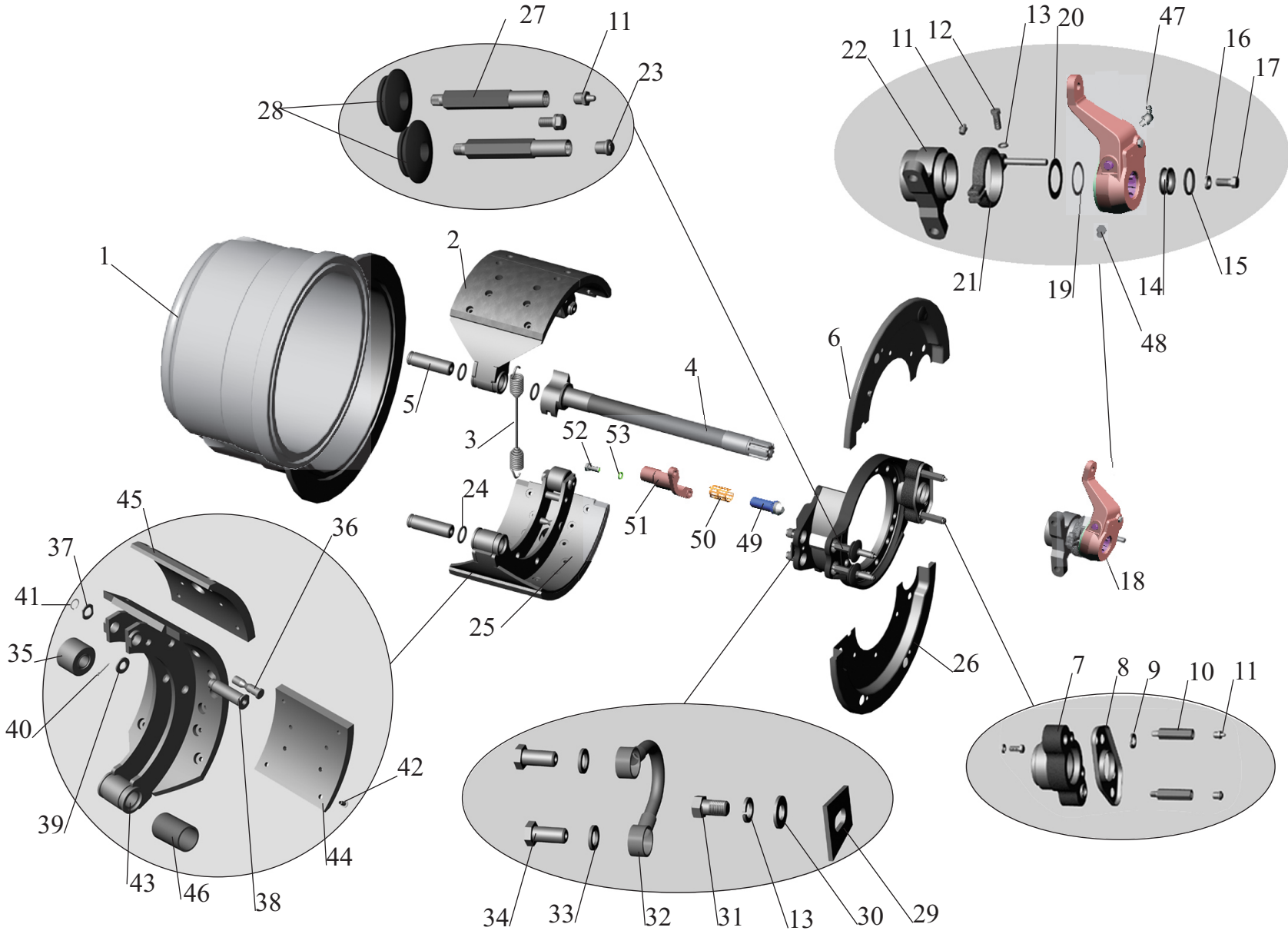

Рис. 103 Тормозной механизм задних колес и средних колес
Fig. 103 Brake gear of rear wheels and average wheels

Поз. Pos.	**№ детали** Part №	**Наименование** Description	**Количество** Quantity
1	5440-3502070	Барабан *Drum*	2
2	5440-3502090	Колодка тормоза с накладками *Pad of a brake with moldings*	2
3	54326-3501034	Пружина стяжная колодок *Spring coupling*	2
4	5440-3502110-010	Кулак разжимной (правый) *Cam (right)*	1
-	5440-3502111-010	Кулак разжимной (левый) *Cam (left)*	1
5	103-3501132	Ось *Axis*	4
6	5440-3502150-030	Щит тормоза *Plate*	2
7	103-3502018-10	Подшипник кулака *Bearing of a tappet*	2
8	103-3502033-10	Крышка *Cover*	2
9	252138	Шайба 14 ОТ *Washer*	8
10	152-3502195	Удлинитель *Extension piece*	4
11	264020	Масленка 1,3 Ц6Хр *Greasy fitting*	6
12	201497	Болт М10-6gх25 *Bolt*	2
13	252136	Шайба 10 ОТ *Washer*	4
14	101-3501155-10	Прижим *Hold down*	2
15	032-040-46-2-3	Кольцо 032-040-46-2-3 *Ring*	2
16	252137	Шайба 12 ОТ *Washer*	2
17	201540	Болт М12-6gх30 *Bolt*	2
18	64226-3502135-010	Регулировочный рычаг (левый) *Adjusting lever (left)*	1
-	64226-3502136-010	Регулировочный рычаг (правый) *Adjusting lever (right)*	1

19	64226-3501191	Прокладка *Gasket*	2
20	64226-3501160	Шайба *Washer*	14
21	64221-3502181	Фиксатор (левый) *Clamp (left)*	1
-	64221-3502180	Фиксатор (правый) *Clamp (right)*	1
22	103-3502024-20	Подшипник задний(2-х баллонная и 4-х баллонная пневмоподвеска, рессорная подвеска,6х4) *Rear bearing*	1
	103-3502025-20	Подшипник задний(2-х баллонная и 4-х баллонная пневмоподвеска, рессорная подвеска,6х4) *Rear bearing*	1
	152-3502024-020	Подшипник задний (рессорная подвеска,4х2) *Rear bearing (spring suspention)*	2
23	401602	Сапун *Breather*	2
24	030-038-46-2-3	Кольцо 030-038-46-2-3 *Ring*	8
25	5440-3502091	Колодка тормоза с накладками *Pad of a brake with mouldings*	2
26	5440-3502151-030	Щит тормоза *Plate*	2
27	103-3501195	Удлинитель *Extension piece*	4
28	103-3501203	Заглушка *Blank plug*	4
29	64221-3501134	Стопор *Retainer*	2
30	252006	Шайба 10 *Washer*	2
-	А.10.04.019*	Шайба 10 *Washer*	2
31	201493	Болт М10-6gх16 *Bolt*	2
32	103-3501200	Маслопровод *Wire*	2
33	312434-П	Прокладка *Gasket*	8
34	310122- П 29	Болт М10х1-6gх21 *Bolt*	4
35	6430-3501107	Ролик	4

		Roller	
36	101-3501039	Палец пружины *Claw of a spring*	4
37	101-3501113	Прокладка *Gasket*	2
38	101-3501164	Ось ролика *Shaft of a roller*	4
39	252016	Шайба 14 *Washer*	2
40	258039	Шплинт 3.2х20 *Cotter pin*	2
41	400337	Кольцо Б16 *Ring*	2
42	376703	Заклепка 8х15 *Rivet*	64
43	5440-3502094	Колодка тормоза *Shoe assy*	4
44	5440-3502105	Накладка тормозная *Brake shoe lining*	4
-	5440-3501105-10*	Накладка тормозная *Brake shoe lining*	4
-	19496*	Накладка тормозная *Brake shoe lining*	4
-	19488*	Накладка тормозная *Brake shoe lining*	4
45	5440-3502106	Накладка тормозная *Brake shoe lining*	4
-	5440-3502106-01*	Накладка тормозная *Brake shoe lining*	4
46	5440-3501016	Втулка *Bush*	4
47	264030	Масленка 2.3.45 Ц6Хр *Greasy fitting*	2
48	6422-3515006	Клапан предохранительный *Valve safety*	2
49	6430-3724764	Датчик АБС с кабелем (Wabco) *Sensor ABS with cable*	1
50	899 760 510 4	Втулка (Wabco) *Sleeve*	2
51	151-3538112	Кронштейн датчика *Sensor bracket*	2
52	201 456	Болт М8-6gх20 *Bolt*	4
53	252 135	Шайба 8Т *Washer*	4

*- доп. замена
additional replacement

Рис. 104 Установка пневмокомпрессора 642208-3500014, (-700)

Fig. 104 Installation of pneumatic compressor 642208-3500014, (-700)

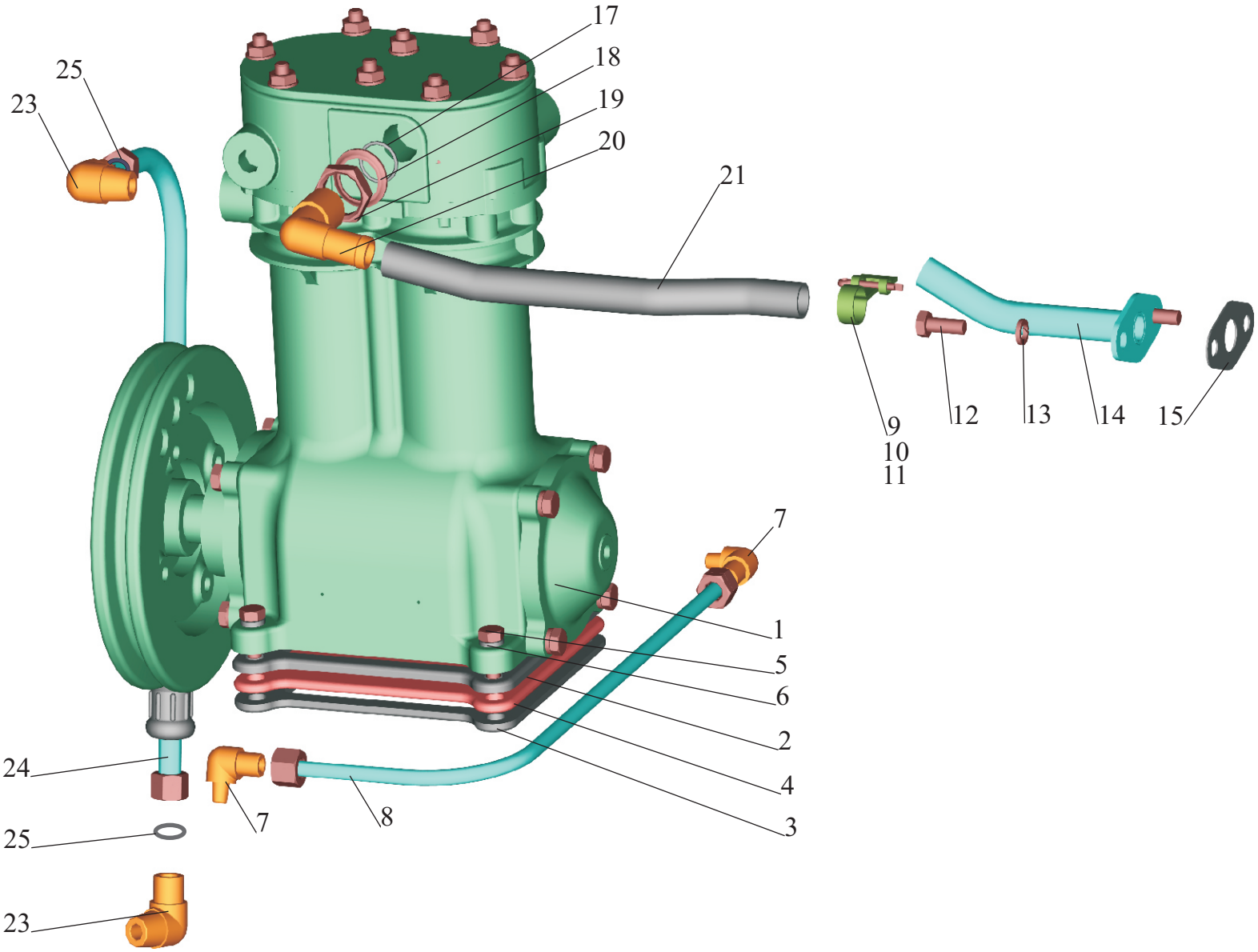

Рис. 104 Установка пневмокомпрессора 642208-3500014, (-700)
Fig. 104 Installation of pneumatic compressor 642208-3500014, (-700)

Поз. Pos.	**№ детали** Part №	**Наименование** Description	**Количество** Quantity	
			642208-3500014	**642208-3500014-700**
1.	5336-3509012-10 161.3509012-20	Компрессор *Compressor*	1	1
2.	130-3509103-6	Прокладка крышки *Gasket of cover*	1	1
3.	236-1002284	Прокладка крышки *Gasket of cover*	1	1
4.	500-3509105	Крышка предохранительная *Cover safety*	1	1
5.	201499	Болт М10-6gх30 *Bolt*	4	4
6.	252136	Шайба 10 *Washer*	4	4
7.	379737	Угольник *Elbow*	2	2
8.	642208-3509262	Трубка подвода масла *Pipe of supply oil*	1	1
9.	401804	Лента стяжная *Tape coupling*	2	2
10.	297580	Пряжка *Buckle*	2	2
11.		Шплинт 5,6х22 *Cotter pin*	2	2
12.	201456	Болт М8-6gх20 *Bolt*	2	2
13.	252135	Шайба 8Т *Washer*	2	2
14.	500-3509235-11	Патрубок *Branch pipe*	1	1
15.	5336-3509238	Прокладка патрубка *Gasket of branch pipe*	1	1
17.	020-025-30-2-2	Кольцо 020-025-30-2-2 *Ring*	1	1
18.	376145	Шайба 22 *Washer*	1	1
19.	374939	Гайка М22х1,5-6Н *Nut*	1	1
20.	402930	Угольник *Elbow*	1	1

21.	500-3509247	Шланг компрессора всасывающий *Hose of compressor soaking up*	1	1
23.	379051	Угольник *Elbow*	2	2
24.	533630-3509278	Трубка подвода воды *Pipe of supply water*	1	-
-	533630-3509278-700	Трубка подвода воды *Pipe of supply water*	-	1
25.	008-011-19-2-3	Кольцо 008-011-19-2-3 *Ring*	2	2

Рис. 105 Установка ресиверов и присоединительной арматуры.

Fig.105 Installation of receivers and attach accessories

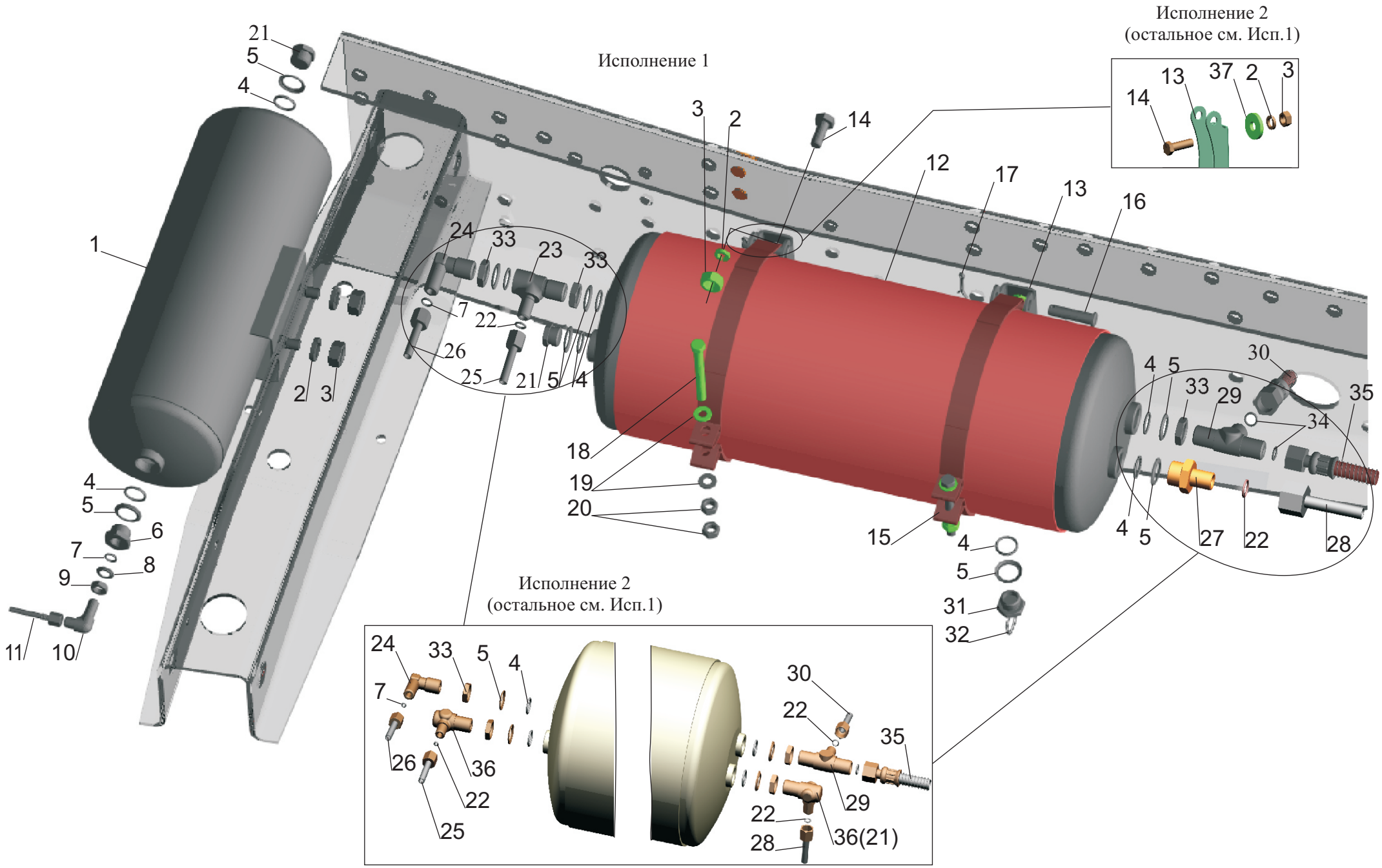

Рис. 105 Установка ресиверов
Fig.105 Installation of receivers

Поз. Pos.	**№ детали** Part №	**Наименование** Description	**Количество** Quantity	
			1)	**2)**
	Исполнение 1 *Execution 1*		+	-
	Исполнение 2 *Execution 2*		-	+
1.	64226-3513015	Ресивер *Receiver*	1	1
2.	252137	Шайба 12 ОТ *Washer*	6	6
3.	250514	Гайка М12-6Н *Nut*	6	6
4.*	020-025-30-2-3	Кольцо 020-025-30-2-3 *Ring*	7	6
5.*	376145	Шайба 22 *Washer*	7	6
6.*	401135	Гайка переходная *Nut adapter*	1	1
7.*	010-014-25-2-3	Кольцо 010-014-25-2-3 *Ring*	1	1
8.*	375818	Шайба 12 *Washer*	1	1
9.*	374614	Гайка М12х1,5-6Н *Nut*	1	1
10.*	402737	Угольник *Elbow*	1	1
11.*	544021-3506108	Трубка *Pipe*	-	1
-	54401-3506108	Трубка *Pipe*	1	-
-		К осушителю воздуха *To dehumidifier*	-	-
12.	5440-3513015	Ресивер *Receiver*	1	-
-	6430-3513015	Ресивер *Receiver*	-	1
13.	516Б-3513078	Кронштейн *Bracket*	2	-
-	500А-3513078	Кронштейн *Bracket*	-	2
14.	201540	Болт М12-6gх30 *Bolt*	4	-
	201542	Болт М12-6gх35 *Bolt*	-	4

15.	64221-3513037	Хомут *Clamp*	4	-
-	64221-3513039	Хомут *Clamp*	-	4
16.	260092	Палец 12х48 *Pin*	4	4
17.	258053	Шплинт 4х25 *Cotter pin*	4	4
18.	371690	Болт М10-6gх80 *Bolt*	2	-
-	370867	Болт М10-6gх90 *Bolt*	-	2
19.	252006	Шайба 10 *Washer*	4	4
20.	250512	Гайка М10-6Н *Nut*	4	4
21.*	378609	Пробка М22х1,5-6g *Plug*	2	1
22.*	008-011-19-2-3	Кольцо 008-011-19-2-3 *Ring*	2	3
23.*	403062	Тройник *T-piece*	1	-
24.*	402934	Угольник *Elbow*	1	1
25.*	544021-3506194	Трубка *Pipe*	1	1
-		К четырехконтурному клапану *To four-circuit safety valve*	-	-
26.*	544021-3506243	Трубка *Pipe*	1	1
-		К тормозному крану *To brake valve*	-	-
27.*	404304	Штуцер *Union*	1	-
28.*	544021-3506110	Трубка *Pipe*	1	1
-		К клапану ПБС *To valve ASR*	-	-
29.*	401438	Тройник *T-piece*	1	-
	403043	Тройник *T-piece*	-	1
30.*	6422-3506085-01	Шланг *Hose*	1	-
-		К ресиверу заднего контура *To receiver of back contour*	-	-
-	54401-3506358	Трубка *Pipe*	-	1

-		К ресиверу стояночного тормоза *To receiver of parking brake*	-	-
31.*	5336-3513110 100-3515110	Клапан слива конденсата *Condensate drain valve*	1	1
32.*	5247Г-3921441	Кольцо *Ring*	1	1
33.*	374939	Гайка М22х1,5-6Н *Nut*	3	4
34.*	012-016-25-2-3	Кольцо 012-016-25-2-3 *Ring*	2	1
35.*	5549-3506187-02	Шланг *Hose*	1	-
-		К регулятору тормозных сил *To brake force regulator*	-	-
-	5336-3506187-01	Шланг *Hose*	-	1
-		К клапану ускорительному *To relay valve*	-	-
36.*	402741	Угольник *Elbow*	-	2
37.	375823	Шайба 12 *Washer*	-	2

* присоединительная арматура входит в установки пневмотормозов
attach accessories is included into installations of pneumobrakes:

1) 544008-3500003-020, 544008-3500003-021, 544008-3500003-040, 544008-3500003-041

2) 54401-3500003, 54401-3500003-700, 54401-3500003-060, 54401-3500003-760

544008-3500003-070, 544008-3500003-071, 544008-3500003-090, 544008-3500003-091, 544008-3500003-770, 544008-3500003-771, 544008-3500003-790, 544008-3500003-791

(см. таблицы комплектаций)
see the tables complete sets

Рис. 106 Установка ресиверов 544020-3513005.

Fig. 106 Installation of receivers 544020-3513005

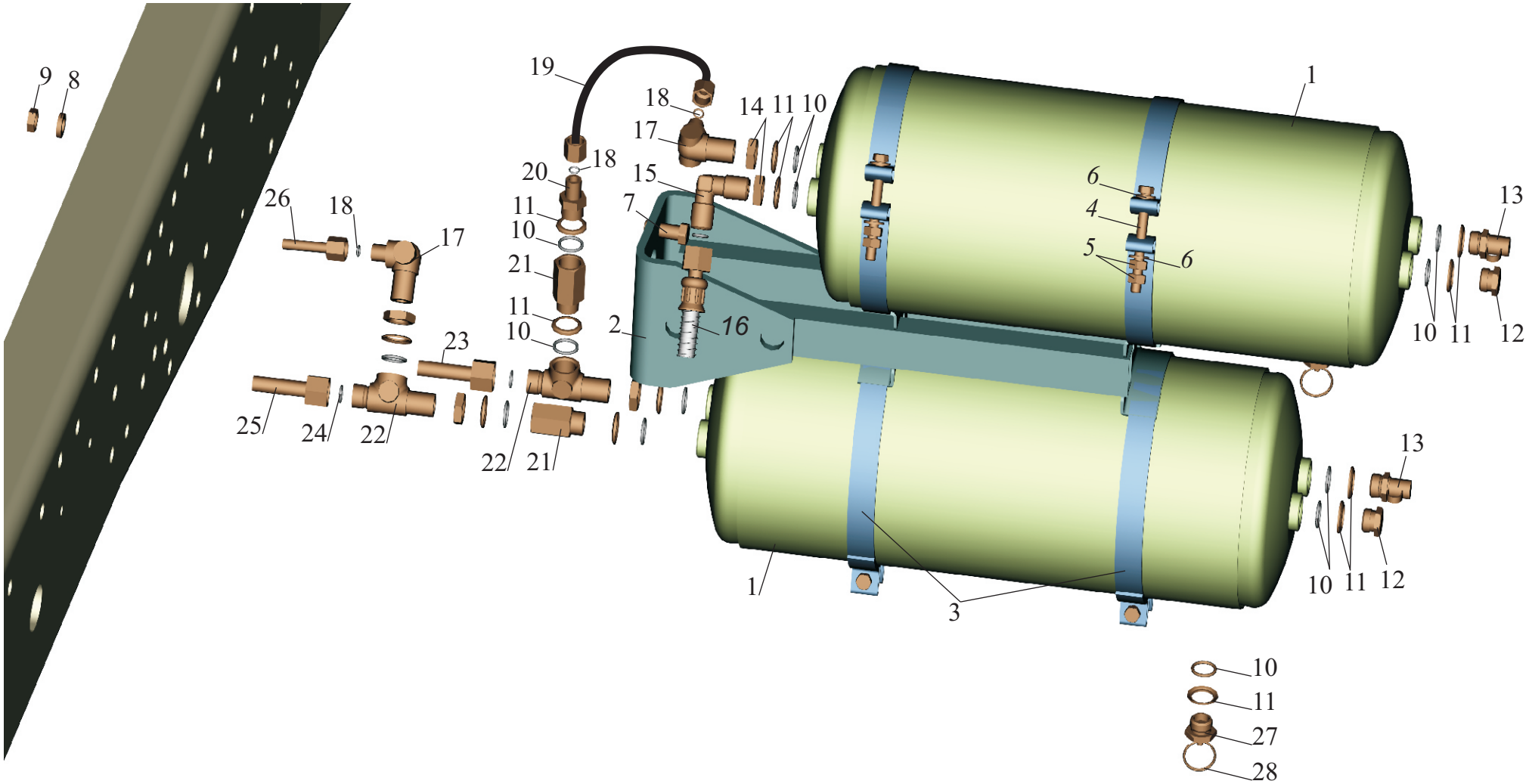

Рис. 106 Установка ресиверов 544020-3513005.
Fig. 106 Installation of receivers 544020-3513005

Поз. Pos.	**№ детали** Part №	**Наименование** Description	**Количество** Quantity
1.	5440-3513015	Ресивер *Receiver*	2
2.	643020-3513078	Кронштейн *Bracket*	1
3.	5440-3513036	Хомут *Clamp*	4
4.	371690	Болт М10-6gх80 *Bolt*	4
5.	252006	Шайба 10 *Washer*	8
6.	250512	Гайка М10-6Н *Nut*	8
7.	201587	Болт М14-6gх35 *Bolt*	4
8.	252138	Шайба 14 ОТ *Washer*	4
9.	250558	Гайка М14-6Н *Nut*	4
10.*	020-025-30-2-3	Кольцо 020-025-30-2-3 *Ring*	13
11.*	376145	Шайба 22 *Washer*	13
12.*	378609	Пробка М22х1,5-6g *Plug*	2
13.*	5336-3515410	Клапан контрольного вывода *Check outlet valve*	2
	13.3515310	Клапан контрольного вывода *Check outlet valve*	2
14.*	374939	Гайка М22х1,5-6Н *Nut*	5
15.*	402801	Угольник *Elbow*	1
16.*	6422-3506085-01	Шланг *Hose*	1
-		К ресиверу заднего контура *To receiver of back contour*	-
17.*	402741	Угольник *Elbow*	2
18.*	008-010-19-2-2	Кольцо 008-010-19-2-2 *Ring*	3

19.*	544021-3506358	Трубка *Pipe*	1
20.*	404304	Штуцер *Union*	1
21.*	5432-3515210	Клапан обратный *Check valve*	2
22.*	403118	Тройник *T-piece*	2
23.*	544021-3506348	Трубка *Pipe*	1
-		К клапану управления тормозами прицепа *To trailer brake control valve*	-
24.*	012-016-25-2-2	Кольцо 012-016-25-2-2 *Ring*	2
25.*	544021-3506184	Трубка *Pipe*	1
-		К ускорительному клапану стояночной системы *To relay valve of parking system*	-
26.*	544021-3506180	Трубка *Pipe*	1
-		К ручному крану стояночной системы *To the manual crane of lay system*	-
27.*	5336-3513110	Клапан слива конденсата *Condensate drain valve*	2
-	100-3515110	Клапан слива конденсата *Condensate drain valve*	-
28.*	5247Г-3921441	Кольцо *Ring*	2

* присоединительная арматура входит в установки пневмотормозов
attach accessories is included into installations of pneumobrakes:

544008-3500003-020, 544008-3500003-021, 544008-3500003-040, 544008-3500003-041

(см. таблицы комплектаций)
see the tables complete sets

Рис.107 Крепление ресиверов 643020-3513005

Fig.107 Fastening of receivers 643020-3513005.

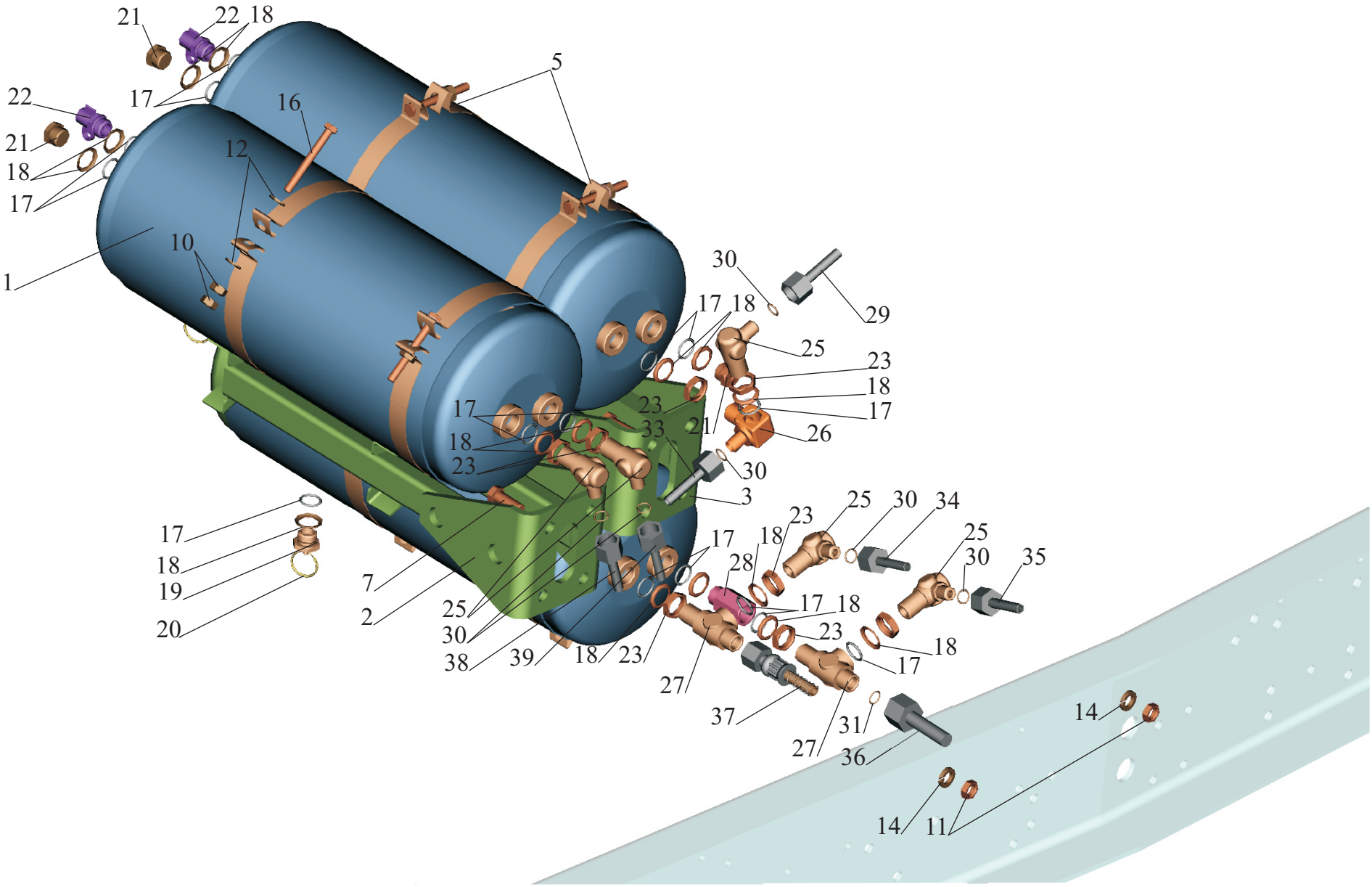

Рис. 107 Крепление ресиверов 643020-3513005

Fig. 107 Fastening of receivers 643020-3513005.

Поз. Pos.	**№ детали** Part №	**Наименование** Description	**Количество** Quantity
1.	5440-3513015	Ресивер (20л) *Receiver*	3
2.	544020-3513078	Кронштейн *Bracket*	1
3.	643020-3513078	Кронштейн *Bracket*	1
5.	5440-3513036	Хомут *Clamp*	6
7.	201591	Болт М14-6gх45 *Bolt*	8
10.	250512	Гайка М10-6Н *Nut*	12
11.	250558	Гайка М14-6Н *Nut*	8
12.	252006	Шайба 10 *Washer*	12
14.	252138	Шайба 14 ОТ *Washer*	8
16.	371690	Болт М10-6gх80 *Bolt*	6
17*	020-025-30-2-3	Кольцо 020-025-30-2-3 *Ring*	19
18*	376145	Шайба 22 *Washer*	19
19*	5336-3513110 100-3515110	Клапан слива конденсата *Condensate drain valve*	3
20*	5247Г-3921441	Кольцо *Ring*	3
21*	378609	Пробка М22х1,5-6g *Plug*	4
22*	5336-3515410 13.3515310	Клапан контрольного вывода *Check outlet valve*	3
23*	374939	Гайка М22х1,5-6Н *Nut*	8
25*	402741	Угольник *Elbow*	5
26*	401439	Тройник *T-piece*	1
27*	403118	Тройник *T-piece*	2
28*	5432-3515210	Клапан обратный *Valve return*	1
29*	643021-3506104	Трубка *Pipe*	1
-		К ресиверу *To receivers*	-
30*	008-011-19-2-3	Кольцо 008-011-19-2-3	6

		Ring	
31*	012-016-25-2-3	Кольцо 012-016-25-2-3 *Ring*	1
33*	643021-3506194	Трубка *Pipe*	1
-		К четырехконтурному клапану *To four-circuit safety valve*	-
34*	643021-3506319-010	Трубка *Pipe*	1
-		К четырехконтурному клапану *To four-circuit safety valve*	-
35*	643021-3506180	Трубка *Pipe*	1
-		К ручному крану стояночной системы *To manual crane of lay system*	-
36*	643021-3506184	Трубка *Pipe*	1
-		К клапану ускорительному стояночной системы *To valve accelerating lay system*	-
37*	6422-3506085-01	Шланг *Hose*	1
-		К клапану управления тормозами прицепа *To the valve of management of brakes of the trailer*	-
38*	643021-3506187	Трубка *Pipe*	1
-		К четырехконтурному клапану *To four-circuit safety valve*	-
39	54401-3506100	Трубка *Pipe*	1
-		К тройнику *To t-piece*	-

* присоединительная арматура входит в установки пневмотормозов
attach accessories is included into installations of pneumobrakes:

643008-3500003-070, 643008-3500003-071, 643008-3500003-090, 643008-3500003-091,
643008-3500003-770, 643008-3500003-771, 643008-3500003-790, 643008-3500003-791,

6430-3500003-070, 6430-3500003-071, 6430-3500003-090, 6430-3500003-091

643008-3500003-030, 643008-3500003-040,
643008-3500003-055, 643008-3500003-065

(см. таблицы комплектаций)
see the tables complete sets

Рис.108 Крепление ресиверов 643020-3513005-010

Fig.108 Fastening of receivers 643020-3513005-010

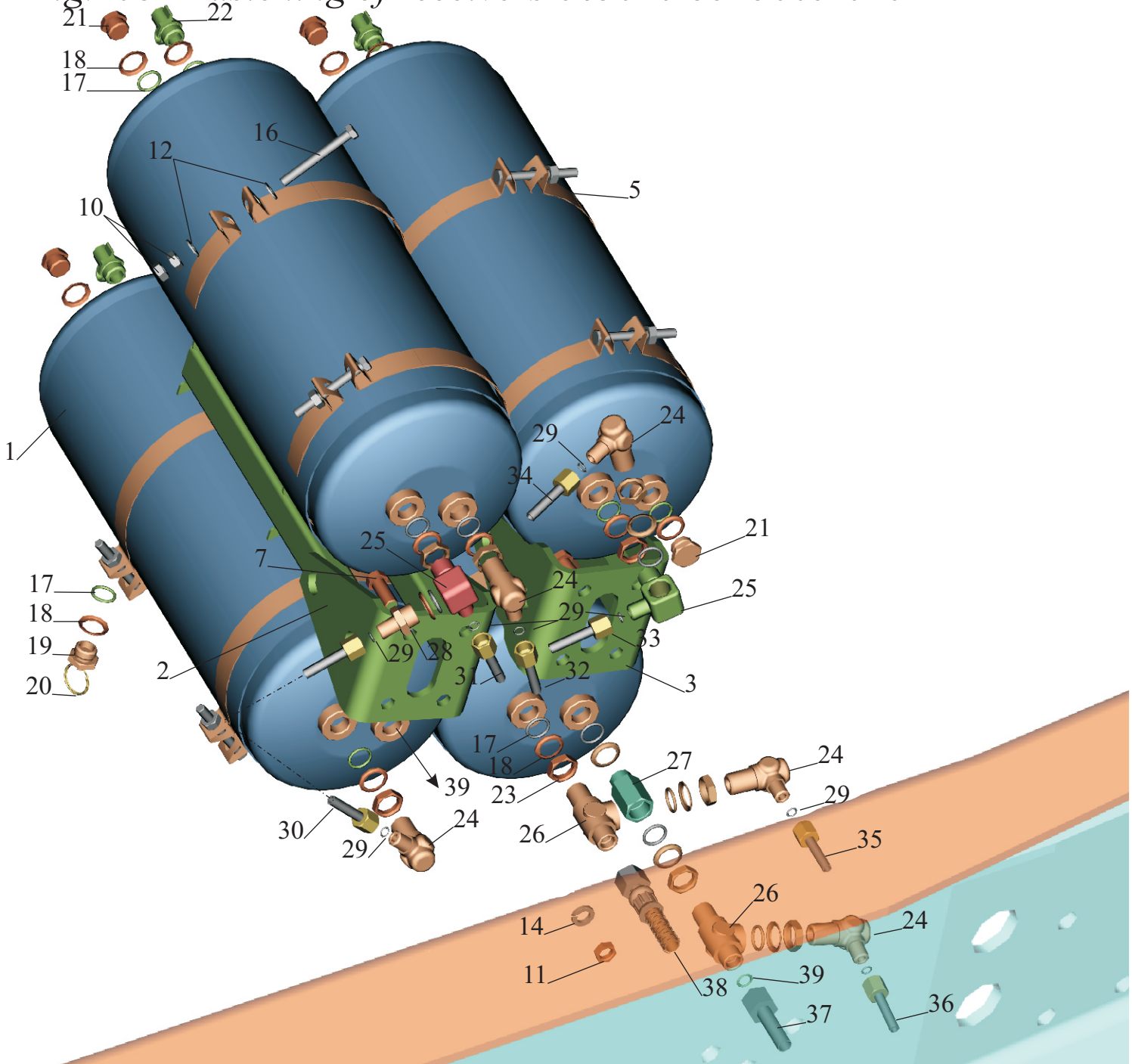

Рис.108 Крепление ресиверов 643020-3513005-010

Fig.108 Fastening of receivers 643020-3513005-010

Поз. Pos.	**№ детали** Part №	**Наименование** Description	**Количество** Quantity
1.	5440-3513015	Ресивер (20л) *Receiver*	4
2.	544020-3513078	Кронштейн *Bracket*	1
3.	643020-3513078	Кронштейн *Bracket*	1
5.	5440-3513036	Хомут *Clamp*	8
7.	201587	Болт М14-6gх35 *Bolt*	7
10.	250512	Гайка М10-6Н *Nut*	16
11.	250558	Гайка М14-6Н *Nut*	7
12.	252006	Шайба 10 *Washer*	16
14.	252138	Шайба 14 ОТ *Washer*	7
16.	371690	Болт М10-6gх80 *Bolt*	8
17*	020-025-30-2-3	Кольцо 020-025-30-2-3 *Ring*	24
18*	376145	Шайба 22 *Washer*	24
19*	5336-3513110	Клапан слива конденсата *Condensate drain valve*	4
-	100-3515110	Клапан слива конденсата *Condensate drain valve*	4
20*	5247Г-3921441	Кольцо *Ring*	4
21*	378609	Пробка М22х1,5-6g *Plug*	5
22*	5336-3515410	Клапан контрольного вывода *Check outlet valve*	4
	13.3515310	Клапан контрольного вывода *Check outlet valve*	4
23*	374939	Гайка М22х1,5-6Н *Nut*	9

24*	402741	Угольник *Elbow*	5
25*	401439	Тройник *T-piece*	2
26*	403118	Тройник *T-piece*	2
27*	5432-3515210	Клапан обратный *Valve return*	1
28*	404304	Штуцер *Union*	1
29*	008-011-19-2-3	Кольцо 008-011-19-2-3 *Ring*	8
30*	643021-3506102	Трубка *Pipe*	1
31*	643021-3506187	Трубка *Pipe*	1
		К четырехконтурному клапану *To four-circuit safety valve*	-
32*	643021-3506116	Трубка *Pipe*	1
		К тройнику *To t-piece*	-
33*	643021-3506194	Трубка *Pipe*	1
		К четырехконтурному клапану *To four-circuit safety valve*	-
34*	643021-3506104	Трубка *Pipe*	1
		К ресиверу To *receivers*	-
35*	643021-3506319-010	Трубка *Pipe*	1
		К четырехконтурному клапану *To four-circuit safety valve*	
36*	643021-3506180	Трубка *Pipe*	1
		К ручному крану стояночной системы *To the manual crane of lay system*	
37*	643021-3506184	Трубка *Pipe*	1

		К ускорительному клапану стояночной системы *To relay valve of parking system*	
38*	6422-3506085-01	Шланг *Hose*	1
		К клапану управления тормозами прицепа *To trailer brake control valve*	
39*	012-016-25-2-2	Кольцо 012-016-25-2-2 *Ring*	1

* присоединительная арматура входит в установки пневмотормозов
attach accessories is included into installations of pneumobrakes:

643008-3500003, 643008-3500003-010,
643008-3500003-050, 643008-3500003-060

(см. таблицы комплектаций)
see the tables complete sets

Рис. 109 Установка ресиверов 643020-3513004

Fig.109 Installation of receivers 643020-3513004

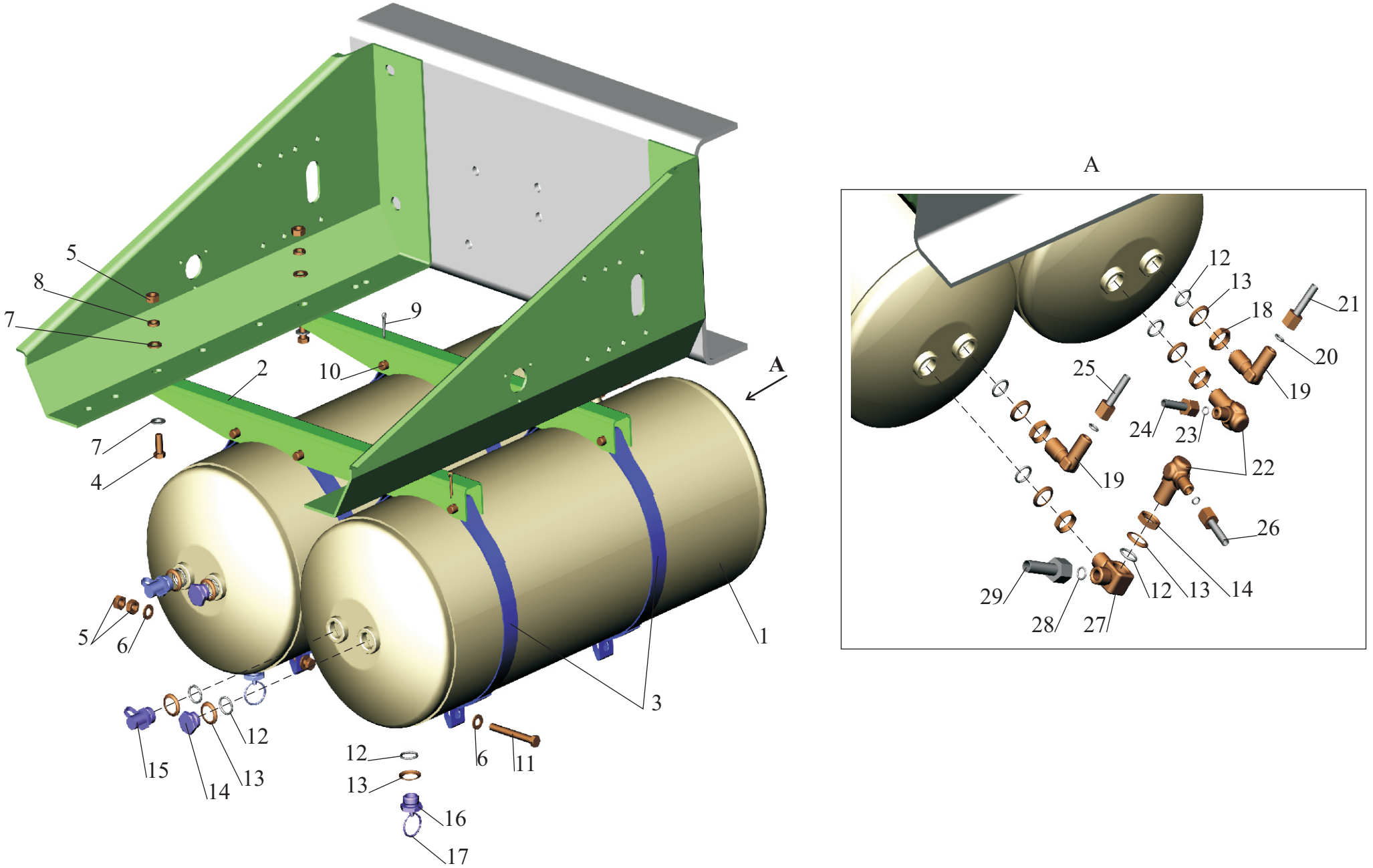

Рис. 109 Установка ресиверов 643020-3513004
Fig. 109 Installation of receivers 643020-3513004

Поз. Pos.	**№ детали** Part №	**Наименование** Description	**Количество** Quantity	
			1)	**2)**
1.	6430-3513015	Ресивер *Receiver*	2	2
2.	643020-3513076	Кронштейн *Bracket*	2	2
3.	64221-3513039	Хомут *Clamp*	8	8
4.	201499	Болт М10-6gx30 *Bolt*	4	4
5.	250512	Гайка М10-6Н *Nut*	12	12
6.	252006	Шайба 10 *Washer*	8	8
7.	252039	Шайба 10 *Washer*	8	8
8.	252136	Шайба 10 ОТ *Washer*	4	4
9.	258053	Шплинт 4х25 *Cotter pin*	8	8
10.	260091	Палец 12х45 *Pin*	8	8
11.	371690	Болт М10-6gx80 *Bolt*	4	4
12.*	020-025-30-2-3	Кольцо 020-025-30-2-3 *Ring*	11	11
13.*	376145	Шайба 22 *Washer*	11	11
14.*	378609	Пробка М22х1,5-6g *Plug*	2	2
15.*	5336-3515410	Клапан контрольного вывода *Check outlet valve*	2	2
-	13.3515310	Клапан контрольного вывода *Check outlet valve*		
16.*	5336-3513110	Клапан слива конденсата *Condensate drain valve*	2	2
-	100-3515110	Клапан слива конденсата *Condensate drain valve*		
17.*	5247Г-3921441	Кольцо *Ring*	2	2
18.*	374939	Гайка М22х1,5-6Н *Nut*	5	5
19.*	402934	Угольник *Elbow*	2	2

20.*	010-014-25-2-3	Кольцо 010-014-25-2-3 *Ring*	2	2
21.*	6430-3506240-10	Трубка *Pipe*	1	1
-		К тормозному крану *To brake valve*	-	-
22.*	402741	Угольник *Elbow*	2	2
23.*	008-011-19-2-3	Кольцо 008-011-19-2-3 *Ring*	2	2
24.*	643021-3506193	Трубка *Pipe*	1	1
-		К четырехконтурному клапану *To four-circuit safety valve*	-	-
25.*	6430-3506243-10	Трубка *Pipe*	1	1
-		К тормозному крану *To brake valve*	-	-
26.*	643021-3506104	Трубка *Pipe*	1	1
		К ресиверу *To receiver*	-	-
27.*	403116	Тройник *T-piece*	1	1
28.*	012-016-25-2-3	Кольцо 012-016-25-2-3 *Ring*	1	1
29.*	643021-3506352	Трубка *Pipe*	-	1
	6430-3506352	Трубка *Pipe*	1	-
		К регулятору тормозных сил *To brake force regulator*	-	-

* присоединительная арматура входит в установки пневмотормозов
attach accessories is included into installations of pneumobrakes:

1) 643008-3500003, 643008-3500003-010, 643008-3500003-050, 643008-3500003-060

2) 643008-3500003-030, 643008-3500003-040, 643008-3500003-055, 643008-3500003-065

643008-3500003-070, 643008-3500003-071, 643008-3500003-090, 643008-3500003-091,
643008-3500003-770, 643008-3500003-771, 643008-3500003-790, 643008-3500003-791,

6430-3500003-070, 6430-3500003-071, 6430-3500003-090, 6430-3500003-091

(см. таблицы комплектаций)
see the tables complete sets

Рис.110 Установка ресивера 544020-3513004

Fig.110 Installation of receiver 544020-3513004

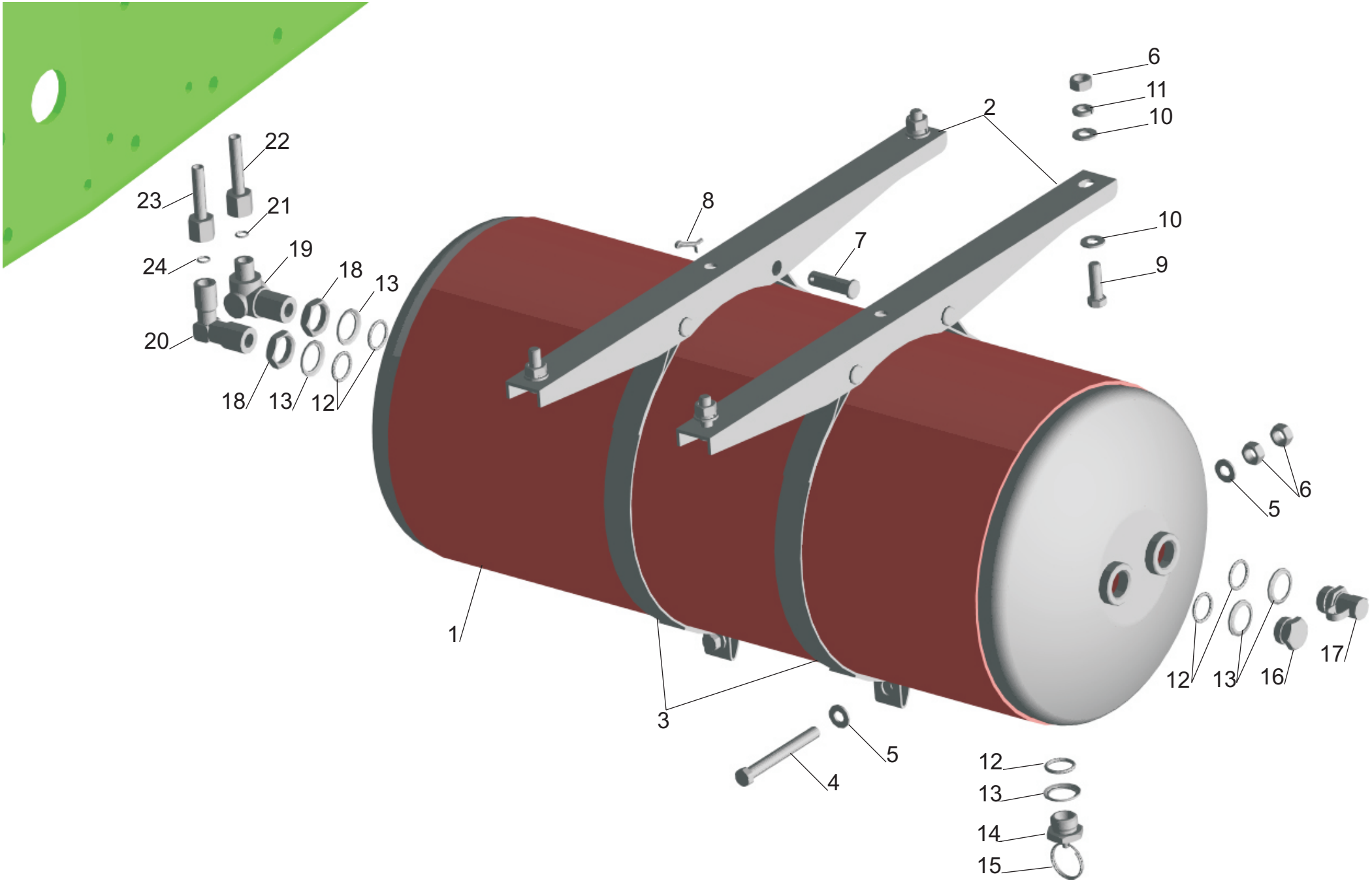

Рис.110 Установка ресивера 544020-3513004
Fig.110 Installation of receiver 544020-3513004

Поз. Pos.	**№ детали** Part №	**Наименование** Description	**Количество** Quantity
1.	6430-3513015	Ресивер *Receiver*	1
2.	544020-3513076	Кронштейн *Bracket*	2
3.	64221-3513039	Хомут *Clamp*	4
4.	370867	Болт М10-6gx90 *Bolt*	2
5.	252006	Шайба 10 *Washer*	4
6.	250512	Гайка М10-6Н *Nut*	8
7.	260091	Палец 12х45 *Pin*	4
8.	258053	Шплинт 4х25 *Cotter pin*	4
9.	201499	Болт М10-6gx30 *Bolt*	4
10.	252039	Шайба 10 *Washer*	6
11.	252136	Шайба 10 ОТ *Washer*	4
12.*	020-025-30-2-3	Кольцо 020-025-30-2-3 *Ring*	5
13.*	376145	Шайба 22 *Washer*	5
14.*	5336-3513110	Клапан слива конденсата *Condensate drain valve*	1
-	100-3515110	Клапан слива конденсата *Condensate drain valve*	-
15.*	5247Г-3921441	Кольцо *Ring*	1
16.*	378609	Пробка М22х1,5-6g *Plug*	1
17.*	5336-3515410	Клапан контрольного вывода *Check outlet valve*	1
	13.3515310	Клапан контрольного вывода *Check outlet valve*	-
18.*	374939	Гайка М22х1,5-6Н *Nut*	2
19.*	402741	Угольник *Elbow*	1

20.*	402934	Угольник *Elbow*	1
21.*	008-011-19-2-3	Кольцо 008-011-19-2-3 *Ring*	1
22.*	544021-3506193	Трубка *Pipe*	1
-		К четырехконтурному клапану *To four-circuit safety valve*	-
23.*	544021-3506240	Трубка *Pipe*	1
-		К тормозному крану *To brake valve*	-
24.*	010-014-25-2-3	Кольцо 010-014-25-2-3 *Ring*	1

* присоединительная арматура входит в установки пневмотормозов
attach accessories is included into installations of pneumobrakes:

54401-3500003, 54401-3500003-700, 54401-3500003-060, 54401-3500003-760

544008-3500003-070, 544008-3500003-071, 544008-3500003-090, 544008-3500003-091, 544008-3500003-770, 544008-3500003-771, 544008-3500003-790, 544008-3500003-791

(см. таблицы комплектаций)
see the tables complete sets

Рис. 111 Установка ресивера и присоединительной арматуры

Fig.111 Installation of receiver and attach accessories

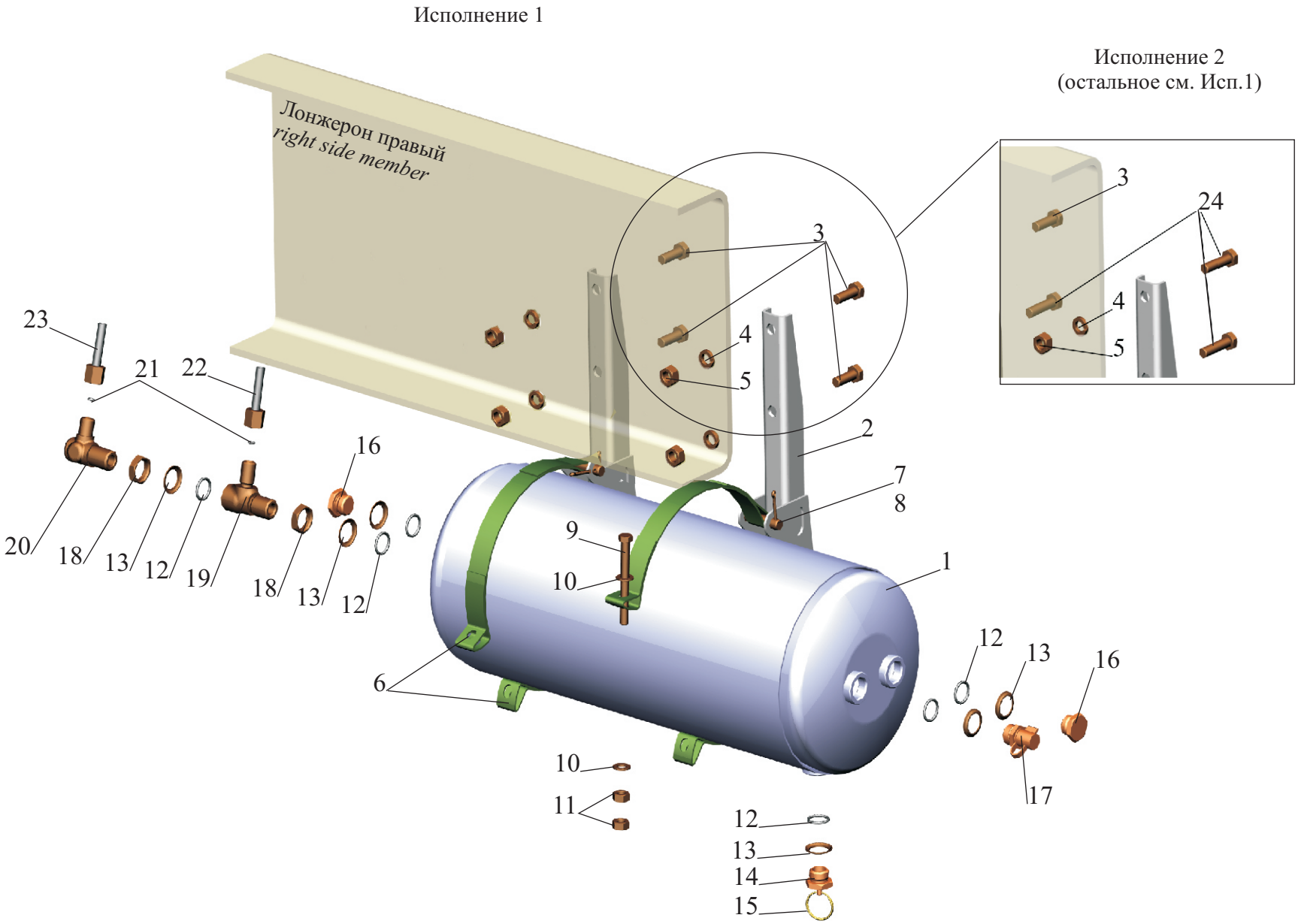

Рис.111 Установка ресивера и присоединительной арматуры
Fig. 111 Installation of receiver and attach accessories

Поз. Pos.	**№ детали** Part №	**Наименование** Description	**Количество** Quantity	
			643026-3513006	**544008-3513006**
			1)	**2)**
1.	5440-3513015	Ресивер *Receiver*	1	1
2	64226-3513076	Кронштейн *Bracket*	2	2
3	201540	Болт М12-6gх30 *Bolt*	4	1
4	252137	Шайба 12 ОТ *Washer*	4	4
5	250514	Гайка М12-6Н *Nut*	4	4
6	64221-3513037	Хомут *Clamp*	4	4
7	260092	Палец 12х48 *Pin*	4	4
8	258053	Шплинт 4х25 *Cotter pin*	4	4
9	371690	Болт М10-6gх80 *Bolt*	2	2
10	252006	Шайба 10 *Washer*	4	4
11	250512	Гайка М10-6Н *Nut*	4	4
12*	020-025-30-2-3	Кольцо 020-025-30-2-3 *Ring*	6	6
13*	376145	Шайба 22 *Washer*	6	6
14*	5336-3513110	Клапан слива конденсата *Condensate drain valve*	1	1
	100-3513110		-	-
15*	5247Г-3921441	Кольцо *Ring*	1	1
16*	378609	Пробка М22х1.5-6g *Plug*	2	2
17*	5336-3515410	Клапан контрольного вывода *Check outlet valve*	1	1
	13.3515310		-	-
18*	374939	Гайка М22х1,5-6Н *Nut*	2	2
19*	403062	Тройник *T-piece*	1	1

20*	402741	Угольник *Elbow*	1	1
21*	008-011-19-2-3	Кольцо 008-011-19-2-3 *Ring*	2	2
22*	54401-3506154	Трубка *Pipe*	1	1
-		К четырехконтурному клапану *To four-circuit safety valve*	-	-
23*	54401-3506154-10	Трубка *Pipe*	1	1
-		К тройнику отбора воздуха *To a t-piece of selection air*	-	-
24*	201544	Болт М12-6gх40 *Bolt*	-	3

*- присоединительная арматура входит в установку пневмотормозов
attach accessories is included into installation of pneumobrakes

1) 54401-3500003, 54401-3500003-700, 54401-3500003-060, 54401-3500003-760

2) 544008-3500003-070, 544008-3500003-071, 544008-3500003-090, 544008-3500003-091, 544008-3500003-770, 544008-3500003-771, 544008-3500003-790, 544008-3500003-791

Рис.112 Установка ресивера 54401-3513007 и присоединительной арматуры

Fig. 112 Installation of receiver 54401-3513007 and attach accessories

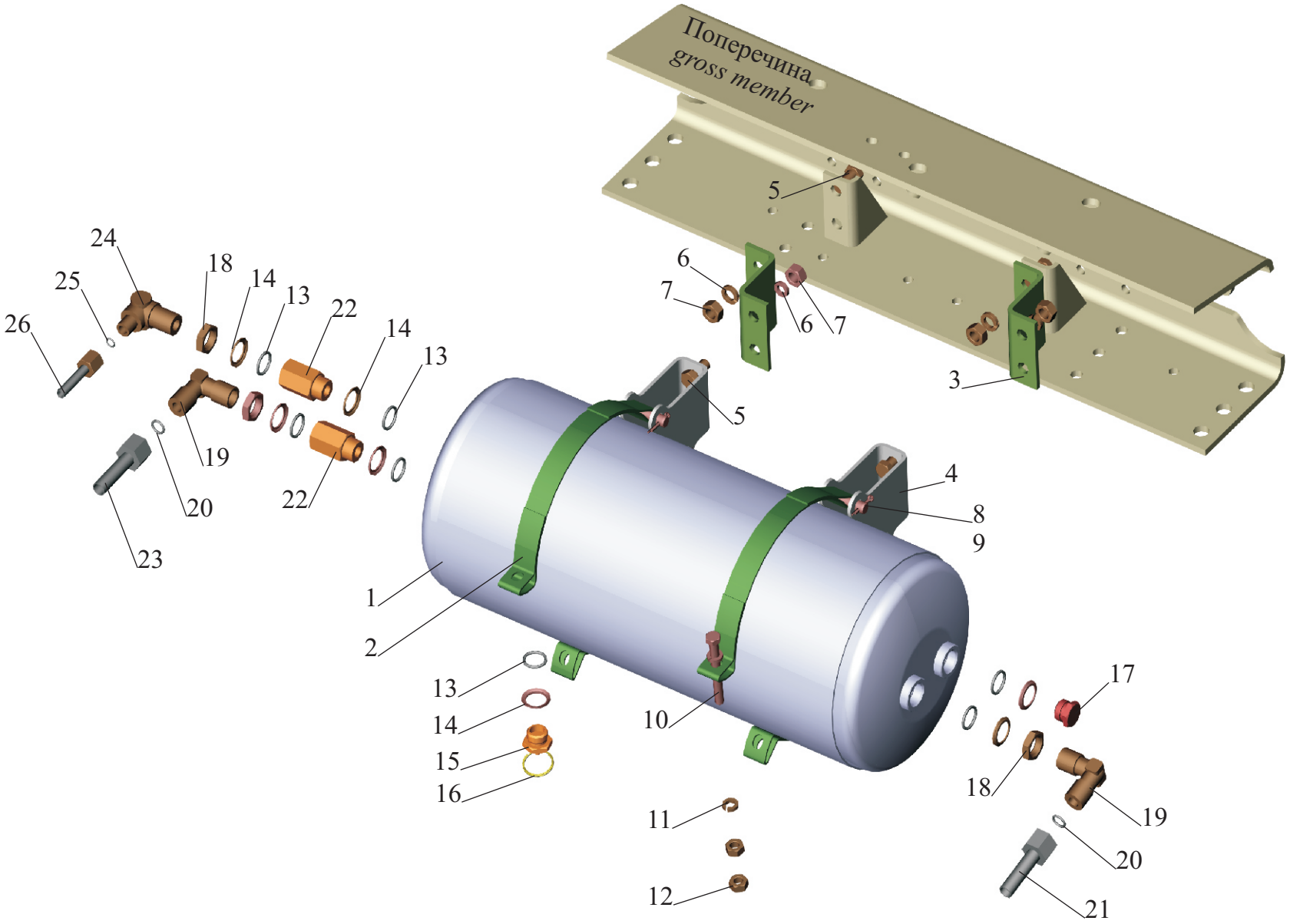

Рис.112 Установка ресивера 54401-3513007 и присоединительной арматуры
Fig. 112 Installation of receiver 54401-3513007 and attach accessories

Поз. Pos.	**№ детали** Part №	**Наименование** Description	**Количество** Quantity
1.	5440-3513015	Ресивер *Receiver*	1
2	64221-3513037	Хомут *Clamp*	4
3	54401-3513041	Прокладка *Gasket*	2
4	509-3513081	Кронштейн *Bracket*	2
5	201538	Болт М12-6gх25 *Bolt*	8
6	252137	Шайба 12 ОТ *Washer*	8
7	250514	Гайка М12-6Н *Nut*	8
8	260092	Палец 12х48 *Pin*	4
9	258053	Шплинт 4х25 *Cotter pin*	4
10	371690	Болт М10-6gх80 *Bolt*	2
11	252006	Шайба 10 *Washer*	4
12	250512	Гайка М10-6Н *Nut*	4
13*	020-025-30-2-3	Кольцо 020-025-30-2-3 *Ring*	7
14*	376145	Шайба 22 *Washer*	7
15*	5336-3513110	Клапан слива конденсата *Condensate drain valve*	1
	100-3513110		
16*	5247Г-3921441	Кольцо *Ring*	1
17*	378609	Пробка М22х1.5-6g *Plug*	1
18*	374939	Гайка М22х1,5-6Н *Nut*	3
19*	402801	Угольник *Elbow*	2

20*	012-016-25-2-3	Кольцо 012-016-25-2-3 *Ring*	2
21*	54401-3506348	Трубка *Pipe*	1
-		К четырехконтурному клапану *To four-circuit safety valve*	-
22*	5432-3515210	Клапан обратный *The valve return*	2
23*	54401-3506184	Трубка *Pipe*	1
-		К крестовине *To cross piece*	-
24*	402741	Угольник *Elbow*	1
25*	008-011-19-2-3	Кольцо 008-011-19-2-3 *Ring*	1
26*	54401-3506358	Трубка *Pipe*	1
-		К ресиверу *To receiver*	-

*- присоединительная арматура входит в установку пневмотормозов
attach accessories is included into installation of pneumobrakes

54401-3500003, 54401-3500003-700, 54401-3500003-060, 54401-3500003-760

544008-3500003-070, 544008-3500003-071, 544008-3500003-090, 544008-3500003-091, 544008-3500003-770, 544008-3500003-771, 544008-3500003-790, 544008-3500003-791

Рис.113 Ресивер регенерации .

Fig.113 Receiver of regeneration .

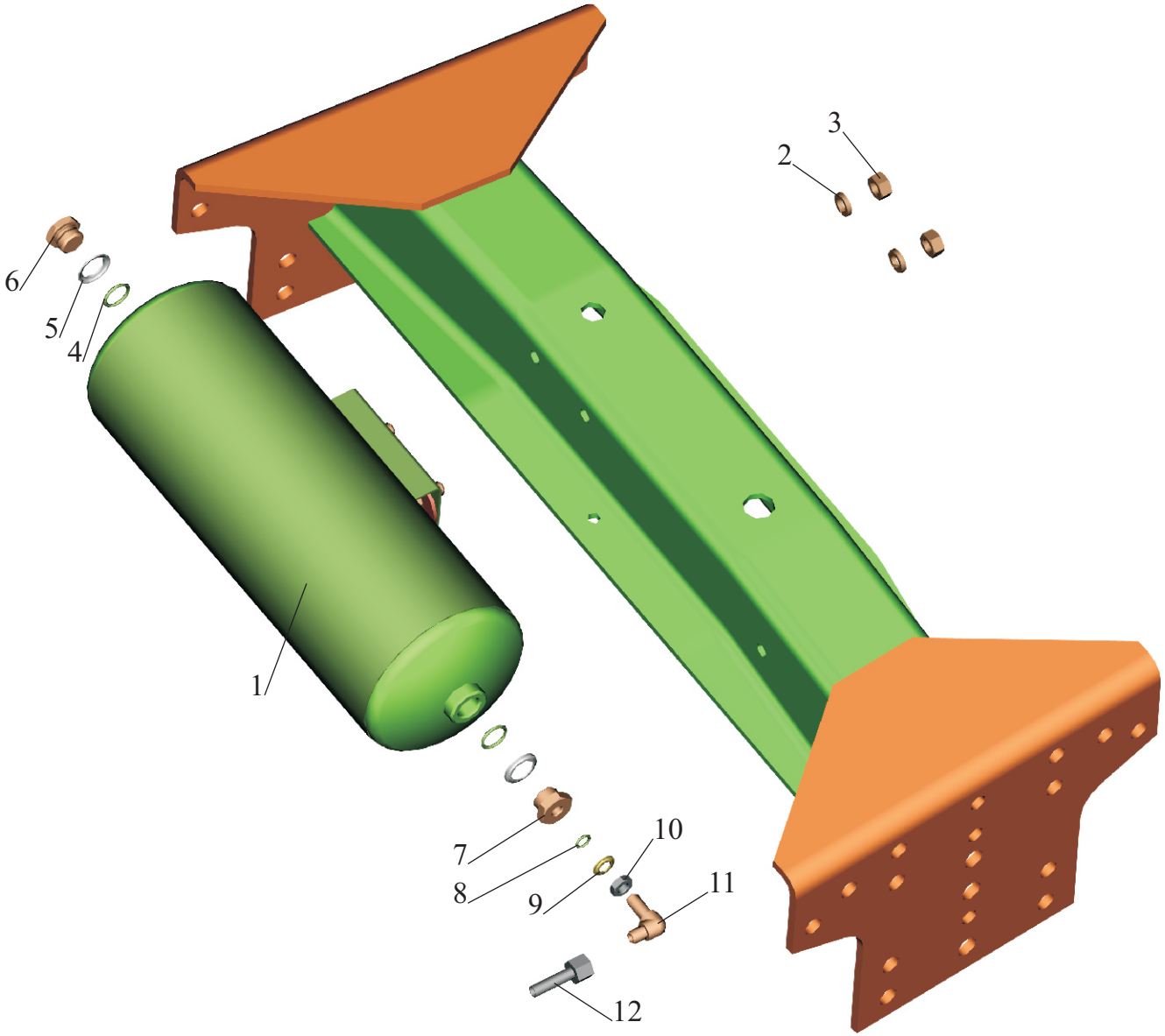

Рис.113 Ресивер регенерации
Fig.113 Receiver of regeneration

Поз. Pos.	**№ детали** Part №	**Наименование** Description	**Количество** Quantity
1.	64226-3513015	Ресивер *Receiver*	1
2.*	252137	Шайба 12 ОТ *Washer*	2
3.*	250514	Гайка М12-6Н *Nut*	2
4.*	020-025-30-2-3	Кольцо 020-025-30-2-3 *Ring*	2
5.*	376145	Шайба 22 *Washer*	2
6.*	378609	Пробка М22х1.5 *Plug*	1
7.*	401135	Гайка переходная *Adapter nut*	1
8.*	010-014-25-2-3	Кольцо 010-014-25-2-3 *Ring*	1
9.*	375818	Шайба 12 *Washer*	1
10.*	374614	Гайка М12х1,5-6Н Nut	-
11.*	402737	Угольник *Elbow*	1
12*	54401-3506108	Трубка *Pipe*	-
-		От осушителя сжатого воздуха *From air dryer*	-

* Детали входят во все установки пневмотормозов (см. таблицы комплектаций)
Details enter in all installations of pneumobrakes (see the tables complete sets)

для всех исполнений автомобиля 643008
for all executions of the vehicle 643008

Рис. 114 Установка клапана пропорционального и присоединительной арматуры
Fig. 114 Installation of proportional valve and attach accessories

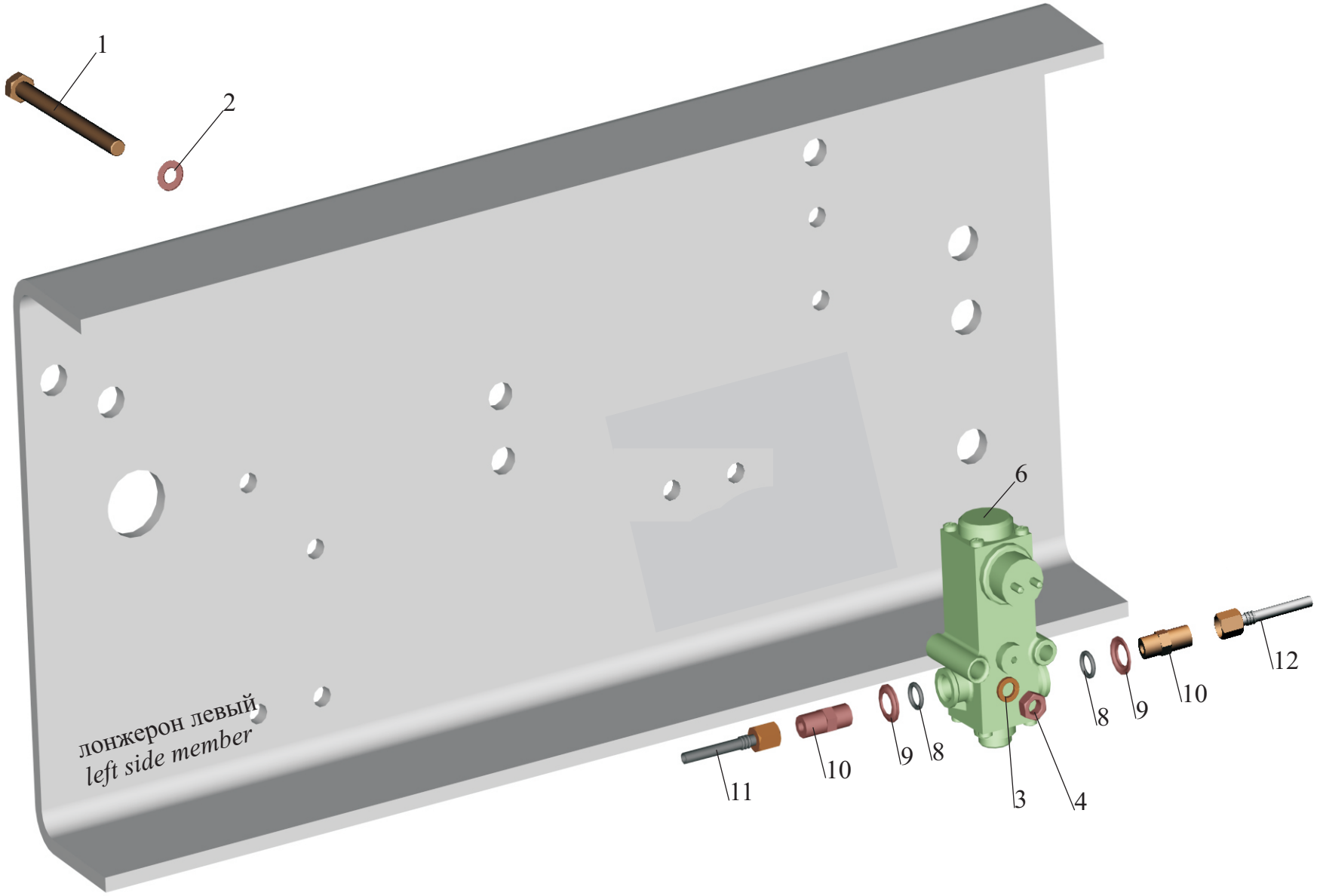

Рис. 114 Установка клапана пропорционального
и присоединительной арматуры

Fig. 114 Installation of proportional valve and attach accessories

Поз. Pos.	**№ детали** Part №	**Наименование** Description	**Количество** Quantity	
			1)	**2)**
1.*	200273	Болт М8-6gx70 *Bolt*	2	-
	370848	Болт М8-6gx75 *Bolt*	-	2
2.*	252005	Шайба 8 *Washer*	2	2
3.*	252135	Шайба 8 Т *Washer*	2	2
4.*	250510	Гайка М8-6Н *Nut*	2	2
6.*	472.250.000.0	Клапан пропорциональный *Proportional valve*	1	1
8.*	010-014-25-2-3	Кольцо 010-014-25-2-3 *Ring*	2	2
9.*	375818	Шайба 12 *Washer*	2	2
10.*	404391	Штуцер *Union*	2	2
11.*	54401-3506108	Трубка *Pipe*	1	-
-	643021-3506108-010	Трубка *Pipe*	-	1
-		К тройнику *To t-piece*	-	-
12.*	54326-3506106	Трубка *Pipe*	1	1
-		К цилиндру ограничения подачи топлива *To cylinder of restriction of submission of fuel*	-	-

* Детали входят в установки пневмотормозов (см. таблицы комплектаций)

Details enter in installations of pneumobrakes (see the tables complete sets)

1) 54401-3500003, 54401-3500003-700, 54401-3500003-060, 54401-3500003-760

544008-3500003-020, 544008-3500003-021, 544008-3500003-040, 544008-3500003-041

544008-3500003-070, 544008-3500003-071, 544008-3500003-090, 544008-3500003-091, 544008-3500003-770, 544008-3500003-771, 544008-3500003-790, 544008-3500003-791

2) 643008-3500003-070, 643008-3500003-071, 643008-3500003-090, 643008-3500003-091, 643008-3500003-770, 643008-3500003-771, 643008-3500003-790, 643008-3500003-791,

6430-3500003-070, 6430-3500003-071, 6430-3500003-090, 6430-3500003-091

Рис. 115 Установка клапана пропорционального и присоединительной арматуры
Fig. 115 Installation of proportional valve and attach accessories

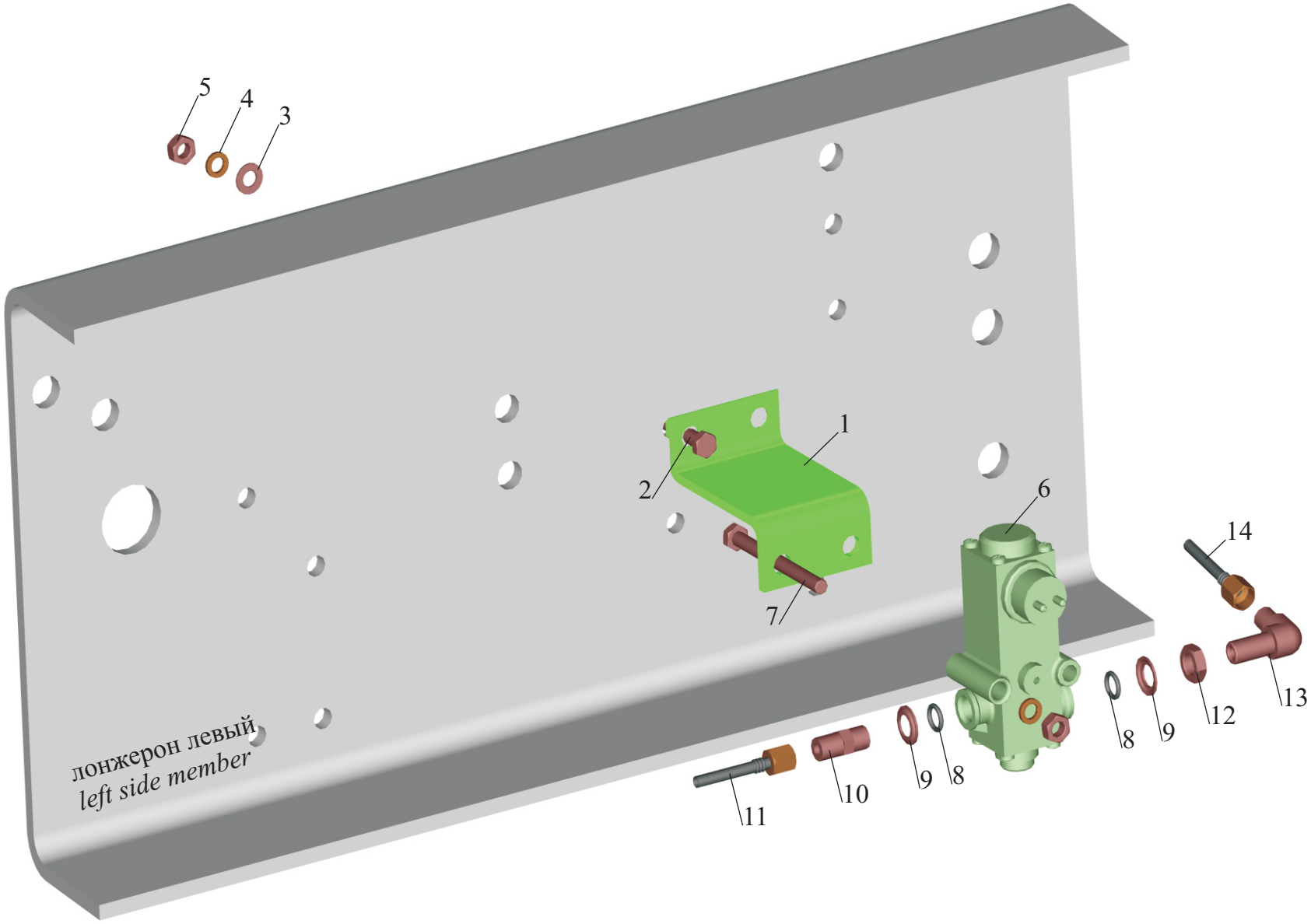

Рис. 115 Установка клапана пропорционального и присоединительной арматуры

Fig. 115 Installation of proportional valve and attach accessories

Поз. Pos.	**№ детали** Part №	**Наименование** Description	**Количество** Quantity
1.*	555102-3515010	Кронштейн *Bracket*	1
2.*	201458	Болт М8-6gх25 *Bolt*	2
3.*	252005	Шайба 8 *Washer*	2
4.*	252135	Шайба 8 Т *Washer*	4
5.*	250510	Гайка М8-6Н *Nut*	4
6.*	472.250.000.0	Клапан пропорциональный *Proportional valve*	1
7.*	200276	Болт М8-6gх85 *Bolt*	2
8.*	010-014-25-2-3	Кольцо 010-014-25-2-3 *Ring*	2
9.*	375818	Шайба 12 *Washer*	2
10.*	404391	Штуцер *Union*	1
11.*	643021-3506108-010	Трубка *Pipe*	1
-		От тройника *From t-piece*	-
12.*	374614	Гайка М12х1,5-6Н *Nut*	1
13.*	402737	Угольник *Elbow*	1
14.*	54326-3506106	Трубка *Pipe*	1
-		К цилиндру ограничения подачи топлива *To cylinder of restriction of submission of fuel*	-

* Детали входят в установки пневмотормозов (см. таблицы комплектаций)
Details enter in installations of pneumobrakes (see the tables complete sets

643008-3500003, 643008-3500003-010, 643008-3500003-030, 643008-3500003-040, 643008-3500003-050, 643008-3500003-055, 643008-3500003-060, 643008-3500003-065

Рис. 116 Крепление четырехконтурного клапана 6430-3515002

Fig. 116 Four-circuit safety valve mounting 6430-3515002

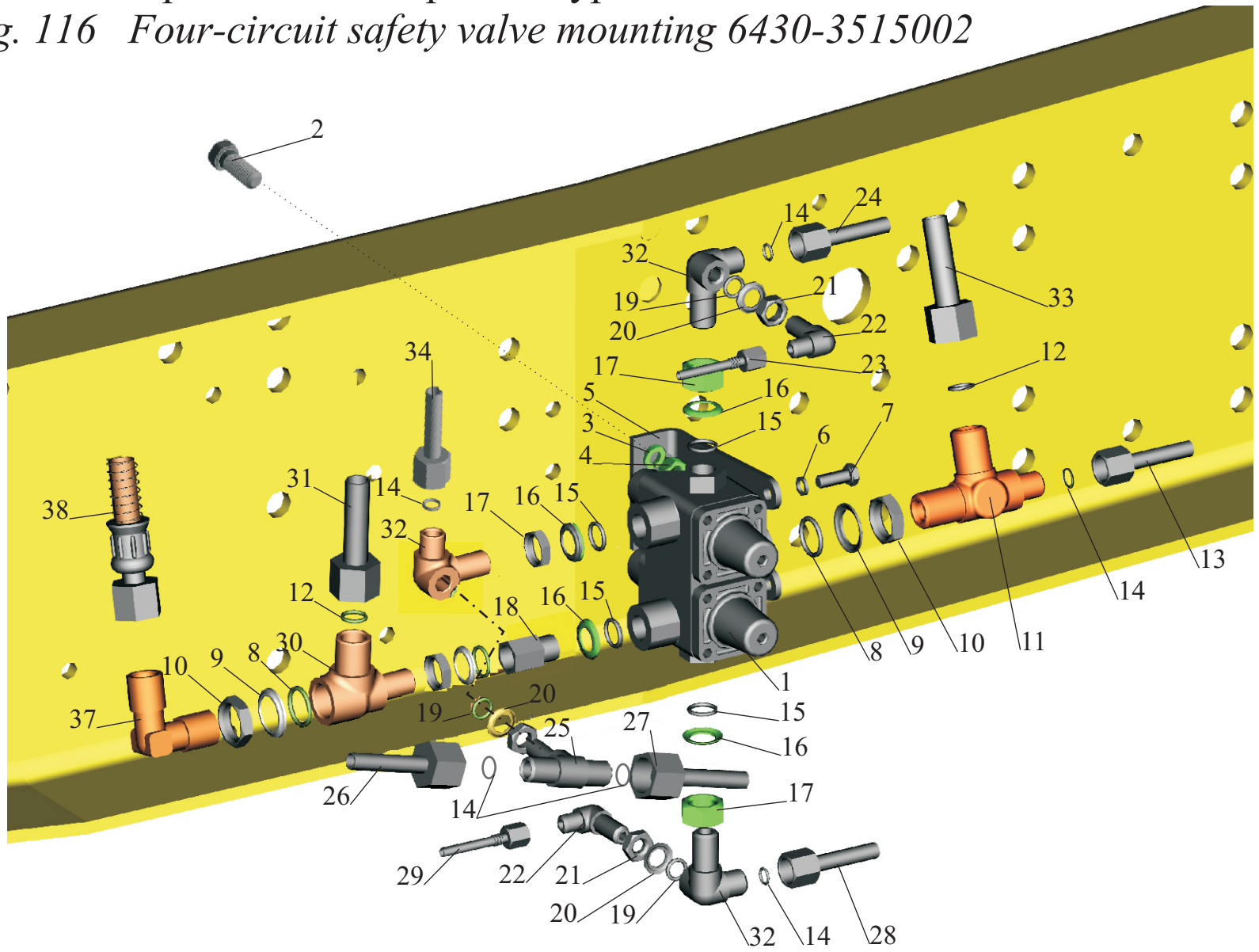

Рис. 116 Крепление клапана четырехконтурного 6430-3515002
Fig. 116 Four-circuit safety valve mounting 6430-3515002

Поз. Pos.	**№ детали** Part №	**Наименование** Description	**Количество** Quantity
1.	64221-3515310-10	Клапан четырехконтурный *Four-circuit safety valve*	1
2.	201497	Болт М10-6gх25 *Bolt*	2
3.	252136	Шайба 10 ОТ *Washer*	2
4.	250512	Гайка М10-6Н *Nut*	2
5.	6430-3515015	Кронштейн *Bracket*	1
6.	252135	Шайба 8Т *Washer*	2
7.	201456	Болт 8-6gх20 *Bolt*	2
8.*	020-025-30-2-3	Кольцо 020-025-30-2-3 *Ring*	2
9.*	376145	Шайба 22 *Washer*	2
10. *	374939	Гайка М22х1.5-6Н *Nut*	2
11. *	403039	Тройник *T-piece*	1
12. *	012-016-25-2-3	Кольцо 012-016-25-2-3 *Ring*	2
13.	6430-3506130-10	Трубка *Pipe*	1
-		К клапану контрольного вывода *To the valve of a control conclusion*	-
14. *	008-011-19-2-3	Кольцо 008-011-19-2-3 *Ring*	6
15. *	014-018-25-2-3	Кольцо 014-018-25-2-3 *Ring*	5
16. *	357960	Шайба 16 *Washer*	5
17. *	250636	Гайка М16х1.5-6Н *Nut*	4
18. *	404242	Штуцер *Union*	1
19. *	010-014-25-2-3	Кольцо 010-014-25-2-3 *Ring*	3

20. *	375818	Шайба 12 *Washer*	3
21. *	374614	Гайка М12х1.5-6Н *Nut*	3
22. *	402737	Угольник *Elbow*	2
23. *	544021-3506102	Трубка *Pipe*	1
-		К датчику *To sensor*	-
24. *	544021-3506194	Трубка *Pipe*	1
-		К ресиверу заднего контура *To receiver*	-
25. *	403086	Тройник *T-piece*	1
26. *	544021-3506307	Трубка *Pipe*	1
-		К клапану блокировки заднего моста *To the valve of blocking of the back bridge*	-
27.*	54401-3506154	Трубка *Pipe*	1
-		На отбор воздуха для пневмоподвески кабины *On selection of air for a pneumosuspension of a cabin*	-
28. *	544021-3506193	Трубка *Pipe*	1
-		К ресиверу переднего контура *To receiver*	-
29. *	544021-3506104	Трубка *Pipe*	1
-		К датчику *To sensor*	-
30. *	402932 402932-01	Угольник *Elbow*	1
31. *	544021-3506348	Трубка *Pipe*	1
-		К ресиверу *To receiver*	-
32. *	402969	Угольник *Elbow*	3
33. *	544003-3506148	Трубка *Pipe*	1
-		К осушителю воздуха *To a drier of air*	-

34. *	544008-3506248	Трубка *Pipe*	1
-		На отбор воздуха для сцепления *On air-off for clutch*	-
37. *	402801 402801-01	Угольник *Elbow*	1
38. *	5549-3506187-02	Шланг *Hose*	1
-		К клапану управления тормозами прицепа *To trailer brake control valve*	-

* - присоединительная арматура входит в установки пневмотормозов
attach accessories is enters into installations of pneumobrakes:

544008-3500003-020, 544008-3500003-021, 544008-3500003-040, 544008-3500003-041

Рис. 117 Крепление четырехконтурного клапана 544008-3515002

Fig. 117 Four-circuit safety valve mounting 544008-3515002

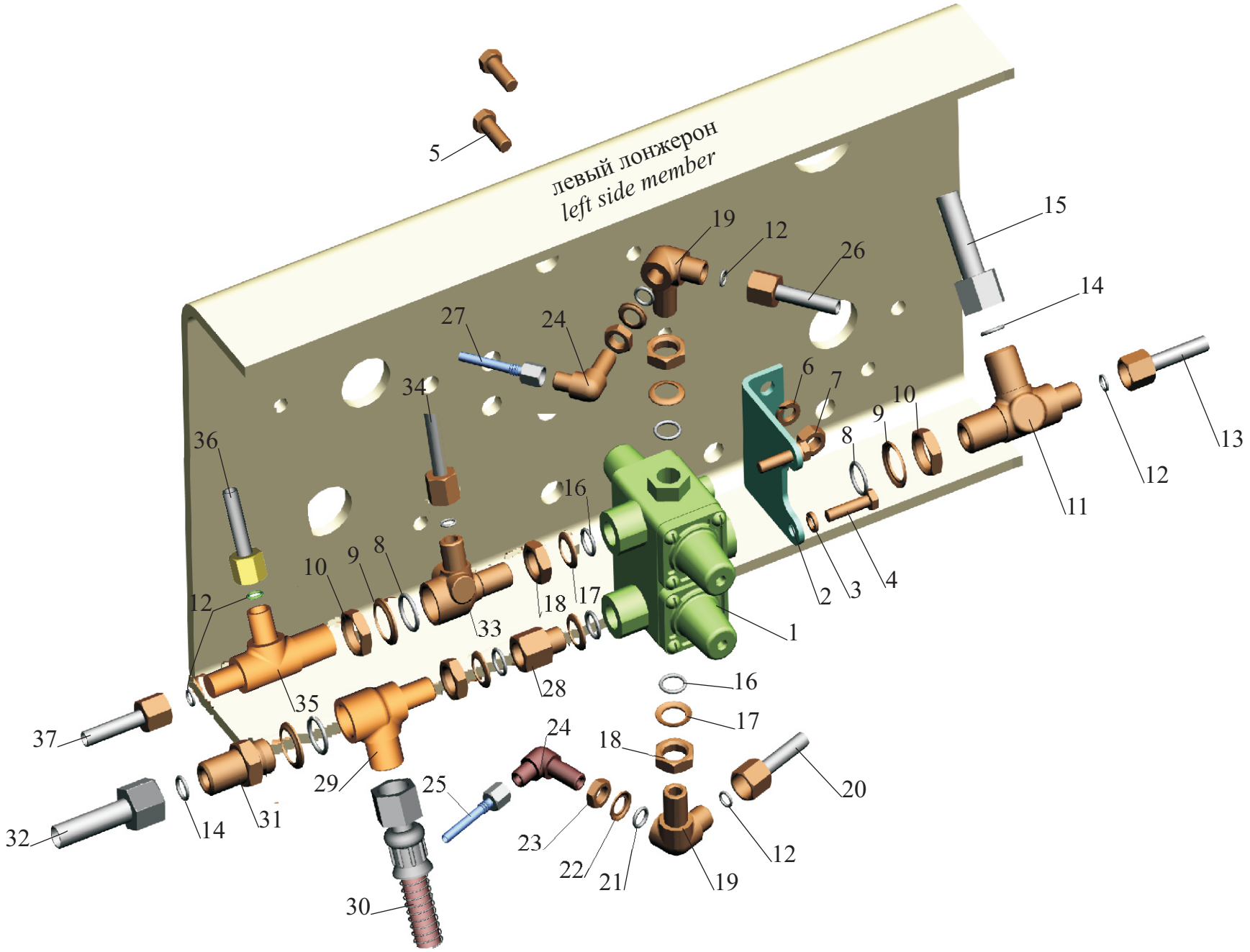

Рис. 117 Крепление клапана четырехконтурного 544008-3515002
Fig. 117 Four-circuit safety valve mounting 544008-3515002

Поз. Pos.	**№ детали** Part №	**Наименование** Description	**Количество** Quantity
1.	64221-3515310-10	Клапан четырехконтурный *Four-circuit safety Valve*	1
2.	6430-3515015	Кронштейн *Bracket*	1
3.	252135	Шайба 8Т *Washer*	2
4.	201456	Болт 8-6gx20 *Bolt*	2
5.	201497	Болт М10-6gx25 *Bolt*	2
6.	252136	Шайба 10 ОТ *Washer*	2
7.	250512	Гайка М10-6Н *Nut*	2
8.*	020-025-30-2-3	Кольцо 020-025-30-2-3 *Ring*	3
9. *	376145	Шайба 22 *Washer*	3
10. *	374939	Гайка М22х1.5-6Н *Nut*	2
11. *	403039	Тройник *T-piece*	1
12. *	008-011-19-2-3	Кольцо 008-011-19-2-3 *Ring*	6
13. *	6430-3506130-10	Трубка *Pipe*	1
-		К клапану контрольного вывода *To the valve of a control conclusion*	-
14. *	012-016-25-2-3	Кольцо 012-016-25-2-3 *Ring*	2
15. *	544008-3506148	Трубка *Pipe*	1
-		К осушителю воздуха *To a drier of air*	-
16. *	014-018-25-2-3	Кольцо 014-018-25-2-3 *Ring*	5
17. *	357960	Шайба 16 *Washer*	5
18. *	250636	Гайка М16х1.5-6Н *Nut*	4

19. *	402969	Угольник *Elbow*	2
20. *	544021-3506193	Трубка *Pipe*	1
-		К ресиверу переднего контура *To receiver*	-
21. *	010-014-25-2-3	Кольцо 010-014-25-2-3 *Ring*	2
22. *	375818	Шайба 12 *Washer*	2
23. *	374614	Гайка М12х1.5-6Н *Nut*	2
24. *	402737	Угольник *Elbow*	2
25. *	544021-3506102	Трубка *Pipe*	1
-		К датчику *To sensor*	-
26. *	544021-3506194	Трубка *Pipe*	1
-		К ресиверу заднего контура *To receiver*	-
27*	544021-3506104	Трубка *Pipe*	1
-		К датчику *To sensor*	-
28. *	404242	Штуцер *Union*	1
29. *	402932 402932-01	Угольник *Elbow*	1
30. *	5549-3506187-02	Шланг *Hose*	1
-		К клапану управления тормозами прицепа *To trailer brake control valve*	-
31. *	404314	Штуцер *Union*	1
32. *	54401-3506348	Трубка *Pipe*	1
-		К ресиверу стояночного контура *To receiver of a lay contour*	-
33. *	403110	Тройник *T-piece*	1
34. *	54401-3506100	Трубка *Pipe*	1
-		К тройнику *To t-piece*	-

35. *	403112	Тройник *T-piece*	1
36. *	54401-3506154	Трубка *Pipe*	1
-		К ресиверу потребителей *To receiver of consumers*	-
37. *	544021-3506307	Трубка *Pipe*	1
-		К клапану блокировки заднего моста *To the valve of blocking of the back bridge*	-

* - присоединительная арматура входит в установки пневмотормозов
attach accessories is enters into installations of pneumobrakes:

54401-3500003, 54401-3500003-060, 54401-3500003-700, 54401-3500003-760

544008-3500003-070, 544008-3500003-071, 544008-3500003-090, 544008-3500003-091, 544008-3500003-770, 544008-3500003-771, 544008-3500003-790, 544008-3500003-791

Рис. 118 Крепление четырехконтурного клапана 6430-3515002

Fig. 118 Four-circuit safety valve mounting 6430-3515002

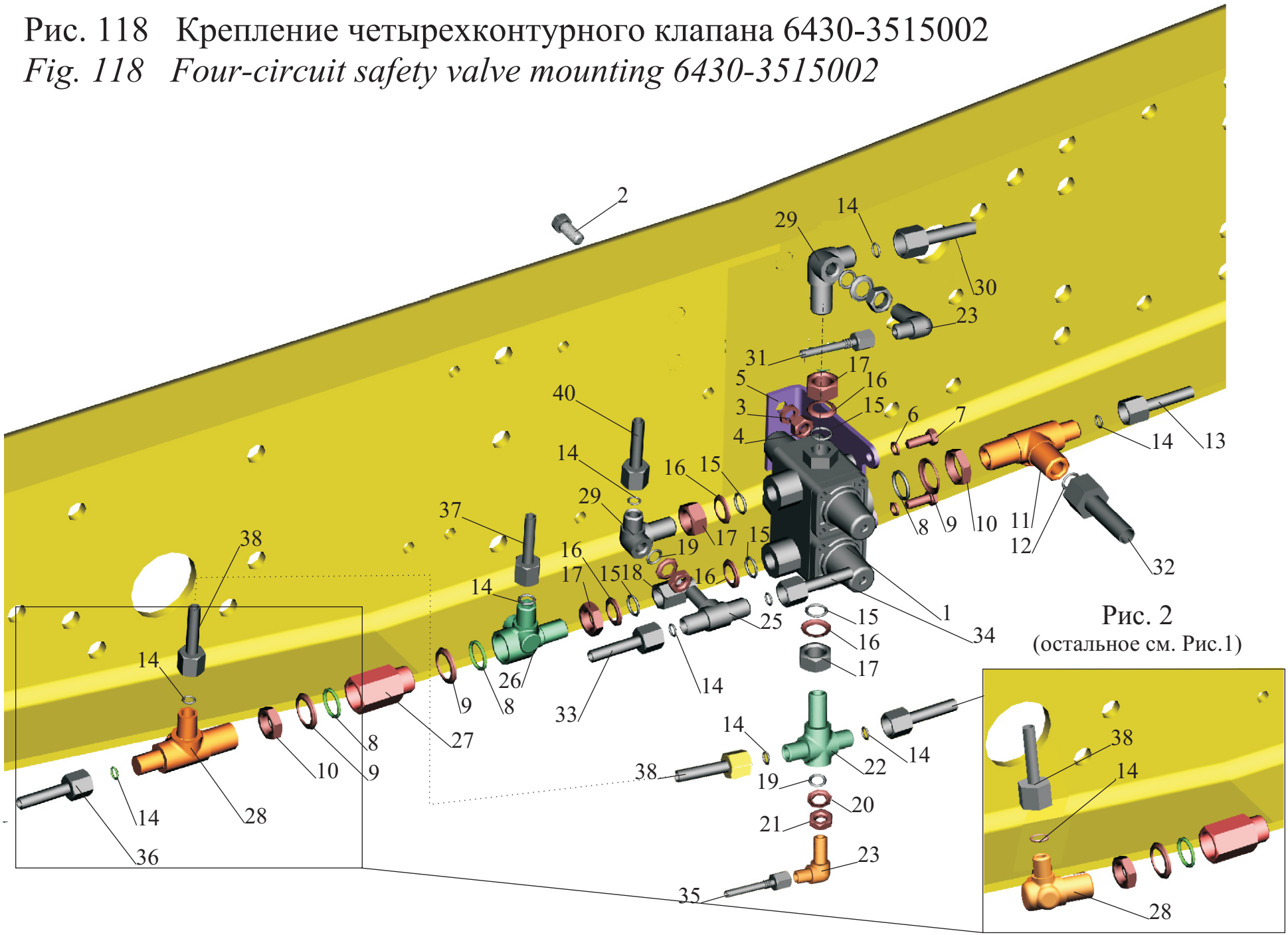

Рис. 118 Крепление клапана четырехконтурного 6430-3515002
Fig. 118 Four-circuit safety valve mounting 6430-3515002

Поз. Pos.	**№ детали** Part №	**Наименование** Description	**Количество** Quantity			
			Рис. 1 ***Fig. 1***			**Рис. 2** ***Fig. 2***
			1	**2**	**3**	**4**
1.	64221-3515310-10	Клапан четырехконтурный *Four-circuit safety valve*	1	1	1	1
2.	201497	Болт М10-6gx25 *Bolt*	2	2	2	2
3.	252136	Шайба 10 ОТ *Washer*	2	2	2	2
4.	250512	Гайка М10-6Н *Nut*	2	2	2	2
5.	6430-3515015	Кронштейн *Bracket*	1	1	1	1
6.	252135	Шайба 8Т *Washer*	2	2	2	2
7.	201456	Болт 8-6gx20 *Bolt*	2	2	2	2
8.*	020-025-30-2-3	Кольцо 020-025-30-2-3 *Ring*	3	3	3	3
9. *	376145	Шайба 22 *Washer*	3	3	3	3
10. *	374939	Гайка М22х1.5-6Н *Nut*	2	2	2	2
11. *	403039	Тройник *T-piece*	1	1	1	1
12. *	012-016-25-2-3	Кольцо 012-016-25-2-3 *Ring*	1	1	1	1
13. *	643021-3506130	Трубка *Pipe*	1	1	1	1
-		К клапану контрольного вывода *To check outlet valve*	-	-	-	-
14. *	008-011-19-2-3	Кольцо 008-011-19-2-3 *Ring*	10	10	10	9
15. *	014-018-25-2-3	Кольцо 014-018-25-2-3 *Ring*	5	5	5	5
16. *	357960	Шайба 16 *Washer*	5	5	5	5
17. *	250636	Гайка М16х1.5-6Н *Nut*	4	4	4	4
18. *	404242	Штуцер *Union*	1	1	1	1
19. *	010-014-25-2-3	Кольцо 010-014-25-2-3 *Ring*	3	3	3	3

20. *	375818	Шайба 12 *Washer*	3	3	3	3
21. *	374614	Гайка М12х1.5-6Н *Nut*	3	3	3	3
22. *	379806	Крестовина *Cross piece*	1	1	1	1
23*	402737	Угольник *Elbow*	2	2	2	2
24. *	402969	Угольник *Elbow*	1	1	1	1
25. *	403086	Тройник *T-piece*	1	1	1	1
26. *	403110	Тройник *T-piece*	1	1	1	1
27*	5432-3515210	Клапан обратный *The valve return*	1	1	1	1
28*	403112	Тройник *T-piece*	1	1	1	-
-	402741	Угольник *Elbow*	-	-	-	1
29*	402969	Угольник *Elbow*	2	2	2	2
30*	643021-3506193	Трубка *Pipe*	1	1	1	1
-		К ресиверу переднего контура *To receiver*	-	-	-	-
31*	643021-3506108-010	Трубка *Pipe*	1	1	-	-
-	544021-3506104	Трубка *Pipe*	-	-	1	1
-		К датчику *To sensor*	-	-	-	-
32*	643008-3506148	Трубка *Pipe*	1	1	1	1
-		К осушителю воздуха *To air dryer*	-	-	-	-
33*	643021-3506307	Трубка *Pipe*	1	1	1	1
-		К тройнику *To t-piece*	-	-	-	-
34*	643021-3506154	Трубка *Pipe*	1	1	1	1
-		На отбор воздуха для пневмоподвески кабины *On selection of air for a pneumosuspension of a cabin*	-	-	-	-
35*	544021-3506104	Трубка *Pipe*	1	1	1	1
-		К датчику *To sensor*	-	-	-	-

36*	643021-3506110-010	Трубка *Pipe*	1	-	1	-
-	643021-3506110	Трубка *Pipe*	-	1	-	-
-		К клапану ПБС *To valve*	-	-	-	-
37*	643021-3506319-010	Трубка *Pipe*	1	1	1	1
-		К ресиверу *To receiver*	-	-	-	-
38*	643021-3506358	Трубка *Pipe*	1	1	1	1
39*	643021-3506194	Трубка *Pipe*	1	1	1	1
-		К ресиверу заднего контура *To receiver*	-	-	-	-
40*	643021-3506187	Трубка *Pipe*	1	1	1	1
-		К ресиверу *To receiver*	-	-	-	-

* - присоединительная арматура входит в установки пневмотормозов
attach accessories is enters into installations of pneumobrakes:

Рис. 1
Fig. 1

1) - 643008-3500003-030, 643008-3500003-040, 643008-3500003-055, 643008-3500003-065
2) - 643008-3500003, 643008-3500003-010, 643008-3500003-050, 643008-3500003-060

3) - 643008-3500008-070, 6430-3500008-070, 6430-3500008-090, 643008-3500008-090, 643008-3500008-770, 643008-3500008-790

Рис. 2
Fig. 2

4) - 6430-3500008-071, 6430-3500008-091, 643008-3500008-071, 643008-3500008-091, 643008-3500008-771, 643008-3500008-791

Рис. 119 Установка тормозного клапана ПБС и присоединительной арматуры

Fig. 119 Installation of ASR brake valve and attach accessories.

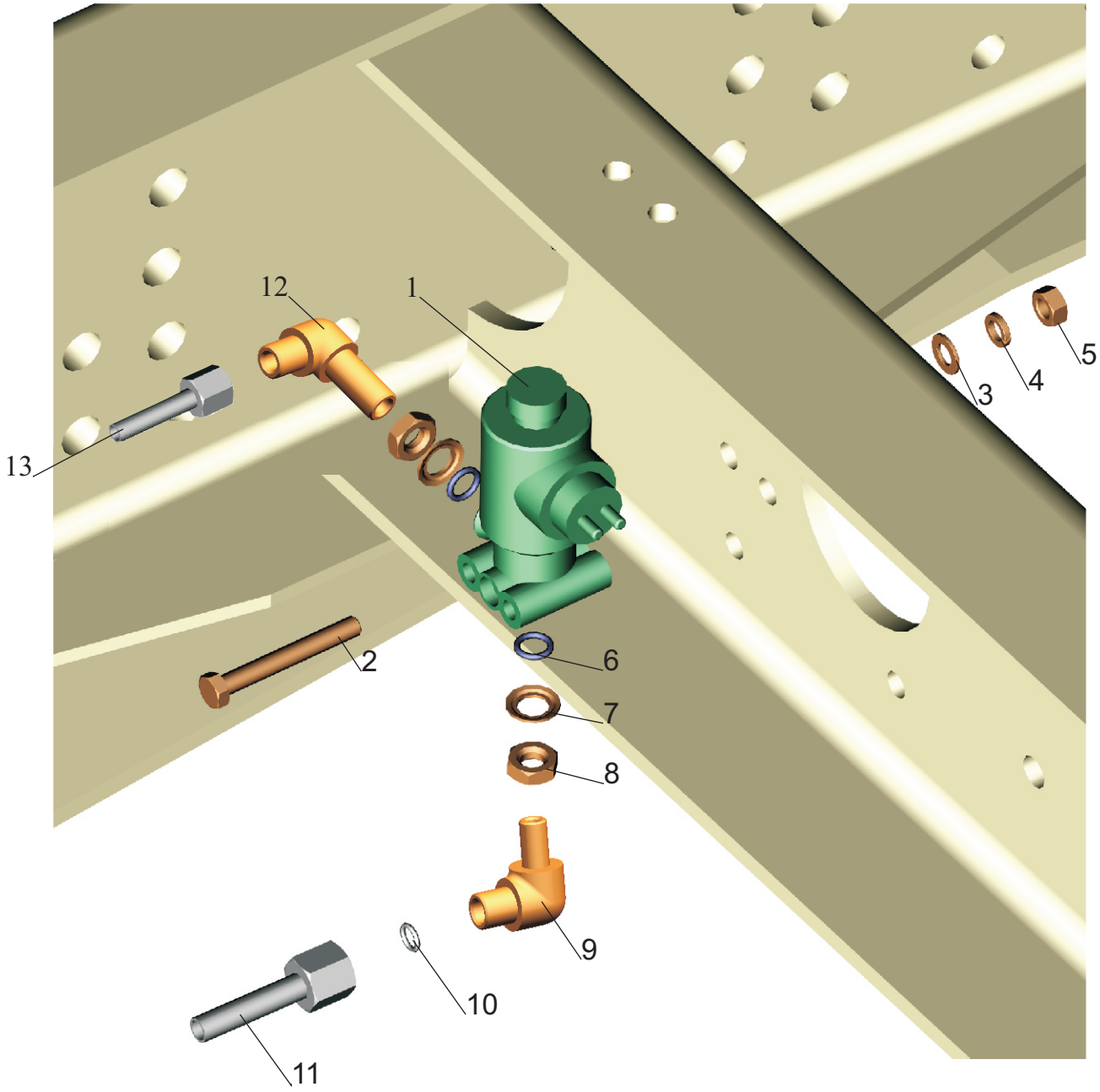

Рис. 119 Установка тормозного клапана ПБС
и присоединительной арматуры.
Fig. 119 Installation of ASR brake valve and attach accessories

Поз. Pos.	**№ детали** Part №	**Наименование** Description	**Количество** Quantity
1.*	472.172.626.0	Клапан ПБС *ASR valve*	1
2.*	200271	Болт М8-6gх60 *Bolt*	2
3.*	252005	Шайба 8 *Washer*	2
4.*	252135	Шайба 8Т *Washer*	2
5.*	250510	Гайка М8-6Н *Nut*	2
6.*	010-014-25-2-3	Кольцо 010-014-25-2-3 *Ring*	2
7.*	375818	Шайба 12 *Washer*	2
8.*	374614	Гайка М12х1,5-6Н *Nut*	2
9.*	402952	Угольник *Elbow*	1
10.*	008-011-19-2-3	Кольцо 008-011-19-2-3 *Ring*	1
11.*	544021-3506110	Трубка *Pipe*	1
-		От ресивера *From receiver*	-
12.*	402737	Угольник *Elbow*	1
13.*	534005-3506110	Трубка *Pipe*	1
-		К ускорительному клапану *To relay valve*	-

* Детали входят в установки пневмотормозов (см. таблицы комплектаций)
Details enter in installations of pneumobrakes (see the tables complete sets)

544008-3500003-070, 544008-3500003-090, 544008-3500003-770, 544008-3500003-790

54401-3500003, 54401-3500003-700,
54401-3500003-060, 54401-3500003-760

Рис. 120 Установка тормозного клапана ПБС и присоединительной арматуры

Fig. 120 Installation of ASR brake valve and attach accessories.

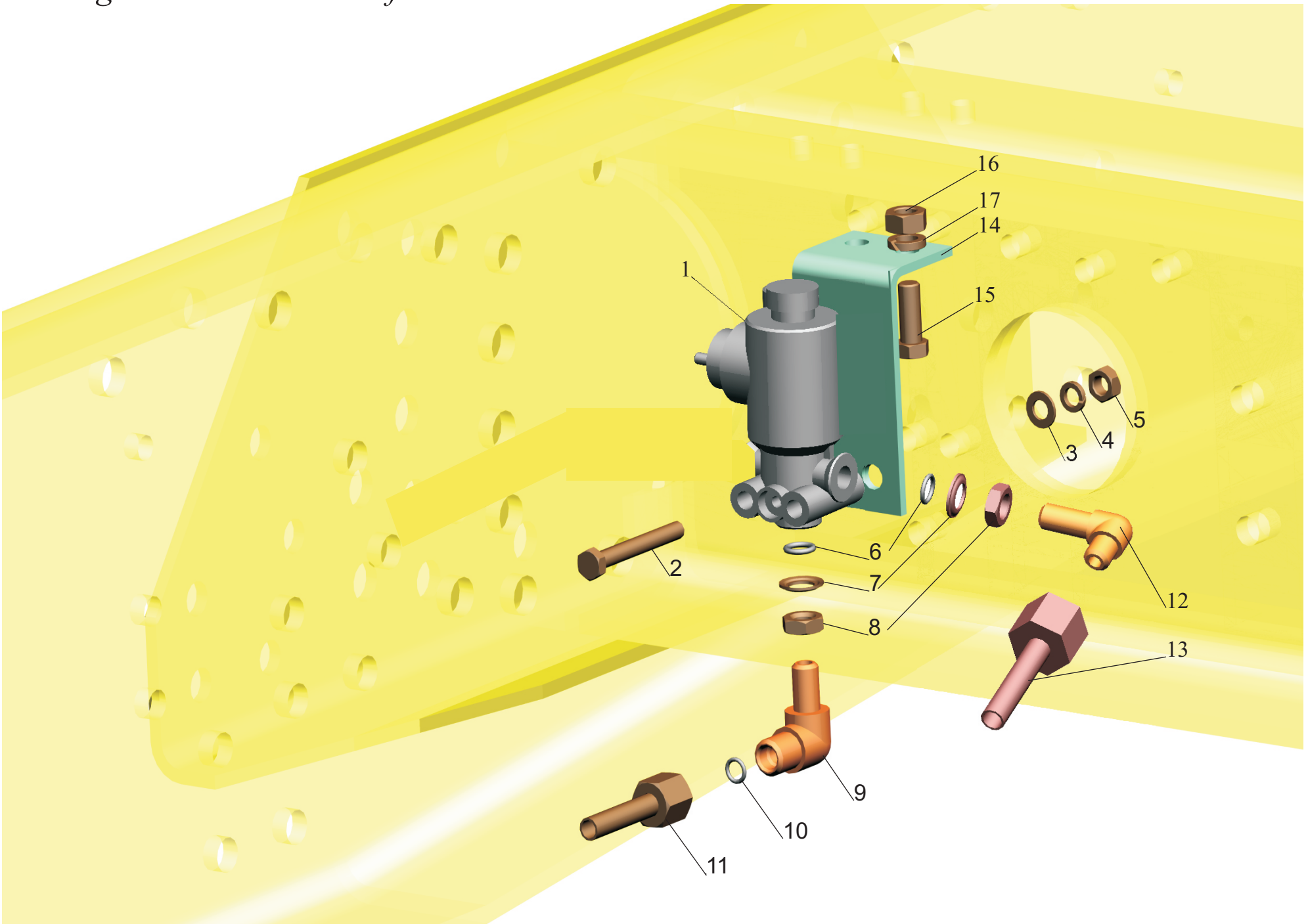

Рис. 120 Установка тормозного клапана ПБС
и присоединительной арматуры.
Fig. 120 Installation of ASR brake valve and attach accessories

Поз. Pos.	**№ детали** Part №	**Наименование** Description	**Количество** Quantity
1.*	472.172.626.0	Клапан ПБС *ASR valve*	1
2.*	200271	Болт М8-6gх60 *Bolt*	2
3.*	252005	Шайба 8 *Washer*	2
4.*	252135	Шайба 8Т *Washer*	2
5.*	250510	Гайка М8-6Н *Nut*	2
6.*	010-014-25-2-3	Кольцо 010-014-25-2-3 *Ring*	2
7.*	375818	Шайба 12 *Washer*	2
8.*	374614	Гайка М12х1,5-6Н *Nut*	2
9.*	402952	Угольник *Elbow*	1
10.*	008-011-19-2-3	Кольцо 008-011-19-2-3 *Ring*	1
11.*	544021-3506110	Трубка *Pipe*	1
-		От ресивера *From receiver*	-
12.*	402737	Угольник *Elbow*	1
13.*	544021-3506108	Трубка *Pipe*	1
-		К регулятору тормозных сил *To a regulator of brake forces*	-
14*	544008-3538010	Кронштейн *Bracket*	1
15*	201497	Болт М10-6gх25 *Bolt*	2
16*	250512	Гайка М10-6Н *Nut*	2
17*	252136	Шайба 10 ОТ *Washer*	2

* Детали входят в установки пневмотормозов (см. таблицы комплектаций)
Details enter in installations of pneumobrakes (see the tables complete sets)

Рис. 121 Установка тормозного клапана ПБС и присоединительной арматуры.

Fig. 121 Installation of ASR brake valve and attach accessories

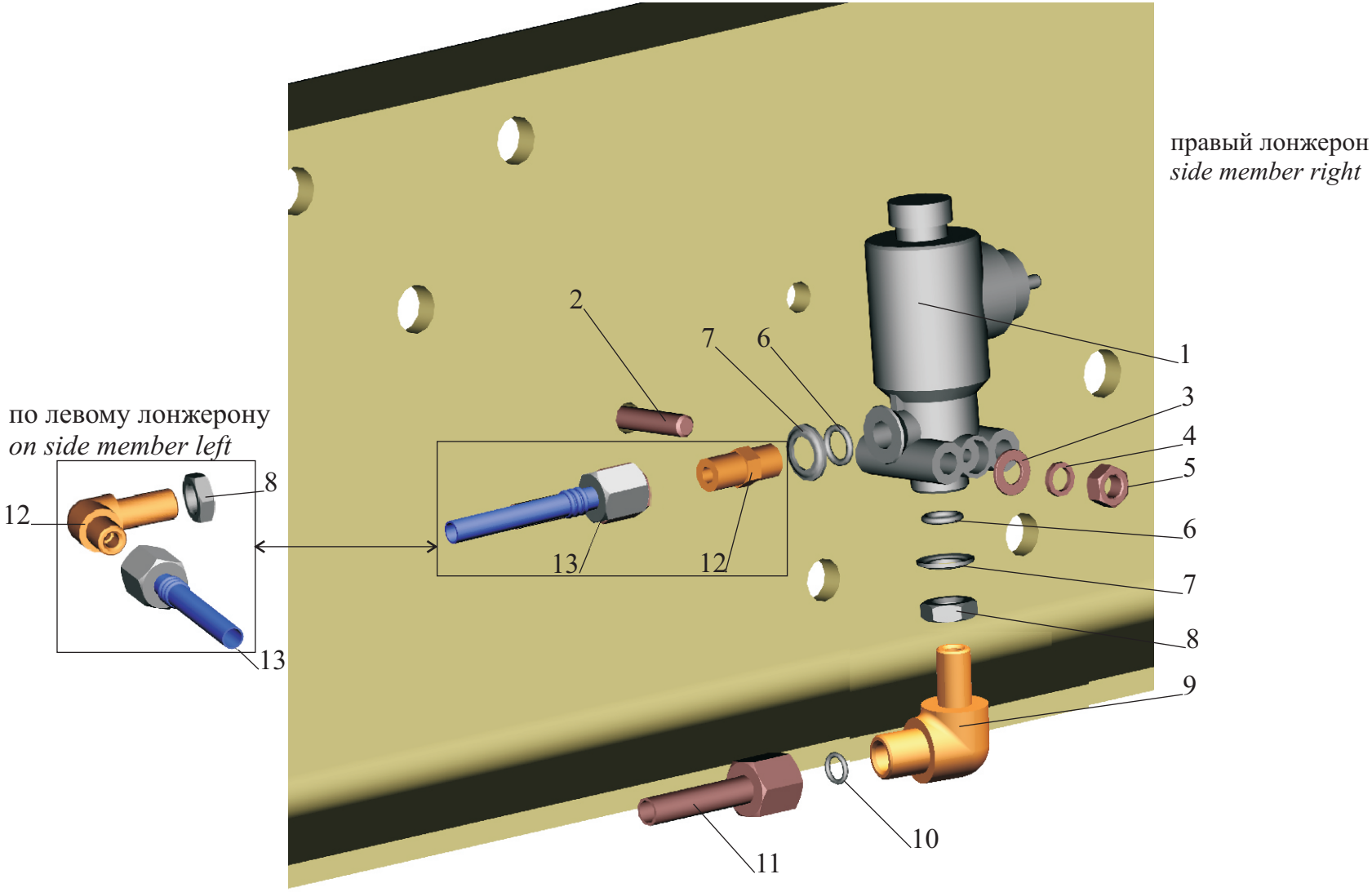

Рис. 121 Установка тормозного клапана ПБС
и присоединительной арматуры.
Fig. 121 Installation of ASR brake valve and attach accessories

Поз. Pos.	**№ детали** Part №	**Наименование** Description	**Количество** Quantity	
			1)	**2)**
1.*	472.172.626.0	Клапан ПБС *ASR valve*	1	1
2.*	200273	Болт М8-6gх70 *Bolt*	2	2
3.	252005	Шайба 8 *Washer*	2	2
4.*	252135	Шайба 8Т *Washer*	2	2
5.*	250510	Гайка М8-6Н *Nut*	2	2
6.*	010-014-25-2-3	Кольцо 010-014-25-2-3 *Ring*	2	2
7.*	375818	Шайба 12 *Washer*	2	2
8.*	374614	Гайка М12х1,5-6Н *Nut*	2	1
9.*	402952	Угольник *Elbow*	1	1
10.*	008-011-19-2-3	Кольцо 008-011-19-2-3 *Ring*	1	1
11.*	544021-3506110-010	Трубка *Pipe*	1	1
-		К четырехконтурному клапану *To four-circuit safety valve*	-	-
12.*	404391	Штуцер *Union*	1	-
	402737	Угольник *Elbow*		1
13.*	54401-3506108	Трубка *Pipe*	1	1
-		К модулятору *To modulator*	-	-

* Детали входят в установки пневмотормозов (см. таблицы комплектаций)
Details enter in installations of pneumobrakes (see the tables complete sets)

1) 643008-3500003-070, 643008-3500003-090, 643008-3500003-770, 643008-3500003-790
6430-3500003-070, 6430-3500003-090
2) 643008-3500003, 643008-3500003-010, 643008-3500003-030, 643008-3500003-040,
643008-3500003-050, 643008-3500003-055, 643008-3500003-060, 643008-3500003-065

Рис. 122 Установка ускорительного клапана 54401-3518004
и присоединительной арматуры

Fig. 122 Installation of relay valve 54401-3518004 and attach accessories

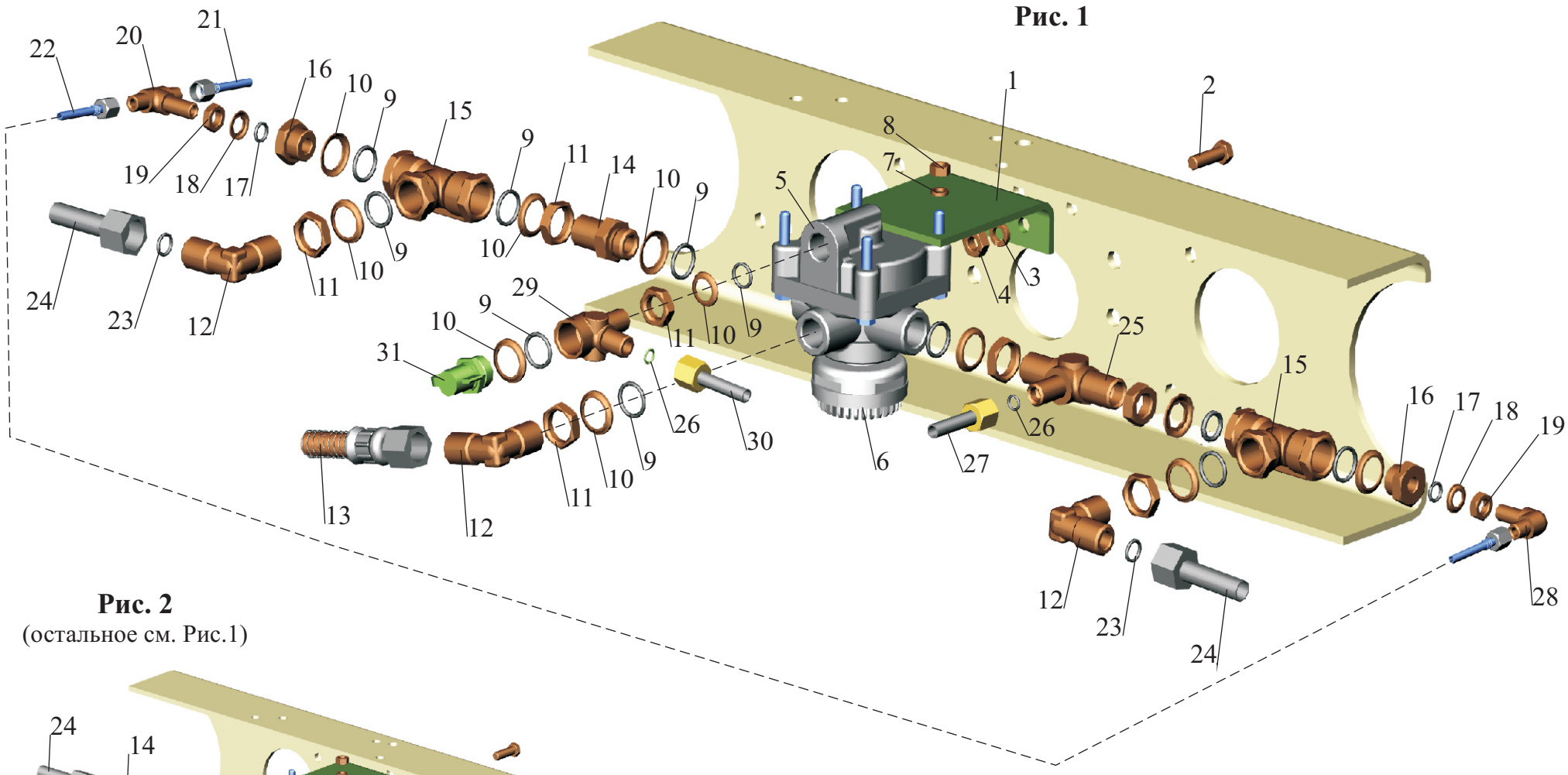

Рис. 2
(остальное см. Рис.1)

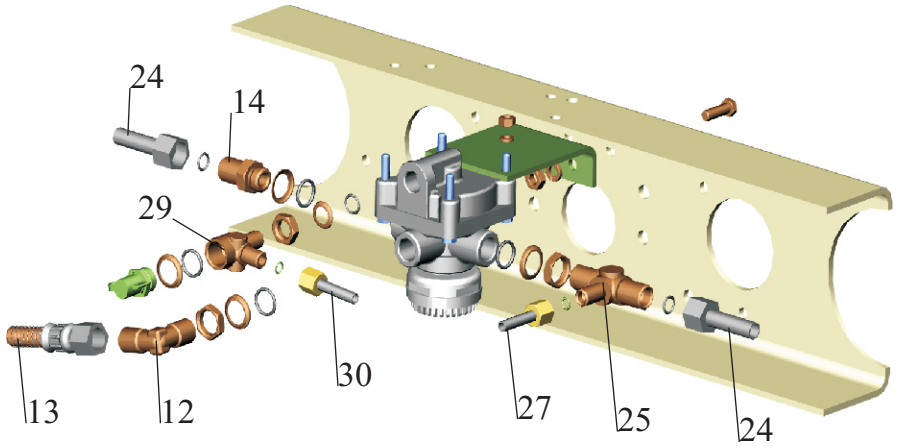

Рис. 122 Установка ускорительного клапана 54401-3518004
и присоединительной арматуры
Fig. 122 Installation of relay valve 54401-3518004 and attach accessories

Поз. Pos.	**№ детали** Part №	**Наименование** Description	**Количество** Quantity	
			Рис. 1	**Рис. 2**
1.	54401-3518008	Кронштейн *Bracket*	1	1
2.	201499	Болт М10-6gх30 *Bolt*	2	2
3.	252136	Шайба 10 ОТ *Washer*	2	2
4.	250512	Гайка М10-6Н *Nut*	2	2
5.	64221-3518010-10 11.3518010-020 (ПААЗ) 100-3518010-10 (РААЗ г. Рославль)	Клапан ускорительный *Relay valve*	1	1
6.	432 407 070 0 (Wabco) 8088.00.00.000 (БелОМО г. Минск) 25.3518045 (РААЗ г. Рославль) SIL68A (Knorr)	Глушитель *Muffler*	1	1
7.	252135	Шайба 8Т *Washer*	2	2
8.	250510	Гайка М8-6Н *Nut*	2	2
9.*	020-025-30-2-3	Кольцо 020-025-30-2-3 *Ring*	11	5
10. *	376145	Шайба 22 *Washer*	11	5
11. *	374939	Гайка М22х1,5-6Н *Nut*	7	3
12. *	402801	Угольник *Elbow*	3	1
13. *	5336-3506187-01	Шланг *Hose*	1	1
-		К ресиверу *To receiver*	-	-
14. *	404314	Штуцер *Union*	1	1
15. *	64221-3562010 100-3562010	Клапан двухмагистральный *Two-way valve*	2	-
16. *	401135	Гайка переходная *Nut adapter*	2	-

17. *	010-014-25-2-3	Кольцо 010-014-25-2-3 *Ring*	2	-
18. *	375818	Шайба 12 *Washer*	2	-
19. *	374614	Гайка М12х1,5-6Н *Nut*	2	-
20. *	403010	Тройник *T-piece*	1	-
21. *	534005-3506110	Трубка *Pipe*	1	-
-		К клапану ПБС *To valve*	-	-
22. *	534005-3506112	Трубка *Pipe*	1	-
23. *	012-016-25-2-3	Кольцо 012-016-25-2-3 *Ring*	2	2
24. *	534005-3506120	Трубка *Pipe*	2	2
-		К задним модуляторам *To rear modulators*	-	-
25. *	403043	Тройник *T-piece*	1	1
26. *	008-011-19-2-3	Кольцо 008-011-19-2-3 *Ring*	2	2
27. *	5440-3506124-10	Трубка *Pipe*	1	1
-		К тормозному крану *To brake valve*	-	-
28. *	402737	Угольник *Elbow*	1	-
29. *	403062	Тройник *T-piece*	1	1
30. *	534005-3506258	Трубка *Pipe*	1	1
-		К регулятору тормозных сил *To brake force regulator*	-	-
31. *	5336-3515410 105.069.05.000 100-3515310	Клапан контрольного вывода *Check outlet valve*	1	1

* - присоединительная арматура входит в установки пневмотормозов
attach accessories is enters into installations of pneumobrakes:

Рис. 1
54401-3500003, 54401-3500003-060, 54401-3500003-700, 54401-3500003-760;
544008-3500003-070, 544008-3500003-090, 544008-3500003-770, 544008-3500003-790

Рис. 2
544008-3500003-071, 544008-3500003-091, 544008-3500003-771, 544008-3500003-791

Рис. 123 Крепление клапана ускорительного и присоединительной арматуры

Fig. 123 Mounting of relay valve and attach accessories

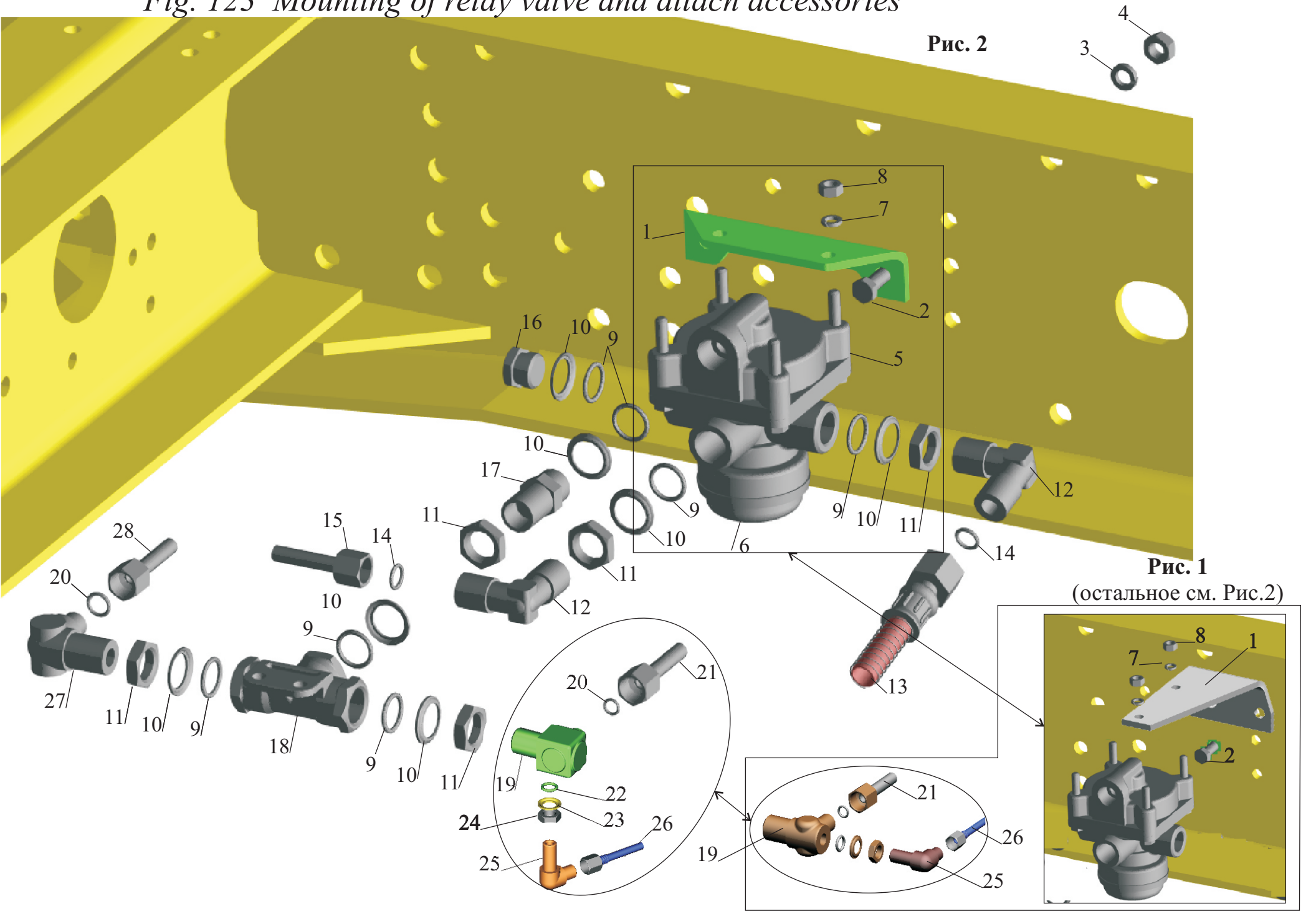

Рис. 123 Крепление клапана ускорительного
и присоединительной арматуры
Fig. 123 Mounting of relay valve and attach accessories

Поз. Pos.	**№ детали** Part №	**Наименование** Description	**Количество** Quantity		
			Рис. 1	**Рис. 2**	
			544003-3518004 1)	**543240-3518004 2)**	**544008-3518004 3)**
1.	54323-3518008	Кронштейн *Bracket*	-	1	1
-	533702-3533016	Кронштейн *Bracket*	1	-	-
2.	201499	Болт М10-6gх30 *Bolt*	2	2	-
	201501	Болт М10-6gх35 *Bolt*	-	-	2
3.	252136	Шайба 10 ОТ *Washer*	2	2	2
4.	250512	Гайка М10-6Н *Nut*	2	2	2
5.	**64221-3518010-10** 11.3518010-20 (ПААЗ) 100-3518010-10 (РААЗ г. Рославль)	Клапан ускорительный *Relay valve*	1	1	1
6.	**432 407 070 0** 25.3518045 (РААЗ г. Рославль) 8088.00.00.000 (БелОМО г. Минск) SIL68A (Knorr)	Глушитель *Muffler*	1	1	1
7.	252135	Шайба 8Т *Washer*	2	2	2
8.	250510	Гайка М8-6Н *Nut*	2	2	2
9.*	020-025-30-2-3	Кольцо 020-025-30-2-3 *Ring*	7	7	7
10. *	376145	Шайба 22 *Washer*	7	7	7
11. *	374939	Гайка М22х1,5-6Н *Nut*	5	5	5

12. *	402801 402801-01	Угольник *Elbow*	2	2	2
13. *	5440-3506085	Шланг *Hose*	1	-	-
-	5336-3506085-01	Шланг *Hose*	-	1	-
-	6422-3506085-01	Шланг *Hose*	-	-	1
-		К задним тормозным камерам *To rear brake chambers*	-	-	-
14. *	012-016-25-2-3	Кольцо 012-016-25-2-3 *Ring*	2	2	2
15. *	544021-3506184	Трубка *Pipe*	1	-	-
-		К ресиверу *To receiver*	-	-	-
-	6422-3506085-01	Шланг *Hose*	-	1	1
-		К крестовине *To cross piece*	-	-	-
16. *	378609	Пробка М22х1,5-6g *Plug*	1	1	1
17. *	404314	Штуцер *Union*	1	1	1
18. *	64221-3562010	Клапан двухмагистральный *Two-way valve*	1	1	1
19. *	403073	Угольник *Elbow*	1	-	-
-	403041	Угольник *Elbow*	-	1	1
20. *	008-011-19-2-3	Кольцо 008-011-19-2-3 *Ring*	2	2	2
21. *	544021-3506136	Трубка *Pipe*	1	1	1
-		К крану стояночного тормоза *To valve parking brake*	-	-	-
22. *	010-014-25-2-3	Кольцо 010-014-25-2-3 *Ring*	1	1	1
23. *	375818	Шайба 12 *Washer*	1	1	1
24. *	374614	Гайка М12х1,5-6Н *Nut*	1	1	1
25. *	402737	Угольник *Elbow*	1	1	1
26. *	544021-3506108-010	Трубка *Pipe*	1	-	-

-	54401-3506108-010	Трубка *Pipe*	-	1	1
-		К датчику *To sensor*	-	-	-
27. *	402741 402741-01	Угольник *Elbow*	1	1	1
28. *	544021-3506254	Трубка *Pipe*	1	-	-
-	534005-3506254	Трубка *Pipe*	-	1	1
-		К регулятору тормозных сил *To brake force regulator*	-	-	-

* - присоединительная арматура входит в установки пневмотормозов
attach accessories is enters into installations of pneumobrakes:

1) - 544008-3500003-020, 544008-3500003-021, 544008-3500003-040, 544008-3500003-041

2) - 54401-3500003, 54401-3500003-060, 54401-3500003-700, 54401-3500003-760

3) - 544008-3500003-070, 544008-3500003-071, 544008-3500003-090, 544008-3500003-091, 544008-3500003-770, 544008-3500003-771, 544008-3500003-790, 544008-3500003-791

Рис. 124 Установка ускорительного клапана и присоединительной арматуры

Fig. 124 Installation of relay valve and attach accessories

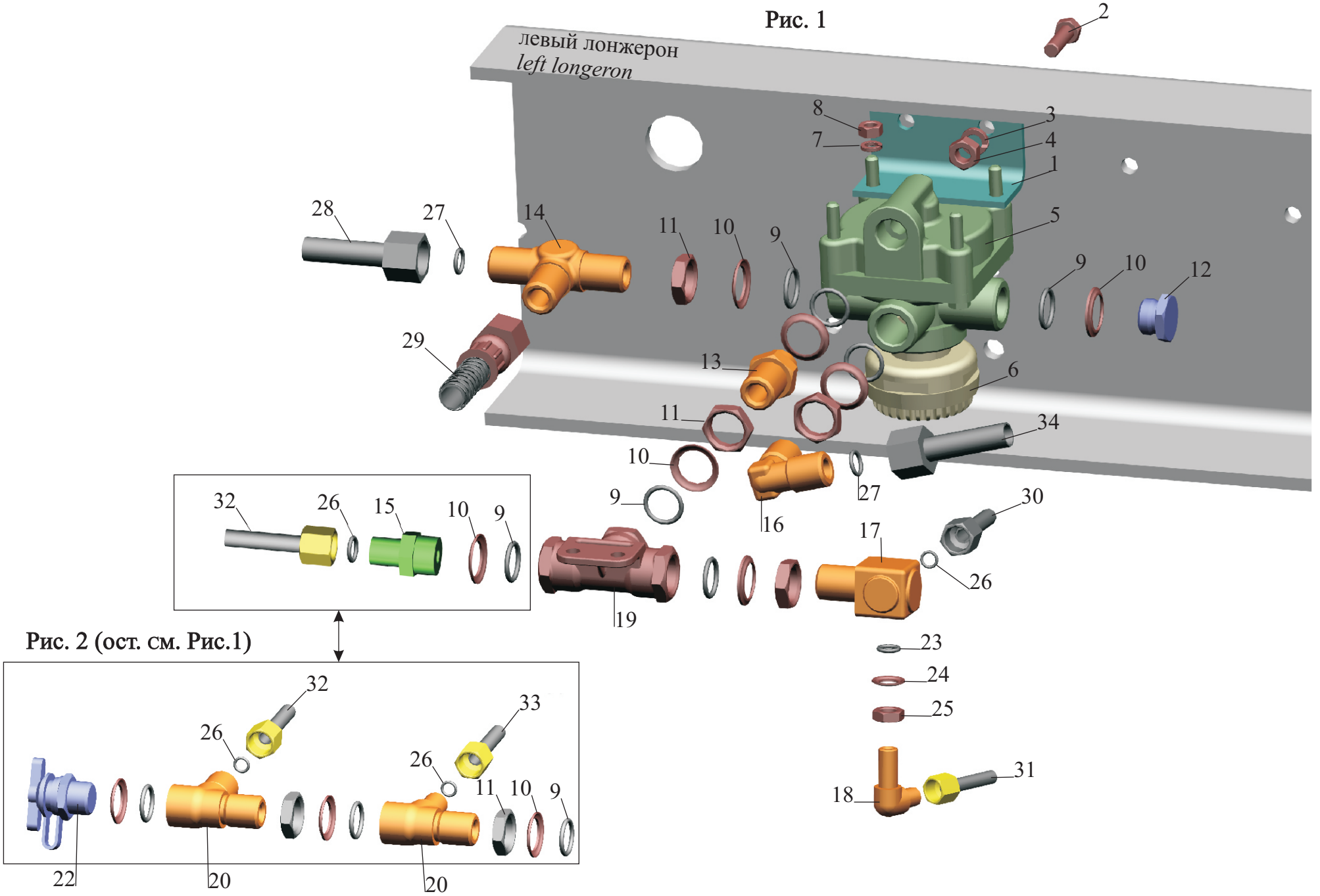

Рис. 124 Установка ускорительного клапана
и присоединительной арматуры
Fig. 124 Installation of relay valve and attach accessories

Поз. Pos.	**№ детали** Part №	**Наименование** Description	**Количество** Quantity		
			Рис. 1	**Рис. 2**	
			555102-3518004 1)	**555102-3518004 2)**	**643008-3518004 3)**
1.	504В-3518008 И	Кронштейн *Bracket*	1	1	1
2.	201499	Болт М10-6gх30 *Bolt*	2	2	-
-	201501	Болт М10-6gх35 *Bolt*	-	-	2
3.	252136	Шайба 10 ОТ *Washer*	2	2	2
4.	250512	Гайка М10-6Н *Nut*	2	2	2
5.	64221-3518010-10 11.3518010-020 (ПААЗ) 100-3518010-10 (РААЗ г. Рославль)	Клапан ускорительный *Relay valve*	1	1	1
6.	432 407 070 0 (Wabco) 8088.00.00.000 (БелОМО г. Минск) 25.3518045 (РААЗ г. Рославль) SIL68A (Knorr)	Глушитель *Muffler*	1	1	1
7.	252135	Шайба 8Т *Washer*	2	2	2
8.	250510	Гайка М8-6Н *Nut*	2	2	2
9*	020-025-30-2-3	Кольцо 020-025-30-2-3 *Ring*	7	9	9
10*	376145	Шайба 22 *Washer*	7	9	9
11*	374939	Гайка М22х1,5-6Н *Nut*	4	6	6
12*	378609	Пробка М22х1,5-6g *Plug*	1	1	1
13*	404314	Штуцер *Union*	1	1	1

14*	401438	Тройник *T-piece*	1	1	1
15*	404304	Штуцер *Union*	1	-	-
16*	402801 402801-01	Угольник *Elbow*	1	1	1
17*	403073	Тройник *T-piece*	1	1	1
18*	402737	Угольник *Elbow*	1	1	1
19*	64221-3562010 100-3562010	Клапан двухмагистральный *Two-way valve*	1	1	1
20*	403062	Тройник *T-piece*	-	2	2
22*	5336-3515410 105.069.05.000 100-3515310	Клапан контрольного вывода *Check outlet valve*	-	1	1
23*	010-014-25-2-3	Кольцо 010-014-25-2-3 *Ring*	1	1	1
24*	375818	Шайба 12 *Washer*	1	1	1
25*	374614	Гайка М12х1,5-6Н *Nut*	1	1	1
26*	008-011-19-2-3	Кольцо 008-011-19-2-3 *Ring*	2	3	3
27*	012-016-25-2-3	Кольцо 012-016-25-2-3 *Ring*	2	2	2
28*	643021-3506118	Трубка *Pipe*	1	1	1
-		К задним тормозным камерам *To rear brake chambers*	-	-	-
29*	6422-3506085-01	Шланг *Hose*	1	1	1
-		К тормозным камерам на среднем мосту *To brake chambers on intermediate axle*	-	-	-
30*	643021-3506136	Трубка *Pipe*	1	1	1
-		К тройнику *To t-piece*	-	-	-
31*	643021-3506108	Трубка *Pipe*	1	1	1
-		К блоку датчиков *To sensor block*	-	-	-

32*	643021-3506254	Трубка *Pipe*	1	-	-
-	643021-3506254-010	Трубка *Pipe*	-	1	1
		К регулятору тормозных сил *To brake force regulator*			
33*	643021-3506289-010	Трубка *Pipe*	-	1	1
-		К тормозному крану *To brake crane*	-	-	-
34*	643021-3506184	Трубка *Pipe*	1	1	1
-		К ресиверу *To receiver*	-	-	-

* - присоединительная арматура входит в установки пневмотормозов
attach accessories is enters into installations of pneumobrakes:

Рис. 1
Fig. 1
1) – 643008-3500003, 643008-3500003-010, 643008-3500003-050, 643008-3500003-060

Рис. 2
Fig. 2

2) – 643008-3500003-030, 643008-3500003-040, 643008-3500003-055, 643008-3500003-065

3) - 6430-3500008-070, 6430-3500008-071, 6430-3500008-090, 6430-3500008-091, 643008-3500008-070, 643008-3500008-071, 643008-3500008-090, 643008-3500008-091, 643008-3500008-770, 643008-3500008-771, 643008-3500008-790, 643008-3500008-791

Рис.125 Установка тормозных камер и присоединительной арматуры.

Fig.125 Installation of brake chambers and connected equipment.

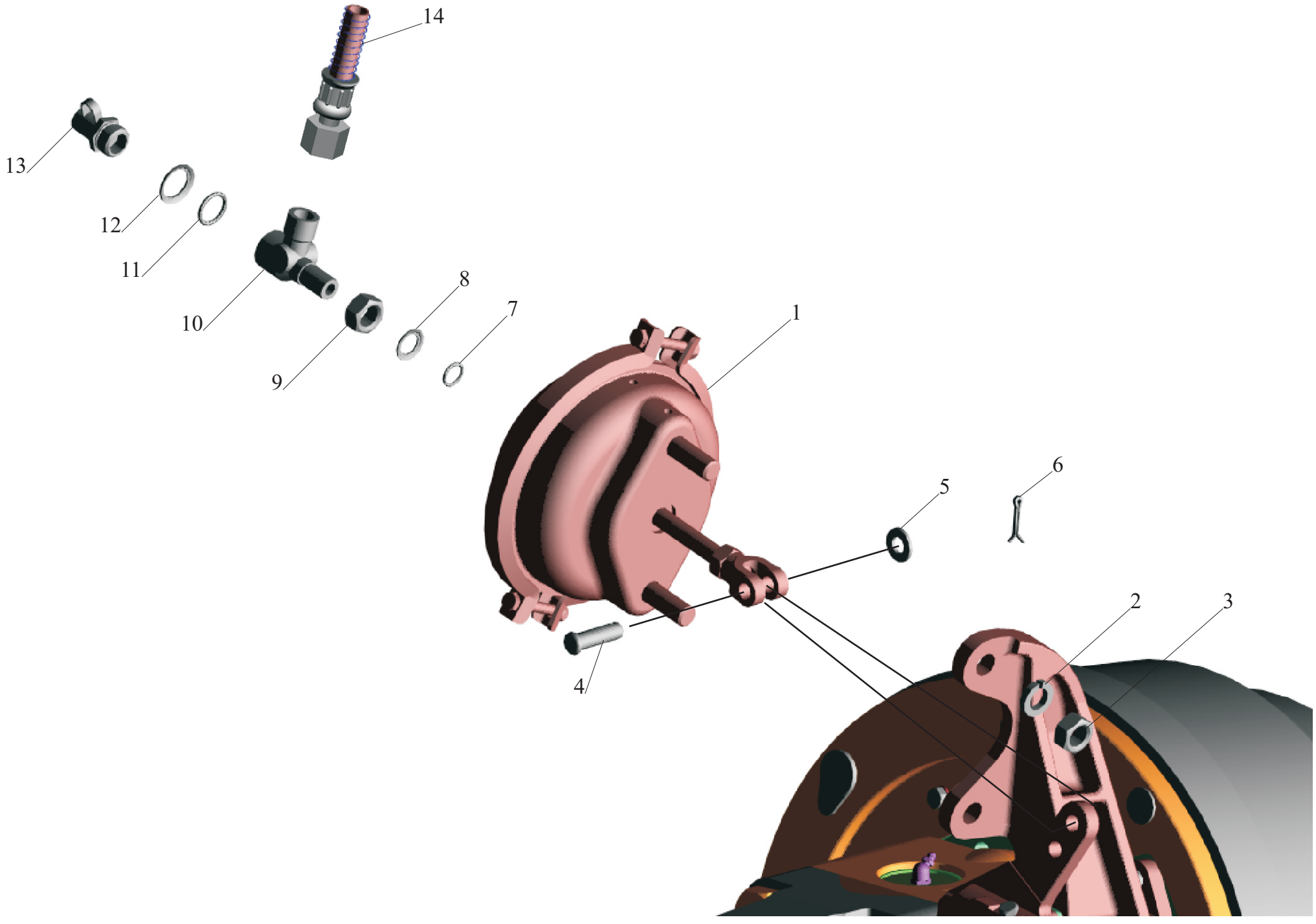

*Рис.*125 Установка тормозных камер и присоединительной арматуры.
Fig.125 Installation of brake chambers and connected equipment

Поз. Pos.	**№ детали** Part №	**Наименование** Description	**Количество** Quantity	
			6422-3519001-10 1)	**643008-3519001 2)**
1.	5336-3519211	Тормозная камера тип 24” *Brake chamber*	1	-
**	100-3519210-01	Тормозная камера тип 24” *Brake chamber*		
**	24.3519010-01	Тормозная камера тип 24” *Brake chamber*		
	5336-3519210	Тормозная камера тип 24” *Brake chamber*	1	-
**	100-3519210-01	Тормозная камера тип 24” *Brake chamber*		
**	24.3519010-01	Тормозная камера тип 24” *Brake chamber*		
	30.3519010-10	Тормозная камера тип 30” *Brake chamber*	-	2
**	30.3519010	Тормозная камера тип 30” *Brake chamber*	-	2
2.	252139	Шайба 16ОТ *Washer*	4	4
3.	374727	Гайка М16х1.5-6Н *Nut*	4	4
4.	260089	Палец 12х40 *Pin*	2	2
5.	252007	Шайба 12 *Washer*	2	2
6.	258052	Шплинт 4х20 *Cotter pin*	2	2
7.*	014-018-25-2-3	Кольцо 014-018-25-2-3 *Ring*	2	2
8.*	375960	Шайба 16 *Washer*	2	2
9.*	250636	Гайка М16х1.5-6Н *Nut*	2	2
10.*	402932	Угольник *Elbow*	2	2
11.*	020-025-30-2-3	Кольцо 020-025-30-2-3 *Ring*	2	2
12.*	376145	Шайба 22 *Washer*	2	2

13.*	5336-3515410	Клапан контрольного вывода *Gauging and air blecedoff valve*	2	2
14.*	6422-3506085-01	Шланг *Hose*	2	2
-		От модулятора АБС *From modulator ABS*	-	-

**-доп. замена

** *-permissible replacement*

*- присоединительная арматура входит в установку пневмотормозов (см. таблицы комплектаций)
attach accessories is included into installation of pneumobrakes (see the tables complete sets)

1) 54401-3500003, 54401-3500003-700, 54401-3500003-060, 54401-3500003-760
544008-3500003-020, 544008-3500003-021, 544008-3500003-040, 544008-3500003-041

643008-3500003, 643008-3500003-010, 643008-3500003-030, 643008-3500003-040,
643008-3500003-050, 643008-3500003-055, 643008-3500003-060, 643008-3500003-065
6430-3500003-070, 6430-3500003-071, 6430-3500003-090, 6430-3500003-091

2) 544008-3500003-070, 544008-3500003-071, 544008-3500003-090, 544008-3500003-091,
544008-3500003-770, 544008-3500003-771, 544008-3500003-790, 544008-3500003-791

643008-3500003-070, 643008-3500003-071, 643008-3500003-090, 643008-3500003-091,
643008-3500003-770, 643008-3500003-771, 643008-3500003-790, 643008-3500003-791,

Рис.126 Установка задних тормозных камер 5440-3519002-10 и присоединительной арматуры (пневмоподвеска).

Fig.126 Installation of brake chambers 5440-3519002-10 and attach accessories

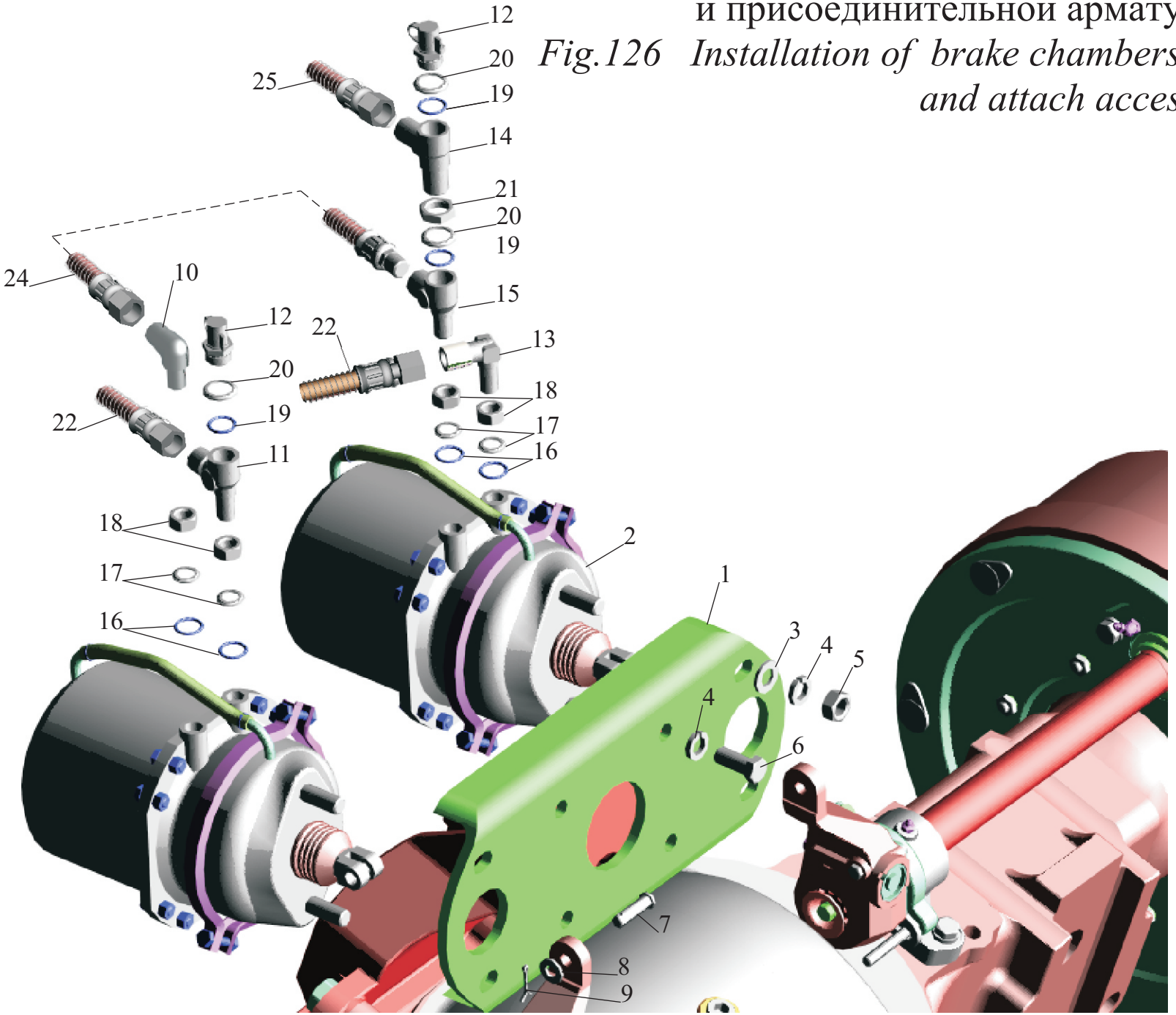

Рис.126 Установка задних тормозных камер 5440-3519002-10
и присоединительной арматуры (пневмоподвеска).
Fig.126 Installation of brake chambers 5440-3519002-10 and attach accessories

Поз. Pos.	**№ детали** Part №	**Наименование** Description	**Количество** Quantity
1.	5440-3519177	Пластина *Plate*	1
2.	544008-3519300 заготовка BZ 9664 (Knorr-Bremse)	Тормозная камер тип 30”/30” *Brake chamber*	2
-	544008-3519300-001 заготовка 925 492 000 0 (Wabco)	Тормозная камер тип 30”/30” *Brake chamber*	2
3.	252017	Шайба 16 *Washer*	4
4.	252139	Шайба 16 ОТ *Washer*	8
5.	250561	Гайка М16х1.5-6Н *Nut*	4
6.	372592	Болт М16х1.5-6gх35 *Bolt*	4
7.	260089	Палец 12х40 *Pin*	2
8.	252007	Шайба 12 *Washer*	2
9.	258052	Шплинт 4х20 *Cotter pin*	2
10.*	402769	Угольник *Elbow*	1
11.*	402932	Угольник *Elbow*	1
12.*	5336-3515410	Клапан контрольного вывода *Check outlet valve*	2
13.*	402967	Угольник *Elbow*	1
14.*	403063	Тройник *T-piece*	1
15.*	403082	Тройник *T-piece*	1
16.*	014-018-25-2-3	Кольцо 014-018-25-2-3 *Ring*	4
17.*	375960	Шайба 16	4

		Washer	
18.*	250636	Гайка М16х1.5-6Н *Nut*	4
19.*	020-025-30-2-3	Кольцо 020-025-30-2-3 *Ring*	3
20.*	376145	Шайба 22 *Washer*	3
21.*	374939	Гайка М22х1.5-6Н *Nut*	1
22.*	5440-3506085	Шланг *Hose*	2
-		К модулятору *To modulator*	-
24.*	500-3506060-Б2	Шланг *Hose*	1
25.*	5440-3506085	Шланг *Hose*	1
-		К ускорительному клапану *To relay valve*	-

*- присоединительная арматура входит в установку пневмотормозов (см. таблицы комплектаций)
attach accessories is included into installation of pneumobrakes (see the tables complete sets)

544008-3500003-020, 544008-3500003-021,
544008-3500003-040, 544008-3500003-041

Рис. 127 Установка задних тормозных камер 5440-3519002-10

Fig.127 Installation of brake chambers 5440-3519002-10

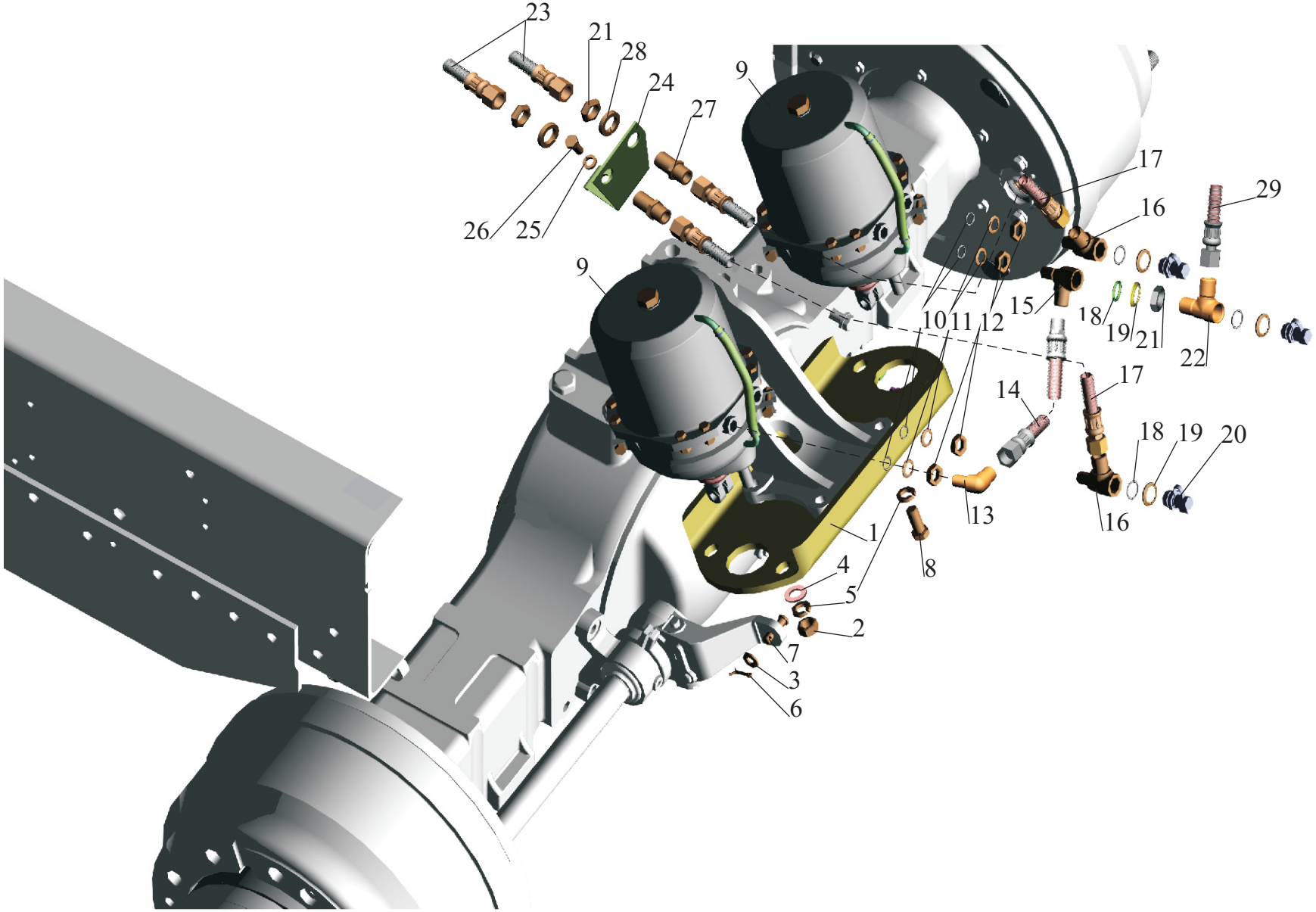

Рис. 127 Установка задних тормозных камер 5440-3519002-10
Fig.127 Installation of brake chambers 5440-3519002-10

Поз. Pos.	**№ детали** Part №	**Наименование** Description	**Количество** Quantity
1.	5440-3519177	Пластина *Plate*	1
2.	250561	Гайка М16х1.5-6Н *Nut*	4
3.	252007	Шайба 12 *Washer*	2
4.	252017	Шайба 16 *Washer*	4
5.	252139	Шайба 16 ОТ *Washer*	8
6.	258052	Шплинт 4х20 *Cotter pin*	2
7.	260089	Палец 12х40 *Pin*	2
8.	372592	Болт М16х1.5-6gх35 *Bolt*	4
9.	544008-3519300 заготовка BZ 9664 (Knorr-Bremse)	Тормозная камер тип 30”/30” *Brake chamber*	2
	544008-3519300-001 заготовка 925 492 000 0 (Wabco)	Тормозная камер тип 30”/30” *Brake chamber*	2
10.*	014-018-25-2-3	Кольцо 014-018-25-2-3 *Ring*	4
11.*	375960	Шайба 16 *Washer*	4
12.*	250636	Гайка М16х1.5-6Н *Nut*	4
13.*	402769	Угольник *Elbow*	1
14.*	500-3506060-Б2	Шланг *Hose*	1
15.*	403082	Тройник *T-piece*	1
16.*	402932	Угольник *Elbow*	2
17.*	5549-3506187-02	Шланг *Hose*	2
18.*	020-025-30-2-3	Кольцо 020-025-30-2-3 *Ring*	4
19.*	376145	Шайба 22 *Washer*	4
20.*	5336-3515410	Клапан контрольного вывода *Check outlet valve*	3
	13.3515310		

21.*	250659	Гайка М22х1.5-6Н *Nut*	3
22.*	403063	Тройник *T-piece*	1
23*	5336-3506085-01	Шланг *Hose*	2
-		К задним модуляторам *To rear modulators*	+
24*	544008-3506054	Кронштейн *Bracket*	1
25*	252137	Шайба 12 ОТ *Washer*	1
26*	201558	Болт М12-6gх25 *Bolt*	1
27*	404319	Штуцер *Union*	2
28*	252142	Шайба 22Т *Washer*	2
29*	6422-3506085-01	Шланг *Hose*	1
-		К клапану ускорительному *To relay valve*	+

*- присоединительная арматура входит в установку пневмотормозов (см. таблицы комплектаций)
attach accessories is included into installation of pneumobrakes (see the tables complete sets)

54401-3500003, 54401-3500003-700, 54401-3500003-060, 54401-3500003-760

544008-3500003-070, 544008-3500003-071, 544008-3500003-090, 544008-3500003-091, 544008-3500003-770, 544008-3500003-771, 544008-3500003-790, 544008-3500003-791

Рис. 128 Установка задних тормозных камер и присоединительной арматуры

Fig. 128 Installation of brake chambers and attach accessories

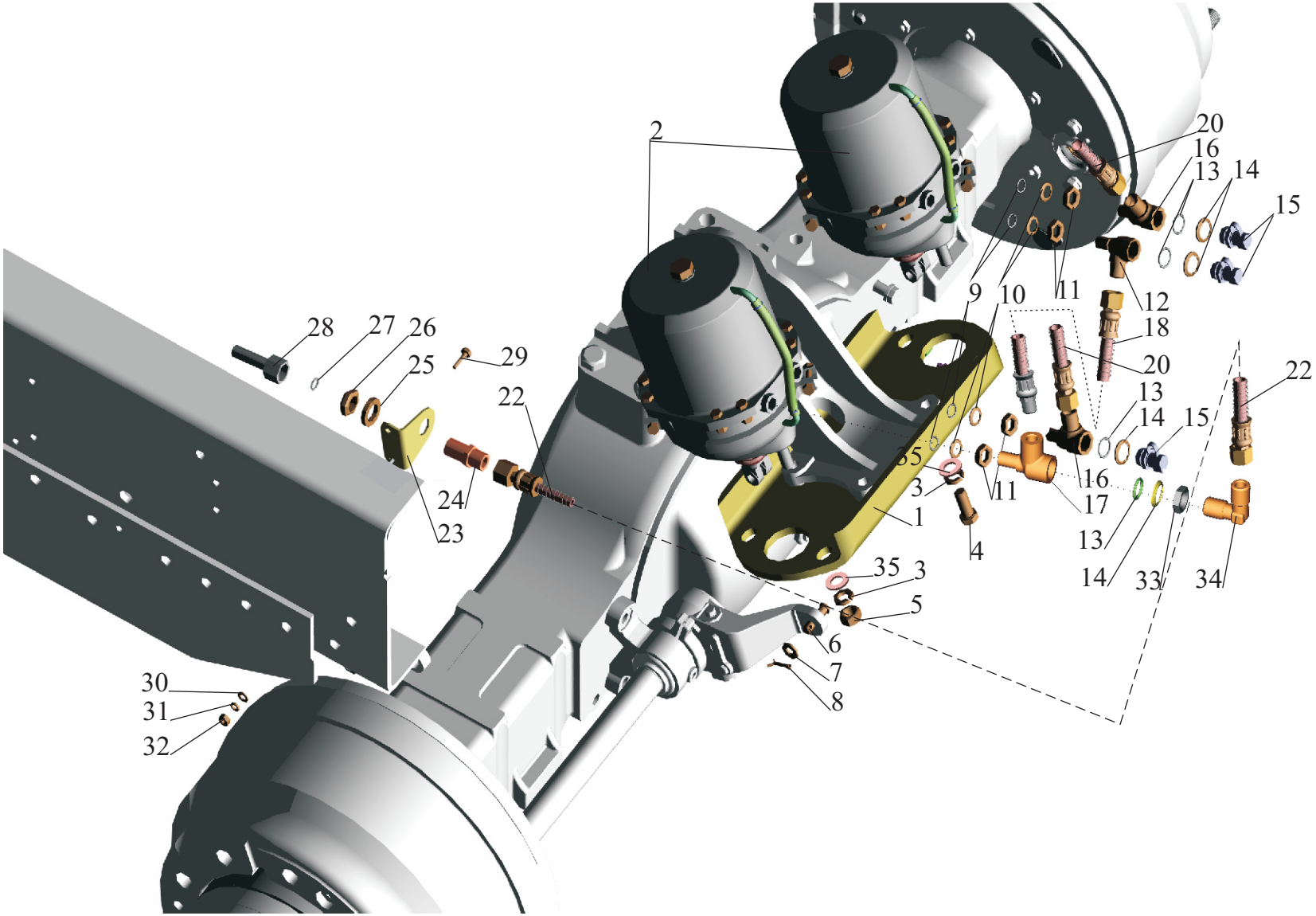

Рис. 128 Установка задних тормозных камер и присоединительной арматуры
Fig.128 Installation of brake chambers and attach accessories

Поз. Pos.	**№ детали** Part №	**Наименование** Description	**Количество** Quantity	
			5440-3519002-10 1)	**6430-3519002-10 2)**
1.	5440-3519177	Пластина *Plate*	1	1
2.	544008-3519300 заготовка BZ 9664 (Knorr-Bremse)	Тормозная камер тип 30”/30” *Brake chamber*	2	-
**	544008-3519300-001 заготовка 925 492 000 0 (Wabco)	Тормозная камер тип 30”/30” *Brake chamber*		
	100-3519200-40	Тормозная камера 24”/24” *Brake chamber*	-	2
3.	252139	Шайба 16 ОТ *Washer*	4	4
4.	372592	Болт М16х1.5-6gх35 *Bolt*	4	4
5.	374727	Гайка М16х1.5-6Н *Nut*	4	4
6.	260089	Палец 12х40 *Pin*	2	2
7.	252007	Шайба 12 *Washer*	2	2
8.	258052	Шплинт 4х20 *Cotter pin*	2	2
9.*	014-018-25-2-3	Кольцо 014-018-25-2-3 *Ring*	4	4
10.*	375960	Шайба 16 *Washer*	4	4
11.*	250636	Гайка М16х1.5-6Н *Nut*	4	4
12.*	403068	Тройник *T-piece*	1	1
13.*	020-025-30-2-3	Кольцо 020-025-30-2-3 *Ring*	3	3
14.*	376145	Шайба 22 *Washer*	3	3
15.*	5336-3515410	Клапан контрольного вывода *Check outlet valve*	3	3
16.*	402932	Угольник *Elbow*	2	2
17.*	403082	Тройник *T-piece*	1	1
18.*	500-3506060-Б2	Шланг *Hose*	1	1

20.*	5336-3506085-01	Шланг *Hose*	2	2
		К модулятору *To modulator*	-	-
22.*	6422-3506085-01	Шланг *Hose*	1	1
23*	5551-3506082	Кронштейн *Bracket*	1	1
24*	404319	Штуцер *Union*	1	1
25*	252142	Шайба 22Т *Washer*	1	1
26*	250659	Гайка М22х1.5-6Н *Nut*	1	1
27*	012-016-25-2-3	Кольцо 012-016-25-2-3 *Ring*	1	1
28*	643021-3506118	Трубка *Pipe*	1	1
		К клапану ускорительному *To the valve accelerating*	-	-
29*	201458	Болт М8-6gх25 *Bolt*	2	2
30*	252005	Шайба 8 *Washer*	2	2
31*	252135	Шайба 8 Т *Washer*	2	2
32*	250510	Гайка М8-6Н *Nut*	2	2
33*	374939	Гайка М22х1,5-6Н *Nut*	1	1
34*	402801	Угольник *Elbow*	1	1
35	252017	Шайба 16 *Washer*	4	4

**-доп. замена

** *-permissible replacement*

*- присоединительная арматура входит в установку пневмотормозов (см. таблицы комплектаций)
attach accessories is included into installation of pneumobrakes (see the tables complete sets)

1) 643008-3500003-770, 643008-3500003-771, 643008-3500003-790, 643008-3500003-791, 643008-3500003-071,

2) 6430-3500003-070, 6430-3500003-071, 6430-3500003-090, 6430-3500003-091
643008-3500003-070, 643008-3500003-090, 643008-3500003-091,

643008-3500003, 643008-3500003-010, 643008-3500003-030, 643008-3500003-040, 643008-3500003-050, 643008-3500003-055, 643008-3500003-060, 643008-3500003-065

Рис. 129 Крепление тормозных камер на среднем мосту

Fig. 129 Installation of brake chambers on axle intermediate

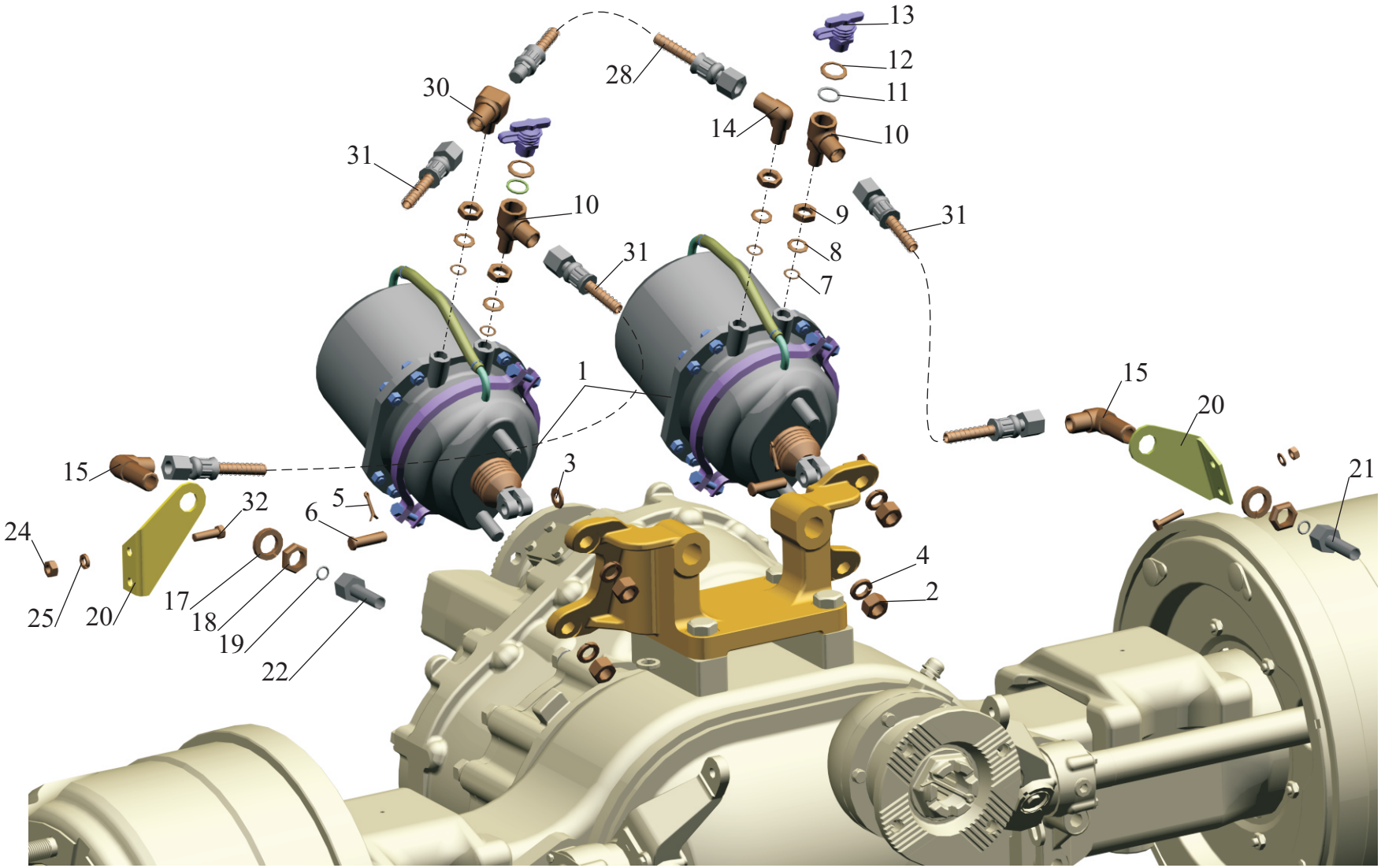

Рис. 129 Крепление тормозных камер на среднем мосту
Fig. 129 Installation of brake chambers on axle intermediate

Поз. Pos.	**№ детали** Part №	**Наименование** Description	**Количество** Quantity		
			64302-3519003		**643008-3519003**
			1)	**2)**	**3)**
1.	64302-3519200	Камера тормозная (тип 24/24) *Brake chamber*	2	2	-
	643008-3519300-001 925 492 000 0 (Wabco) - заготовка	Камера тормозная с пружинным энергоаккумулятором тип 30/30 *Brake chamber*			2
2	374727	Гайка М16х1,5-6Н *Nut*	4	4	4
3	252007	Шайба 12 *Washer*	2	2	2
4	252139	Шайба 16 ОТ *Washer*	4	4	4
5	258052	Шплинт 4х20 *Cotter pin*	2	2	2
6	260089	Палец 12х40 *Pin*	2	2	2
7*	014-018-25-2-3	Кольцо *Ring*	4	4	4
8.*	375960	Шайба 16 *Washer*	4	4	4
9.*	250636	Гайка М16х1.5-6Н *Nut*	4	4	4
10.*	402932	Угольник *Elbow*	2	2	2
11.*	020-025-30-2-3	Кольцо *Ring*	2	2	2
12.*	376145	Шайба 22 *Washer*	2	2	2
13.*	5336-3515410	Клапан контрольного вывода *Check outlet valve*	2	2	2
-	13.3515310	Клапан контрольного вывода *Check outlet valve*			
14.*	402769	Угольник *Elbow*	1	1	1
15.*	379755	Угольник *Elbow*	2	2	2
17.*	252142	Шайба 22 Т *Washer*	2	2	2
18.*	250659	Гайка М22х1,5-6Н *Nut*	2	2	2
19*	012-016-25-2-3	Кольцо *Ring*	2	2	2

20.*	64221-3506061	Кронштейн *Bracket*	2	2	2
21*	6430-3506286-10	Трубка *Pipe*	1	-	-
	643021-3506178	Трубка *Pipe*	-	1	1
-		К модулятору *To modulator*			
22*	6430-3506178-10	Трубка *Pipe*	1	-	-
	643021-3506178-010	Трубка *Pipe*	-	1	1
-		К модулятору *To modulator*	-	-	-
24*	250512	Гайка М10-6Н *Nut*	4	4	4
25*	252136	Шайба 10 ОТ *Washer*	4	4	4
28*	500-3506060-Б2	Шланг *Hose*	1	1	1
30*	403111	Тройник *T-piece*	1	1	1
31*	6422-3506085-01	Шланг *Hose*	3	3	3
32*	201499	Болт М10-6gх30 *Bolt*	2	2	2

*- присоединительная арматура входит в установку пневмотормозов (см. таблицы комплектаций)
attach accessories is included into installation of pneumobrakes (see the tables complete sets)

1) 643008-3500003, 643008-3500003-010, 643008-3500003-050, 643008-3500003-060,

2) 643008-3500003-030, 643008-3500003-040, 643008-3500003-055, 643008-3500003-065, 6430-3500003-070, 6430-3500003-071, 6430-3500003-090, 6430-3500003-091

3) 643008-3500003-070, 643008-3500003-071, 643008-3500003-090, 643008-3500003-091, 643008-3500003-770, 643008-3500003-771, 643008-3500003-790, 643008-3500003-791,

Рис. 130 Пневмовыводы на полуприцеп 544008-3521004.

Fig. 130 Pneumatic leads on semi trailer 544008-3521004

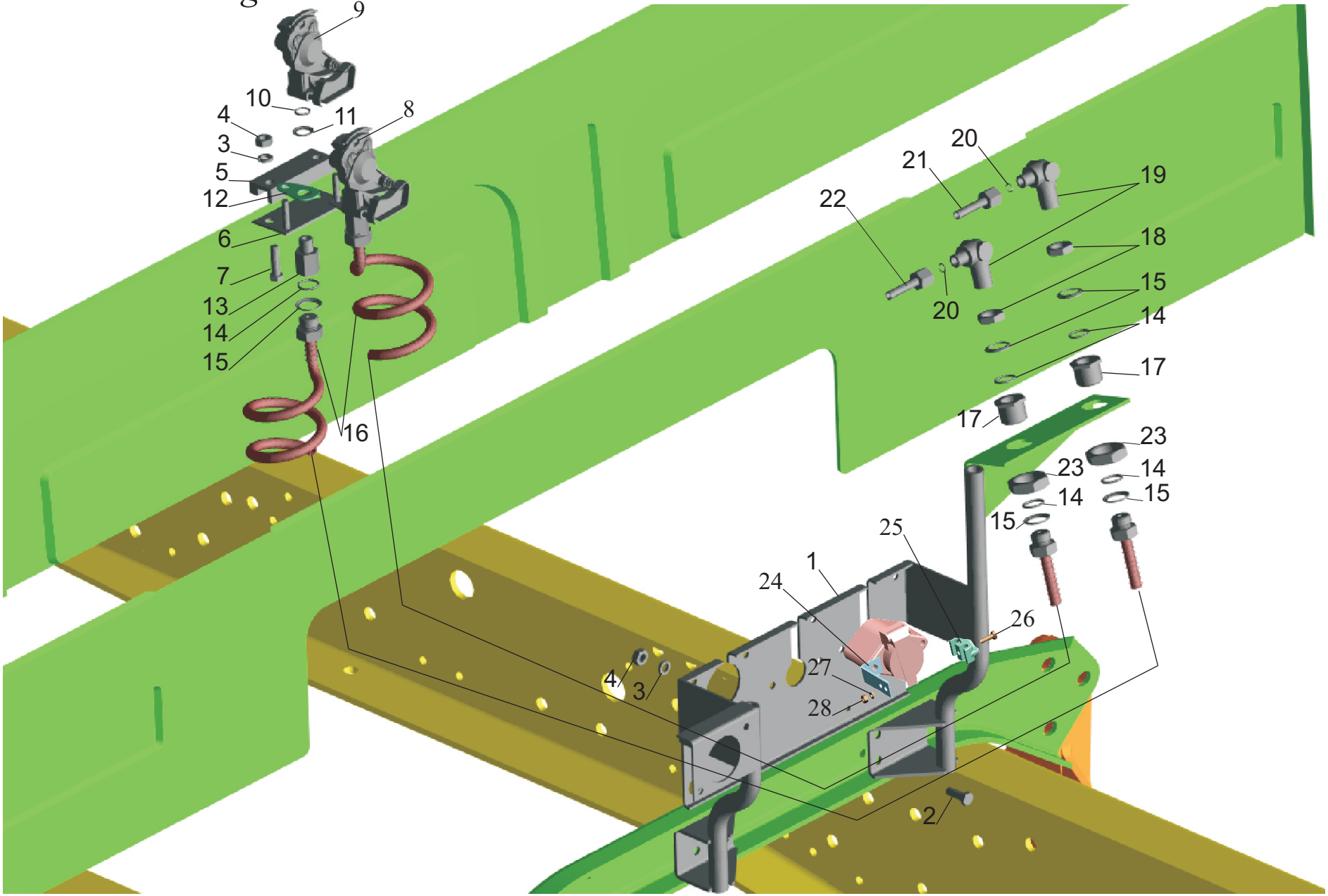

Рис. 130 Пневмовыводы на полуприцеп 544008-3521004.
Fig. 130 Pneumatic leads on semi trailer 544008-3521004

Входят во все установки пневмотормозов (см. таблицы комплектаций)
Enter into all installations of pneumobrakes (see the tables complete sets)

Поз. Pos.	**№ детали** Part №	**Наименование** Description	**Количество** Quantity
1.	544008-3521036	Кронштейн *Bracket*	1
2.	201497	Болт М10-6gх25 *Bolt*	6
3.	252136	Шайба 10 ОТ *Washer*	8
4.	250512	Гайка М10-6Н *Nut*	8
5.	6430-8008059	Прижим *Hold down*	1
6.	643020-3521050	Кронштейн *Bracket*	1
7.	201501	Болт М10-6gх35 *Bolt*	2
8.	64226-3521111	Головка соединительная (желтая крышка) *Connecting head (yellow cover)*	1
9.	64226-3521110	Головка соединительная (красная крышка) *Connecting head (red cover)*	1
10.	014-018-25-2-2	Кольцо *Ring*	2
11.	375960	Шайба 16 *Washer*	2
12.	643020-3521056	Пластина *Plate*	2
13.	404303	Штуцер *Union*	2
14.	020-025-30-2-3	Кольцо Ring	6
15.	376145	Шайба 22 *Washer*	6
16.	64221-3506380	Трубопровод спиральный *Spiral manifold*	2
17.	64221-3506084	Штуцер *Union*	2

18.	374939	Гайка М22х1,5-6Н *Nut*	2
19.	402741	Угольник *Elbow*	2
20.	008-011-19-2-2	Кольцо *Ring*	2
21.	544021-3506336	Трубка *Pipe*	1
		К клапану управления тормозами прицепа *To trailer brake control valve*	
22.	544021-3506337	Трубка *Pipe*	1
		К клапану управления тормозами прицепа *To trailer brake control valve*	
23.	375086	Гайка М30х2-5Н6Н *Nut*	2
8,10,11 12,13,14 15,16	643020-3521385	Трубопровод соединительный *Connecting manifold*	1
9,10,11 12,13,14 15,16	643020-3521384	Трубопровод соединительный *Connecting manifold*	1
24	5335-3570186-10	Кронштейн *Bracket*	1
25	8950-3506168	Хомут *Clamp*	1
26	201420	Болт М6-6gх20 *Bolt*	1
27	252134	Шайба 6Т *Washer*	1
28	250508	Гайка М6-6Н *Nut*	1

Рис. 131 Установка клапана управления тормозами прицепа 54401-3522005 и присоединительной арматуры

Fig. 131 Installation of trailer brake control valve 54401-3522005 and attach accessories

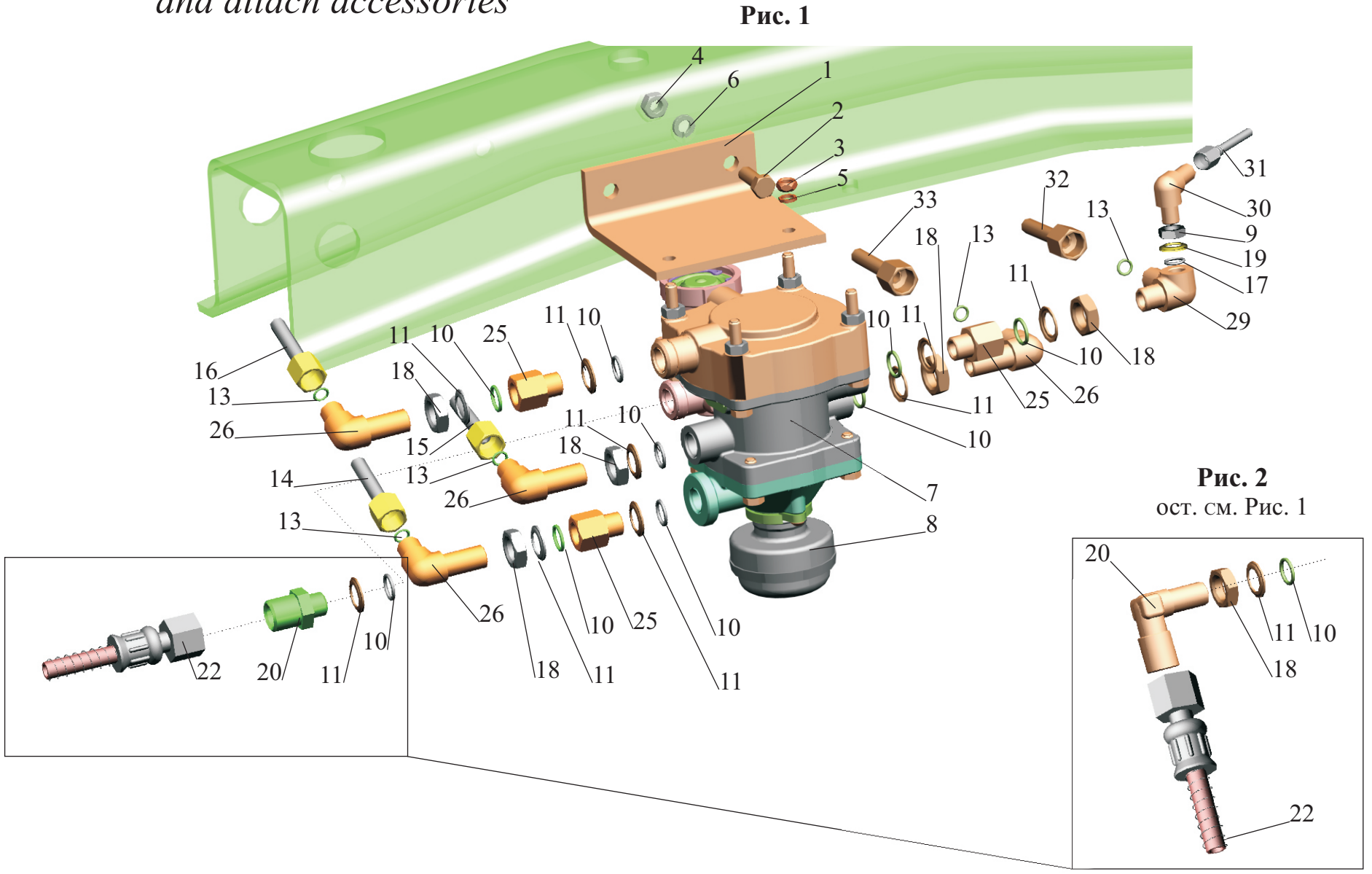

Рис. 131 Установка клапана управления тормозами прицепа 54401-3522005 и присоединительной арматуры

Fig. 131 Installation of trailer brake control valve 54401-3522005 and attach accessories

Поз. Pos.	**№ детали** Part №	**Наименование** Description	**Количество** Quantity				
			Рис. 1		**Рис. 2**		
			1	**2**	**3**	**4**	**5**
1.	54401-3522014	Кронштейн *Bracket*	1	1	1	1	1
2.	201497	Болт М10-6gх25 *Bolt*	2	2	2	2	2
3.	250510	Гайка М8-6Н *Nut*	2	2	2	2	2
4.	250512	Гайка М10-6Н *Nut*	2	2	2	2	2
5.	252135	Шайба 8Т *Washer*	2	2	2	2	2
6.	252136	Шайба 10 ОТ *Washer*	2	2	2	2	2
7.	64221-3522010	Клапан управления тормозами прицепа *Trailer brake control valve*	1	1	1	1	1
8.	432 407 070 0 25.3518045 8088.00.00.000 SIL68A	Глушитель *Muffler*	1	1	1	1	1
9*	374614	Гайка М12х1,5-6Н *Nut*	1	1	1	1	1
10*	014-018-25-2-3	Кольцо *Ring*	9	9	9	9	9
11*	375960	Шайба 16 Washer	9	9	9	9	9
13*	008-011-19-2-3	Кольцо *Ring*	5	5	5	5	5
14*	54401-3506146	Трубка *Pipe*	1	-	1	1	1
-		К тройнику по левому лонжерону *To t-piece on the left longeron*	-	-	-	-	-
-	6430-3506146-10	Трубка *Pipe*	-	1	-	-	-
-		К тройнику по левому лонжерону *To t-piece on the left longeron*	-	-	-	-	-

15*	544021-3506132	Трубка *Pipe*	1	1	1	1	-
-		К крану стояночного тормоза *To parking brake valve*	-	-	-	-	-
-	54401-3506132	Трубка *Pipe*	-	-	-	-	1
-		К крану стояночного тормоза *To parking brake valve*	-	-	-	-	-
16*	54401-3506183	Трубка *Pipe*	1	-	1	-	1
-	544021-3506183	Трубка *Pipe*	-	1	-	1	-
-		К тормозному крану *To brake valve*	-	-	-	-	-
17*	010-014-25-2-3	Кольцо *Ring*	1	1	1	1	1
18*	250636	Гайка М16х1,5-6Н *Nut*	5	5	6	6	6
19*	375818	Шайба 12 *Washer*	1	1	1	1	1
20*	404239	Штуцер *Union*	1	1	-	-	-
-	402967	Угольник *Elbow*	-	-	1	1	1
22*	5549-3506187-02	Шланг *Hose*	1	1	1	-	-
-		К четырехконтурному клапану *To four-circuit valve*	-	-	-	-	-
-	6422-3506085-01	Шланг *Hose*	-	-	-	1	1
-		К ресиверу заднего контура *To receiver of a back contour*	-	-	-	-	-
25*	404242	Штуцер *Union*	3	3	3	3	3
26*	402947	Угольник *Elbow*	4	4	4	4	4
29*	402969	Угольник *Elbow*	1	1	1	1	1
30*	402737	Угольник *Elbow*	1	1	1	1	1
31*	54401-3506102	Трубка *Pipe*	1	-	1	-	-
-	544021-3506100	Трубка *Pipe*	-	1	-	1	1
-		К блоку датчиков *To the block of gauges*	-	-	-	-	-

32*	544021-3506337	Трубка *Pipe*	1	1	1	1	1
-		К пневмовыводам на полуприцеп *To pneumatic output on semitraller*	-	-	-	-	-
33*	544021-3506336	Трубка *Pipe*	1	1	1	1	1
-		К пневмовыводам на полуприцеп *To pneumatic output on semitraller*	-	-	-	-	-

* - присоединительная арматура входит в установки пневмотормозов
attach accessories is enters into installations of pneumobrakes:

1) - 54401-3500003, 54401-3500003-060, 54401-3500003-700, 54401-3500003-760

2) - 544008-3500003-020, 544008-3500003-021, 544008-3500003-040, 544008-3500003-041

3) - 544008-3500003-070, 544008-3500003-071, 544008-3500003-090, 544008-3500003-091, 544008-3500003-770, 544008-3500003-771, 544008-3500003-790, 544008-3500003-791

4) - 6430-3500008-070, 6430-3500008-071, 6430-3500008-090, 6430-3500008-091, 643008-3500008-070, 643008-3500008-071, 643008-3500008-090, 643008-3500008-091, 643008-3500008-770, 643008-3500008-771, 643008-3500008-790, 643008-3500008-791

5) - 643008-3500003, 643008-3500003-010, 643008-3500003-030, 643008-3500003-040, 643008-3500003-050, 643008-3500003-055, 643008-3500003-060, 643008-3500003-065

Рис.132 Установка осушителя воздуха и присоединительной арматуры.

Fig.132 Installation of air dehumidifier and attach accessories.

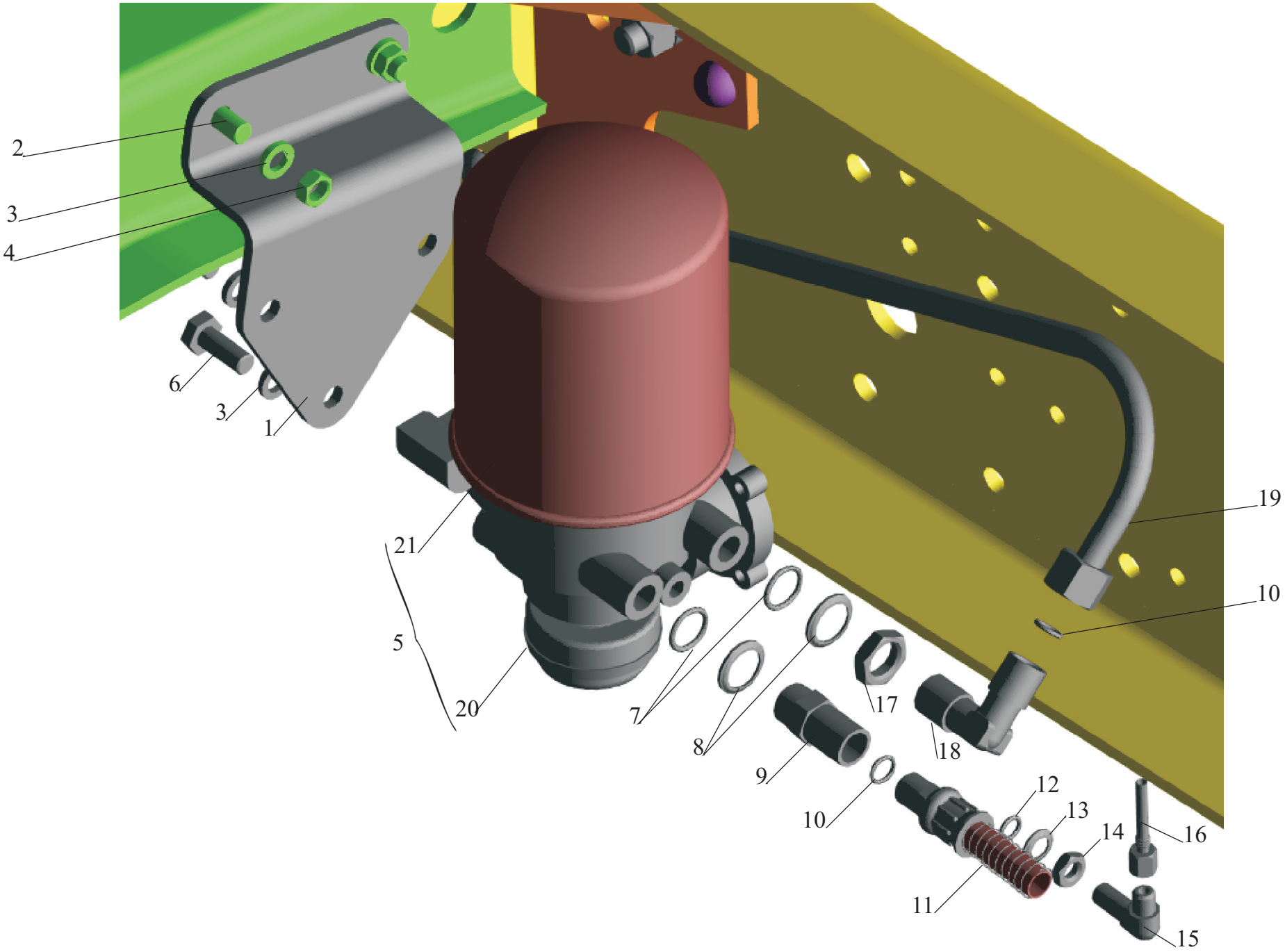

Рис.132 Установка осушителя воздуха 643020-3536004

Fig.132 Installation of air dehumidifier 643020-3536004

Поз. Pos.	**№ детали** Part №	**Наименование** Description	**Количество** Quantity				
			1)	**2)**	**3)**	**4)**	**5)**
1.	6430-3536010	Кронштейн *Bracket*	1	1	1	1	1
2.	201540	Болт М12-6gх30 *Bolt*	2	2	2	2	2
3.	252137	Шайба 12 ОТ *Washer*	5	5	5	5	5
4.	250514	Гайка М12-6Н *Nut*	2	2	2	2	2
5.	432 410 104 0	Осушитель воздуха с регулятором давления (Wabco) *Air dehumidifier*	1	1	1	1	1
	LA 6210	Осушитель сжатого воздуха (Knorr-Bremse) *Air dehumidifier*					
	LA 6273						
	8043.3512010-20	Осушитель воздуха с регулятором давления (БелОМО) *Air dehumidifier*					
6.	371777	Болт М12х1.5-6gх30 *Bolt*	3	3	3	3	3
7.*	020-025-30-2-3	Кольцо *Ring*	2	2	2	2	2
8.*	376145	Шайба 22 *Washer*	2	2	2	2	2
9.*	404314	Штуцер *Union*	1	1	1	1	1
10.*	012-016-25-2-3	Кольцо *Ring*	2	2	2	2	2
11.*	544008-3506142-010	Трубка со шлангом *Pipe with hose*	1			1	-
-	54401-3506142	Трубка со шлангом *Pipe with hose*	-	1	1	-	1
-		К компрессору *To compressor*	-	-	-	-	-
12.*	010-014-25-2-3	Кольцо *Ring*	1	1	1	1	1
13.*	375818	Шайба12 *Washer*	1	1	1	1	1
14.*	374614	Гайка М12х1.5-6Н *Nut*	1	1	1	1	1
15.*	402737	Угольник *Elbow*	1	1	1	1	1
16.*	54401-3506108	Трубка *Pipe*	-	-	1	1	1
-	544021-3506108	Трубка *Pipe*	1	1		-	-
-		К ресиверу *To receiver*	-	-	-	-	-

17.*	374939	Гайка М22х1.5-6Н *Nut M22x1.5-6H*	1	1	1	1	1
18.*	402801	Угольник *Elbow*	1	1	1	1	1
19.*	544003-3506148	Трубка *Pipe*	-	-	1	-	-
-	544008-3506148	Трубка *Pipe*	1	1	-	-	-
-	643008-3506148	Трубка *Pipe*	-	-	-	1	1
-		К клапану четырехконтурному *To four-circuit safety valve*	-	-	-	-	-
20.*	432 407 012 0	Глушитель(Wabco) *Muffler*	1	1	1	1	1
	SIL 68A (для LA 6210)	Глушитель (Knorr-Bremse) *Muffler*					
	8088.00.00.000	Глушитель (БелОМО) *Muffler*					
	25.3518045	Глушитель (РААЗ) *Muffler*					
21.*	См. таблицу 1	Сменный элемент осушителя *Replaceable element of dehumidifier*	1	1	1	1	1

*- присоединительная арматура входит в установку пневмотормозов (см. таблицы комплектаций)
attach accessories is included into installation of pneumobrakes (see the tables complete sets)

1) 54401-3500003-060, 54401-3500003-760
544008-3500003-070, 544008-3500003-071, 544008-3500003-090, 544008-3500003-091, 544008-3500003-770, 544008-3500003-771, 544008-3500003-790, 544008-3500003-791
2) 54401-3500003, 54401-3500003-700,
3) 544008-3500003-020, 544008-3500003-021, 544008-3500003-040, 544008-3500003-041
4) 643008-3500003-070, 643008-3500003-071, 643008-3500003-090, 643008-3500003-091, 643008-3500003-770, 643008-3500003-771, 643008-3500003-790, 643008-3500003-791, 6430-3500003-070, 6430-3500003-071, 6430-3500003-090, 6430-3500003-091
5) 643008-3500003, 643008-3500003-010, 643008-3500003-030, 643008-3500003-040, 643008-3500003-050, 643008-3500003-055, 643008-3500003-060, 643008-3500003-065

Таблица 1

Варианты сменного элемента регулятора давления с адсорбером
(осушителем сжатого воздуха)

Фирма производитель аппарата	№ аппарата	№ сменного элемента
Wabco	432 410 104 0	432 410 020 2 или 432 901 223 2 или 432 410 222 7
Knorr-Bremse	LA 6210	II/17793/004
ММЗ им. Вавилова (БелОМО) Беларусь	8043.35.12.010-20	8673.00.00.000- ремкомплект к регуляторной части 8673.00.00.000-01 ремкомплект к сменному элементу

Рис. 133 Привод стояночного и моторного тормозов 544008-3537006, (-010)

Fig. 133 Control of parking and motor brake544008-3537006, (-010)

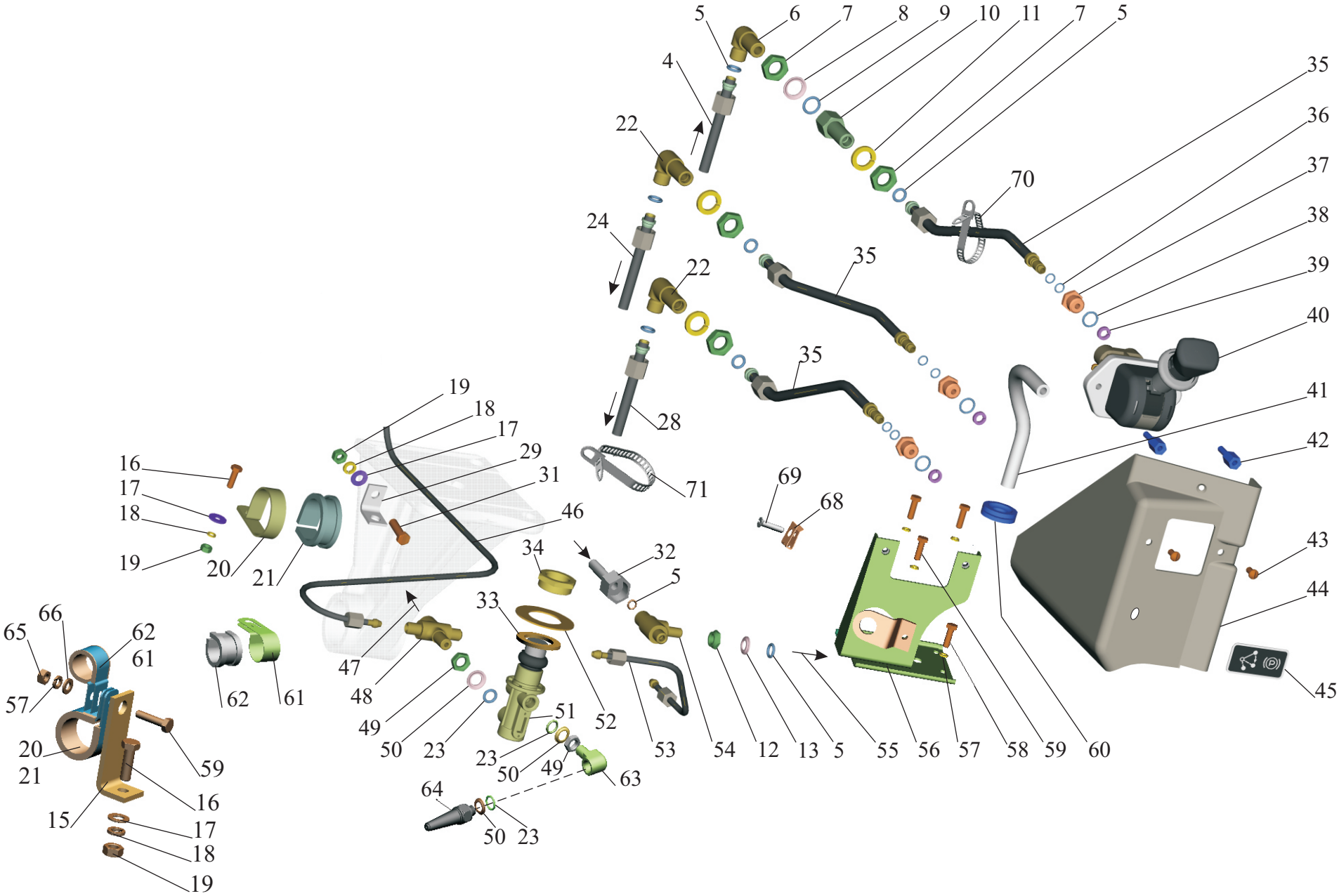

Рис. 133 Привод стояночного и моторного тормозов 544008-3537006, (-010)
Fig. 133 Control of parking and motor brake544008-3537006, (-010)

Поз. Pos.	**№ детали** Part №	**Наименование** Description	**Количество** Quantity	
			544008-3537006 для автомобилей без ППЗУ	**544008-3537006-010 для автомобилей с ППЗУ**
4*	54401-3506180[1)3)]	Трубка *Pipe*	1	1
4*	544021-3506180[2)]	Трубка *Pipe*	1	1
4*	643021-3506180[4)5)]	Трубка *Pipe*	1	1
-		От ресивера *From a receiver*	-	-
5	008-011-19-2-3	Кольцо 008-011-19-2-3 *Ring*	4	4
6	402947	Угольник *Elbow*	1	1
7	250636	Гайка М16х1.5-6Н *Nut*	4	4
8	375960	Шайба 16 *Washer*	1	1
9	014-018-25-2-3	Кольцо 014-018-25-2-3 *Ring*	1	1
10	404383	Штуцер *Union*	1	1
11	252159	Шайба 16Л *Washer*	3	3
12	374373	Гайка М10х1-6Н *Nut*	1	1
13	375600	Шайба 10 *Washer*	1	1
15	6317-3506052	Кронштейн *Bracket*	2	1
-	555140-1015168	Кронштейн *Bracket*	-	1
16	201458	Болт М8-6gх25 *Bolt*	2	1
-	201538	Болт М12-6gх25 *Bolt*	-	1
17	252005	Шайба 8 *Washer*	5	4
-	252137	Шайба 12ОТ *Washer*	-	1

18	252135	Шайба 8Т *Washer*	3	3
19	250510	Гайка М12-6Н *Nut*	3	2
20	64221-3724632	Хомут *Clamp*	1	1
21	64227-3506028	Прокладка *Gasket*	3	3
22	402984	Угольник *Elbow*	2	2
23	010-014-25-2-3	Кольцо 010-014-25-2-3 *Ring*	2	2
24*	544021-3506132[1) 2) 3) 5)]	Трубка *Pipe*	1	1
24*	54401-3506132[4)]	Трубка *Pipe*	1	1
-		К клапану управления тормозами прицепа *To the valve of control of trailer brakes*	-	-
28*	544021-3506136[1) 2) 3)]	Трубка *Pipe*	1	1
28*	643021-3506136[4) 5)]	Трубка *Pipe*	1	1
-		К ускорительному клапану стояночного тормоза *To relay valve parking brake*	-	-
29	504В-3504046	Угольник оттяжной пружины *Elbow*	1	1
31	201460	Болт М8-6gх30 *Bolt*	1	1
32	6430-3506246-10	Трубка *Pipe*	1	1
-		От тройника отбора воздуха на левом лонжероне *From t-piece take-off of air on the left longeron*	-	-
33	544021-3537040	Шайба *Washer*	1	1
34	64221-3570039	Прижим *Gasket*	1	1
35	544021-3537020	Трубка *Pipe*	3	3
36	008-010-14-2-3	Кольцо 008-010-14-2-3 *Ring*	6	6
37	374636	Гайка переходная *Adapter nut*	3	3

38	013-016-19-2-3	Кольцо 013-016-19-2-3 *Ring*	3	3
39	6430-3506025	Кольцо замочное *Ring bracket*	3	3
40	961 723 100 0	Кран стояночного тормоза *The valve of a lay brake*	1	1
41	6430-3537053	Шланг *Hose*	1	1
42	6430-3537054	Переходник *Adapter*	2	2
43	233064-01	Винт 2М6-6gх14 *Screw*	2	2
44	643008-3537055	Панель *Panel*	1	1
45	6430-3903037	Табличка *Placard*	1	1
46	6430-1115040	Трубка *Pipe*	1	1
47		Подвод воздуха к пневмоси-денью *Air supply to pneumatic seat*	-	-
48	403409	Крестовина *Centre cross*	1	1
49	374614	Гайка М12х1,5-6Н *Nut*	2	2
50	375818	Шайба 12 *Washer*	3	3
51	100-3537110 (РААЗ) 64221-3537110 (БелОМО)	Кран моторного тормоза *Valve of motor brake*	1	1
52	64221-3570037	Прокладка *Gasket*	1	1
53	6430-3570212	Трубка *Pipe*	1	1
54	403008	Тройник *T-piece*	1	1
55		К электропневмоклапану пневмосигнала *To valve air horn*	-	-
56	643008-3537044	Кронштейн *Bracket*	1	1
57	252134	Шайба 6Т *Washer*	7	7
58	201420	Болт М6-6gх20 *Bolt*	3	3
59	201422	Болт М6-6gх25 *Bolt*	4	4

60	6430-3537052	Втулка *Bush*	1	1
61	64221-3724631	Хомут *Clamp*	3	3
62	64227-3506027	Прокладка *Gasket*	1	1
63	402860	Угольник *Elbow*	1	1
64	ММ 124Д-3810600 (АО “RAR” г.Рига) АДЮИ.407529.002 (РУП “МЭМЗ” г.Минск)	Датчик аварийного давления воздуха *Sensor*	1	1
65	250508	Гайка М6-6Н *Nut*	3	3
66	252004	Шайба 6 *Washer*	6	6
68	6430-5325264	Держатель *Holder*	2	2
69	233042-02	Винт 2М5-6gx20 *Screw*	2	2
70	TSL-200-LHD	Кабельная стяжка *Cable coupler*	5	5
71	TSL-150-LHD	Кабельная стяжка *Cable coupler*	9	9

* - присоединительная арматура входит в установки пневмотормозов
attach accessories is enters into installations of pneumobrakes:

1) - 54401-3500003, 54401-3500003-060, 54401-3500003-700, 54401-3500003-760

2) - 544008-3500003-020, 544008-3500003-021, 544008-3500003-040, 544008-3500003-041

3) - 544008-3500003-070, 544008-3500003-071, 544008-3500003-090, 544008-3500003-091, 544008-3500003-770, 544008-3500003-771, 544008-3500003-790, 544008-3500003-791

4) - 643008-3500003, 643008-3500003-010, 643008-3500003-030, 643008-3500003-040, 643008-3500003-050, 643008-3500003-055, 643008-3500003-060, 643008-3500003-065

5) - 6430-3500008-070, 6430-3500008-071, 6430-3500008-090, 6430-3500008-091, 643008-3500008-070, 643008-3500008-071, 643008-3500008-090, 643008-3500008-091, 643008-3500008-770, 643008-3500008-771, 643008-3500008-790, 643008-3500008-791

Рис. 134 Тормозной кран и присоединительная арматура

Fig. 134 Brake Valve and pipeline fitting

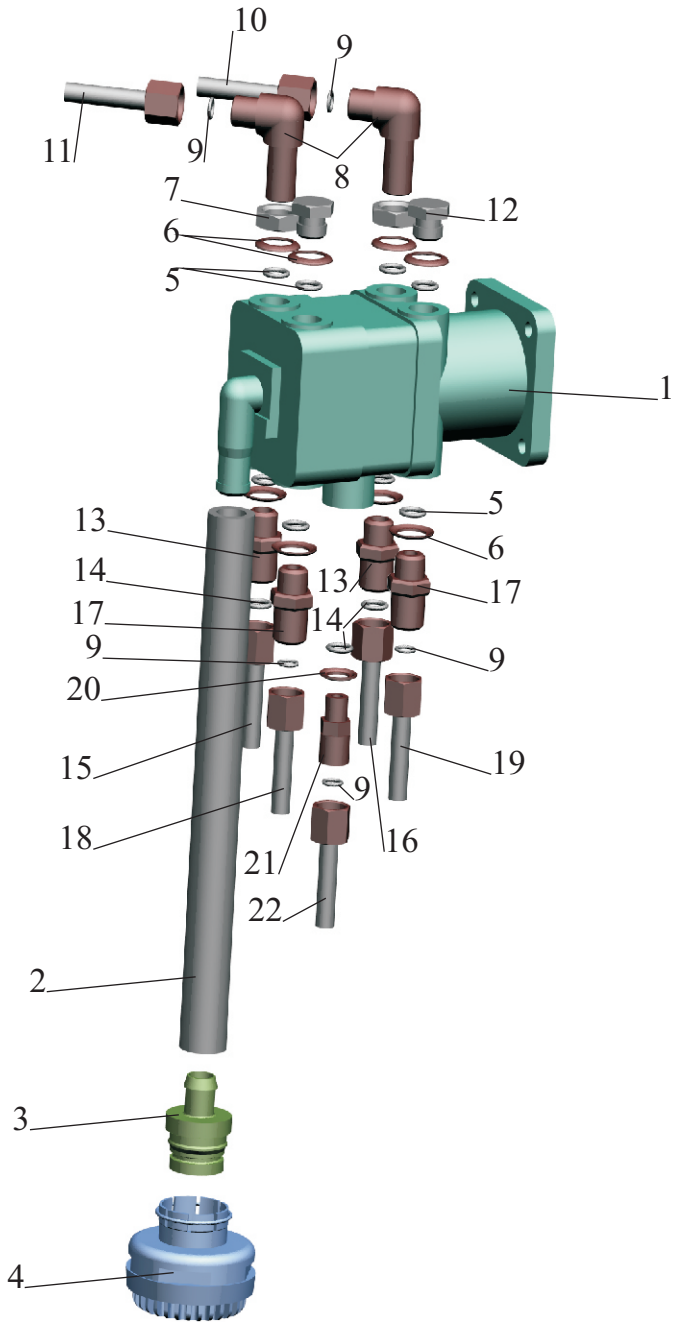

Рис. 134 Тормозной кран и присоединительная арматура
Fig. 134 Brake valve and pipeline fitting

Поз. Pos.	**№ детали** Part №	**Наименование** Description	**Количество** Quantity					
			1	**2**	**3**	**4**	**5**	**6**
1	461 319 008 0	Кран тормозной *Brake Valve*	1	1	1	1	1	1
2	544020-3506401	Шланг *Hose*	1	1	1	1	1	1
3	544020-3506400	Штуцер *Union*	1	1	1	1	1	1
4	432.407.070.0(Wabco) 8088.00.00.000 (БелОМО г. Минск) 25.3518045 (РААЗ г. Рославль) SIL68A (Knorr)	Глушитель *Muffler*	1	1	1	1	1	1
5	014-018-25-2-3	Кольцо 014-018-25-2-3 *Ring*	8	8	8	8	8	8
6	375960	Шайба 16 *Washer*	8	8	8	8	8	8
7	250636	Гайка М16х1,5-6Н *Nut*	2	2	2	2	2	2
8	402947	Угольник *Elbow*	2	2	2	2	2	2
9	008-011-19-2-3	Кольцо 008-011-19-2-3 *Ring*	5	5	5	5	5	5
10	54401-3506183	Трубка (к клапану управления тормозами прицепа) *Pipe (to trailer brake control valve)*	1	-	1	-	1	1
-	544021-3506183	Трубка (к клапану управления тормозами прицепа) *Pipe (to trailer brake control valve)*	-	1	-	1	-	-
11	544021-3506283	Трубка (к тройнику) *Pipe (To t-piece)*	1	1	1	1	1	1
12	378520	Пробка М16х1,5-6g *Plug*	2	2	2	2	2	2
13	404219	Штуцер *Union*	2	2	2	2	2	2
14	010-014-25-2-3	Кольцо 010-014-25-2-3 *Ring*	3	3	3	3	3	3
15	544021-3506240	Трубка (от ресивера) *Pipe (from receiver)*	1	1	1	-	-	-
-	6430-3506240-10	Трубка (от ресивера) *Pipe (from receiver)*	-	-	-	1	1	1
16	544021-3506243	Трубка (от ресивера) *Pipe (from receiver)*	1	1	1	-	-	-

-	6430-3506243-10	Трубка (от ресивера) *Pipe (from receiver)*	-	-	-	1	1	1
17	404241	Штуцер *Union*	2	2	2	2	2	2
18	544021-3506282	Трубка (к модулятору переднего правого колеса) *Pipe (to modulator R.H. front wheel)*	1	1	1	1	1	1
19	54401-3506289	Трубка (к регулятору тормозных сил) *Pipe (to brake force regulator)*	1	-	1	-	-	-
-	544021-3506289	Трубка (к регулятору тормозных сил) *Pipe (to brake force regulator)*	-	1	-	-	-	-
-	643021-3506289-10	Трубка (от ускорительного клапана) *Pipe (from the relay valve)*	-	-	-	1	-	1
-	643021-3506289	Трубка (к регулятору тормозных сил) *Pipe (to brake force regulator)*					1	
20	375818	Шайба 12 *Washer*	1	1	1	1	1	1
21	404209	Штуцер *Union*	1	1	1	1	1	1
22	5440-3506124-10	Трубка (от ускорительного клапана) *Pipe (from the relay valve)*	1	-	1	-	-	-
-	5440-3506124-10	Трубка (от регулятора тормозных сил*)* *Pipe (from the brake force regulator)*	-	1	-	-	-	-
-	643021-3506124-010	Трубка (к заднему правому модулятору) *Pipe (to modulator rear R.H.)*	-	-	-	1	-	1
-	643021-3506124	Трубка (от регулятора тормозных сил*)* *Pipe (from the brake force regulator)*	-	-	-	-	1	-

Все детали входят в установку пневмотормозов
All details enter into installation of pneumobrakes:

1) - 54401-3500003, 54401-3500003-060, 54401-3500003-700, 54401-3500003-760

2) - 544008-3500003-020, 544008-3500003-021, 544008-3500003-040, 544008-3500003-041

3) - 544008-3500003-070, 544008-3500003-071, 544008-3500003-090, 544008-3500003-091, 544008-3500003-770, 544008-3500003-771, 544008-3500003-790, 544008-3500003-791

4) - 6430-3500008-070, 6430-3500008-071, 6430-3500008-090, 6430-3500008-091, 643008-3500008-070, 643008-3500008-071, 643008-3500008-090, 643008-3500008-091, 643008-3500008-770, 643008-3500008-771, 643008-3500008-790, 643008-3500008-791

5) - 643008-3500003, 643008-3500003-010, 643008-3500003-050,643008-3500003-060

6) - 643008-3500003-030, 643008-3500003-040, 643008-3500003-055, 643008-3500003-065

Рис. 135 Установка передних модуляторов и присоединительной арматуры
Fig. 135 Installation of front modulators and attach accessories

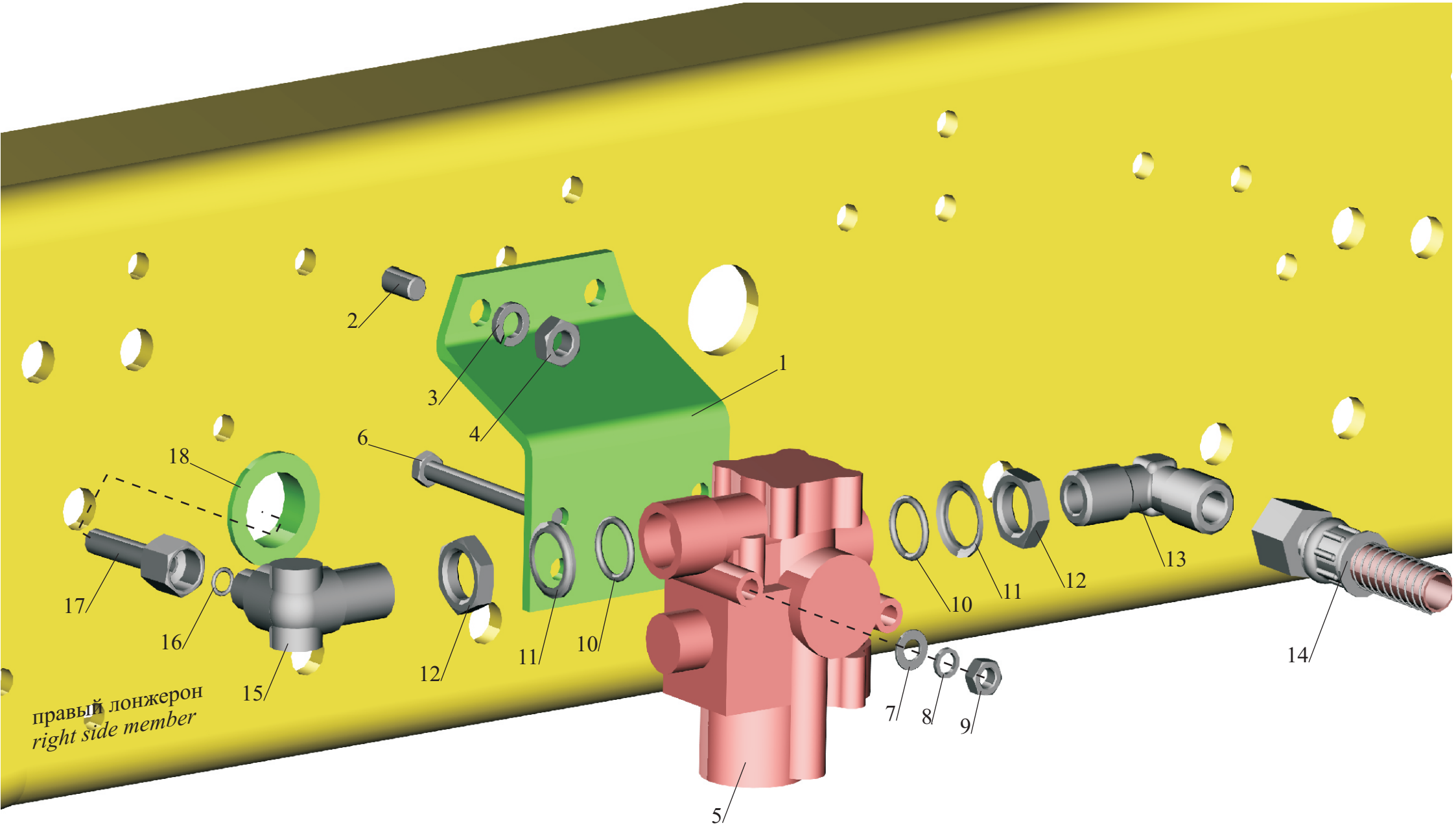

Рис. 135 Установка передних модуляторов и присоединительной арматуры
Fig. 135 Installation of front modulators and attach accessories

Поз. Pos.	**№ детали** Part №	**Наименование** Description	**Количество** Quantity
1.*	643020-3538012	Кронштейн *Bracket*	2
2.*	201497	Болт М10-6gx25 *Driving*	4
3.*	252136	Шайба 10 ОТ *Washer*	4
4.*	250512	Гайка М10-6Н *Nut*	4
5.*	472.195.018.0	Модулятор *Modulator*	2
6.*	200276	Болт М8-6gx85 *Driving*	4
7.*	252005	Шайба 8 *Washer*	4
8.*	252135	Шайба 8 Т *Washer*	4
9.*	250510	Гайка М8-6Н *Nut*	4
10.*	020-025-30-2-3	Кольцо 020-025-30-2-3 *Ring*	4
11.*	376145	Шайба 22 *Washer*	4
12.*	374939	Гайка М22х1,5-6Н *Nut*	4
13.*	402801	Угольник *Elbow*	2
14.*	6422-3506085-01	Шланг *Hose*	2
		К передним тормозным камерам *To front brake chambers*	
15.*	402741	Угольник *Elbow*	2
16.*	008-011-19-2-3	Кольцо 008-011-19-2-3 *Ring*	1
17.*	544021-3506282	Трубка (по правому лонжерону) *Pipe (Right side member)*	1
		От тормозного крана *From brake cock*	-

17*	544021-3506112	Трубка (по левому лонжерону) *Pipe (Left side member)*	1
		От тройника *From t-piece*	-
18.*	503-3408020	Втулка *Bush*	2

* Детали входят во все установки пневмотормозов (см. таблицы комплектаций)
Details enter in all installations of pneumobrakes (see the tables complete sets)

Рис. 136 Установка задних модуляторов и присоединительной арматуры.

Fig. 136 Installation of rear modulators and attach accessories

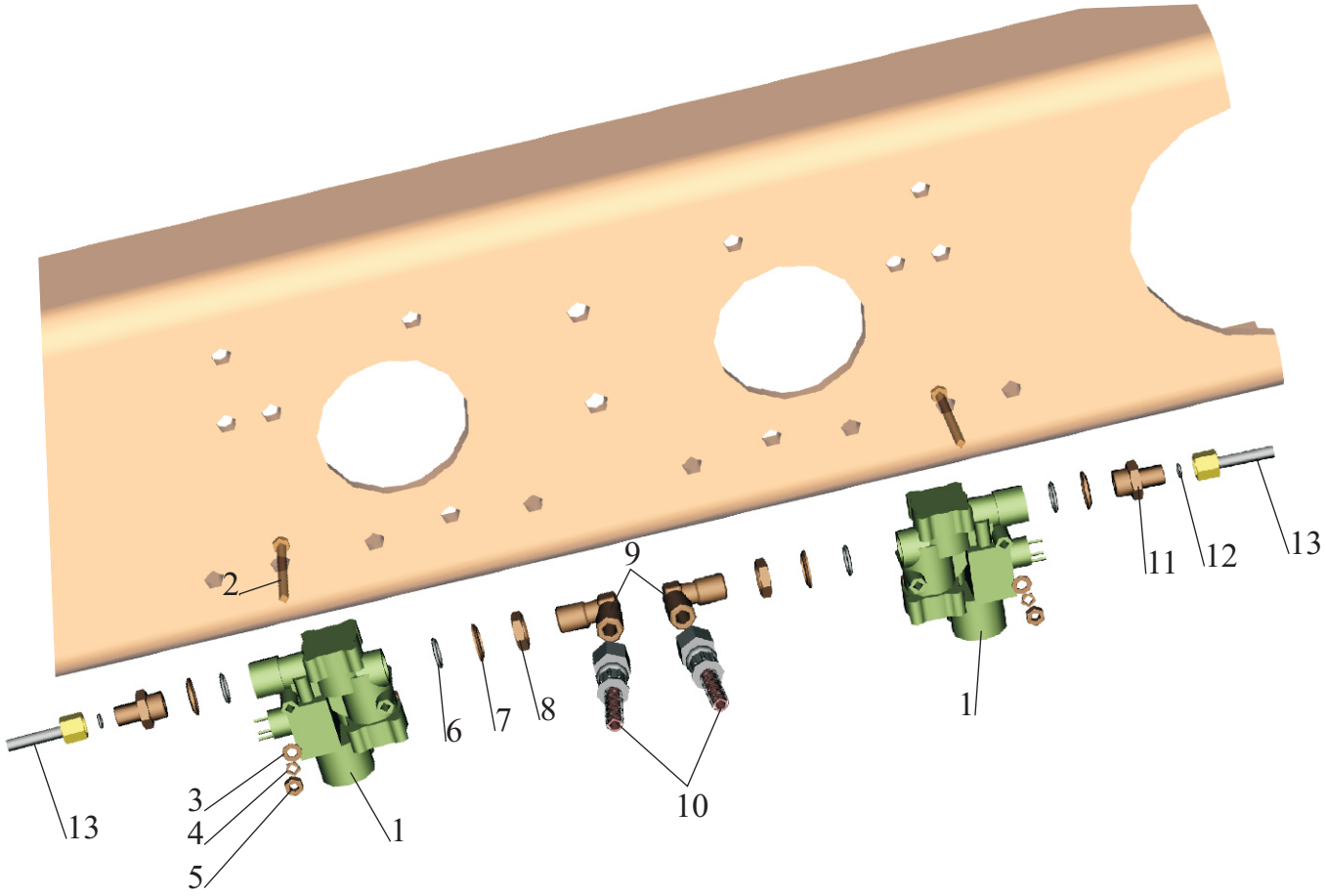

Рис. 136 Установка модуляторов и присоединительной арматуры
Fig. 136 Installation of modulators and attach accessories

Поз. Pos.	**№ детали** Part №	**Наименование** Description	**Количество** Quantity
1*	472.195.018.0	Модулятор АБС *Modulator*	2
**	АДЮИ 453643.004-01	Модулятор АБС *Modulator*	
2*	200276	Болт М8-6gх85 *Bolt*	4
3*	252005	Шайба 8Т *Washer*	4
4*	252135	Шайба 8 Т *Washer*	4
5*	250510	Гайка М8-6Н *Nut*	4
6*	020-025-30-2-3	Кольцо 020-025-30-2-3 *Ring*	4
7*	376145	Шайба 22 *Washer*	4
8*	374939	Гайка М22х1,5-6Н *Nut*	2
9*	402801	Угольник *Elbow*	2
10*	5336-3506085-01	Шланг *Hose*	2
-		К задним тормозным камерам *To rear brake chambers*	-
11*	404314	Штуцер *Union*	2
12*	012-016-25-2-3	Кольцо 012-016-25-2-3 *Ring*	2
13*	534005-3506120	Трубка *Pipe*	2
-		К ускорительному клапану *To the valve accelerating*	-

**-доп. замена

* Детали входят в установки пневмотормозов (см. таблицы комплектаций)
Details enter in installations of pneumobrakes (see the tables complete sets

54401-3500003, 54401-3500003-700, 54401-3500003-060, 54401-3500003-760

544008-3500003-070, 544008-3500003-071, 544008-3500003-090, 544008-3500003-091, 544008-3500003-770, 544008-3500003-771, 544008-3500003-790, 544008-3500003-791

Рис.137 Крепление модуляторов 5440-3538004 и присоединительной арматуры.
Fig.137 Mounting of modulators 5440-3538004 and attach accessories

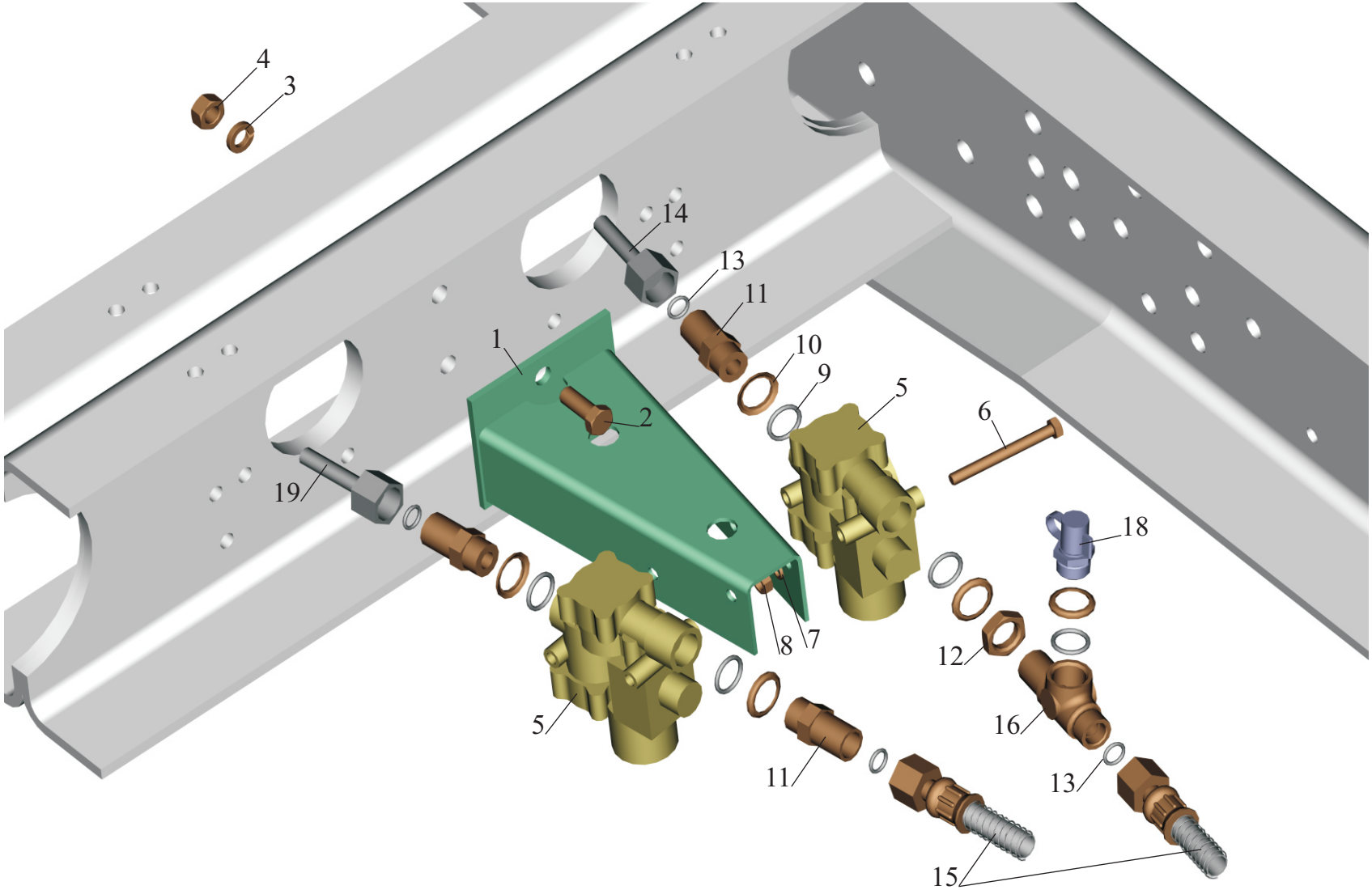

Рис.137 Крепление модуляторов 5440-3538004 и присоединительной арматуры.

Fig.137 Mounting of modulators 5440-3538004 and attach accessories

Поз. Pos.	**№ детали** Part №	**Наименование** Description	**Количество** Quantity
1.	5440-3538020	Кронштейн *Bracket*	1
2.	201540	Болт М12-6gх30 *Bolt*	2
3.	252137	Шайба 12 ОТ *Washer*	2
4.	250514	Гайка М12-6Н *Nut*	2
5.	472.195.018.0	Модулятор *Modulator*	2
6.	370848	Болт М8-6gх75 *Bolt*	4
7.	252135	Шайба 8 Т *Washer*	4
8.	250510	Гайка М8-6Н *Nut*	4
9.*	020-025-30-2-3	Кольцо 020-025-30-2-3 *Ring*	5
10.*	376145	Шайба 22 *Washer*	5
11.*	404314	Штуцер *Union*	3
12.*	374939	Гайка М22х1,5-6Н *Nut*	1
13.*	012-016-25-2-3	Кольцо 012-016-25-2-3 *Ring*	4
14.*	5440-3506120	Трубка *Pipe*	1
-		К регулятору тормозных сил *To brake force regulator*	-
15.*	5440-3506085	Шланг *Hose*	2
-		К левой тормозной камере *To left brake chamber*	-
-		К правой тормозной камере *To right brake chamber*	-
16.*	403118	Тройник *T-piece*	1

18.*	5336-3515410	Клапан контрольного вывода *Check outlet valve*	1
-	13.3515310	Клапан контрольного вывода *Check outlet valve*	-
19*	5440-3506122	Трубка *Pipe*	1
-		К регулятору тормозных сил *To brake force regulator*	-

*- присоединительная арматура входит в установку пневмотормозов (см. таблицы комплектаций)
attach accessories is included into installation of pneumobrakes (see the tables complete sets)

544008-3500003-020, 544008-3500003-021, 544008-3500003-040, 544008-3500003-041

Рис. 138 Установка задних модуляторов 643020-3538004-020 и присоединительной арматуры

Fig. 138 Installation of rear modulators 643020-3538004-020 and attach accessories

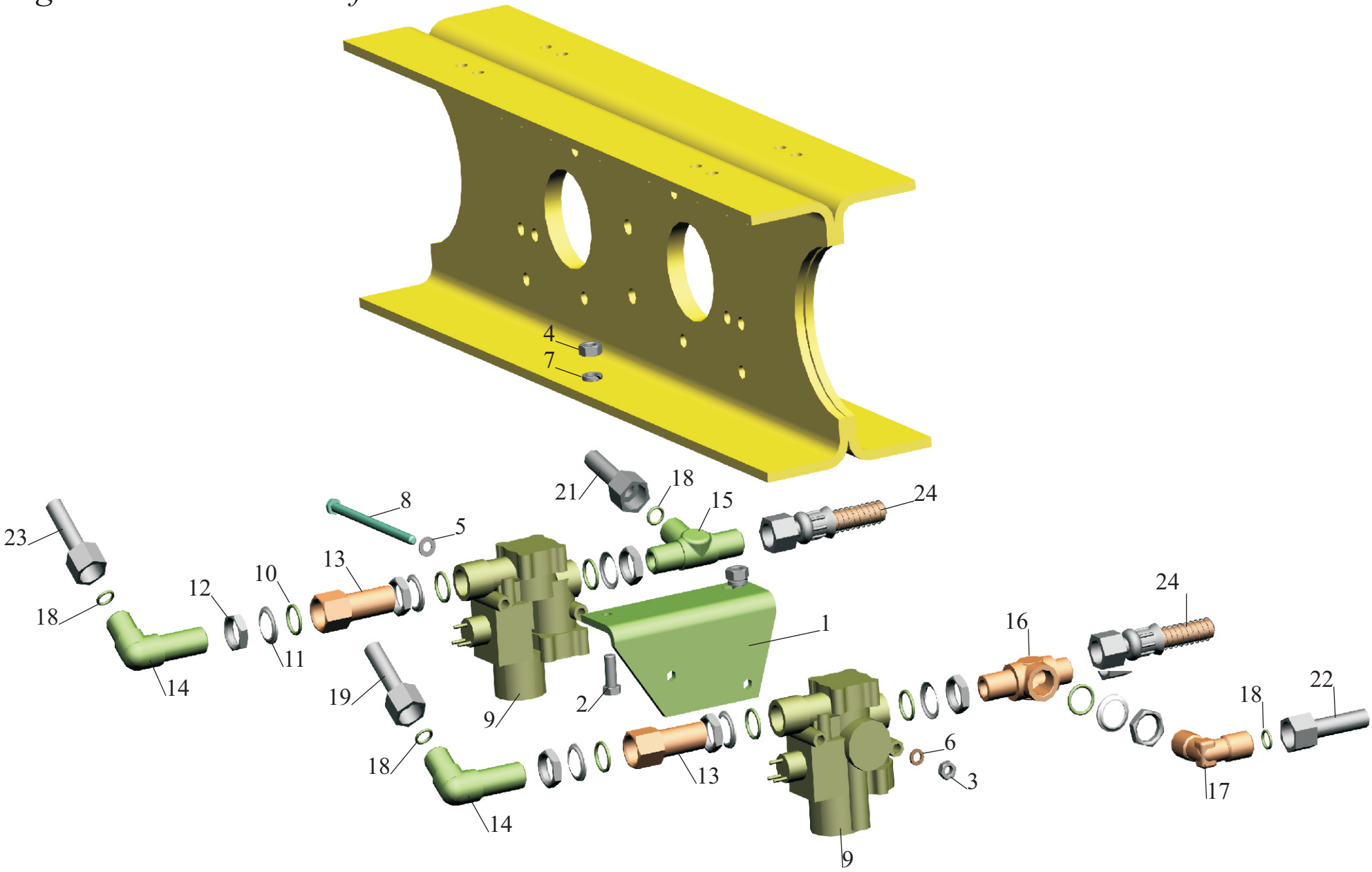

Рис. 138 Установка задних модуляторов 643020-3538004-020
и присоединительной арматуры
Fig. 138 Installation of rear modulators 643020-3538004-020
and attach accessories

Поз. Pos.	**№ детали** Part №	**Наименование** Description	**Количество** Quantity
1.	643020-3538020-020	Кронштейн *Bracket*	1
2.	201497	Болт М10-6gх25 *Driving*	2
3	250510	Гайка М8-6Н *Nut*	2
4.	250512	Гайка М10-6Н *Nut*	2
5	252005	Шайба 8 *Washer*	2
6	252135	Шайба 8 Т *Washer*	2
7	252136	Шайба 10 ОТ *Washer*	2
8	370846	Болт М8-6gх135 *Driving*	2
9	472.195.018.0	Модулятор АБС *Modulators*	2
10.*	020-025-30-2-3	Кольцо 020-025-30-2-3 *Ring*	7
11.*	376145	Шайба 22 *Washer*	7
12.*	374939	Гайка М22х1,5-6Н *Nut*	7
13*	404305	Штуцер *Union*	2
14*	379755	Угольник *Elbow*	2
15*	401438	Тройник *T-piece*	1
16*	403118	Тройник *T-piece*	1
17*	402801	Угольник *Elbow*	1

18*	012-016-25-2-3	Кольцо 012-016-25-2-3 *Ring*	4
19*	643021-3506120	Трубка *Pipe*	1
-		К регулятору тормозных сил *To brake force regulator*	-
21*	6430-3506286-10	Трубка *Pipe*	1
-		К угольнику *To elbow*	-
22*	6430-3506178-10	Трубка *Pipe*	1
-		От ускорительного клапана *From relay valve*	-
23*	643021-3506114	Трубка *Pipe*	1
-		К угольнику *To elbow*	-
24*	6430-3506085	Шланг *Hose*	2
-		К задним тормозным камерам *To rear brake chambers*	-

*- присоединительная арматура входит в установку пневмотормозов (см. таблицы комплектаций)
attach accessories is included into installation of pneumobrakes (see the tables complete sets)

643008-3500003, 643008-3500003-010,
643008-3500003-050, 643008-3500003-060,

Рис. 139 Установка задних модуляторов и присоединительной арматуры

Fig. 139 Installation of rear modulators and attach accessories

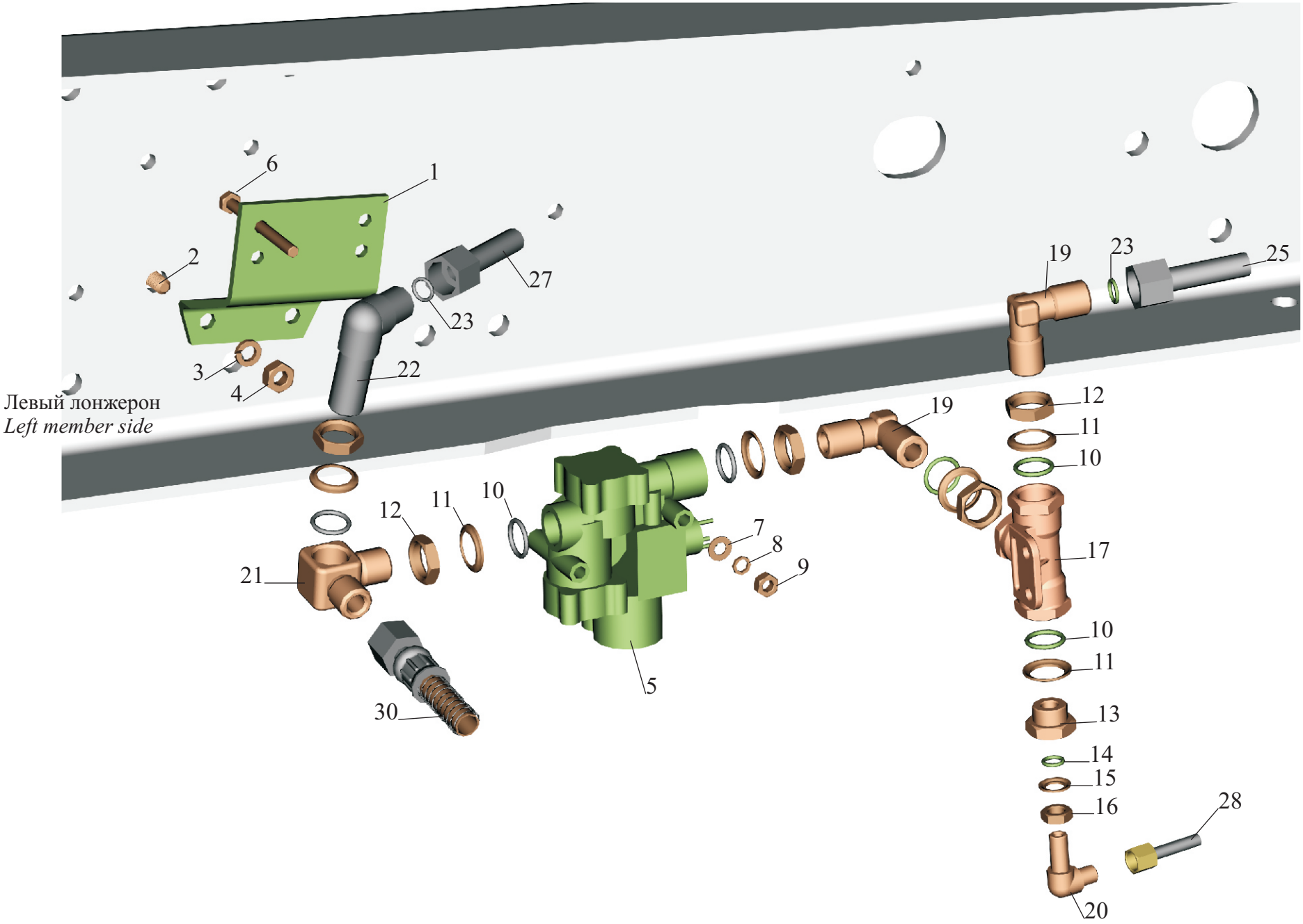

Рис. 139 Установка задних модуляторов и присоединительной арматуры (левый лонжерон)

Fig. 139 Installation of rear modulators and attach accessories (left member side)

Поз. Pos.	**№ детали** Part №	**Наименование** Description	**К-во** Quantity
1.*	643020-3538012	Кронштейн *Bracket*	1
2.*	201497	Болт М10-6gx25 *Driving*	2
3.*	252136	Шайба 10 ОТ *Washer*	2
4.*	250512	Гайка М10-6Н *Nut*	2
5*	472.195.018.0	Модулятор ABS *Relay valve*	1
6.*	200276	Болт М8-6gx85 *Driving*	2
7.*	252005	Шайба 8 *Washer*	2
8.*	252135	Шайба 8 Т *Washer*	2
9.*	250510	Гайка М8-6Н *Nut*	2
10.*	020-025-30-2-3	Кольцо 020-025-30-2-3 *Ring*	6
11.*	376145	Шайба 22 *Washer*	6
12.*	374939	Гайка М22х1,5-6Н *Nut*	5
13*	401135	Гайка переходная *Nut*	1
14*	010-014-25-2-3	Кольцо 010-014-25-2-3 *Ring*	1
15*	375818	Шайба 12 *Washer*	1
16*	374614	Гайка М12х1,5-6Н *Nut*	1
17*	64221-3562010	Клапан двухмагистральный *Two -way valve*	1
19*	402801	Угольник *Elbow*	1
20*	402737	Угольник *Elbow*	1

21*	403116	Тройник *T-piece*	1
22*	379755	Угольник *Elbow*	1
23*	012-016-25-2-3	Кольцо 012-016-25-2-3 *Ring*	2
25*	643021-3506120-010	Трубка *Pipe*	1
-		К регулятору тормозных сил *To brake force regulator*	-
27*	643021-3506178-010	Трубка *Pipe*	1
-		К тормозной камере на среднем мосту *To brake chamber on intermediate axle*	-
28*	544021-3506102-010	Трубка *Pipe*	1
-		К модулятору на правом лонжероне *To modulator*	-
30*	5336-3506085-01	Шланг *Hose*	1
-		К задней тормозной камере *To rear brake chamber*	-

* Детали входят в установки пневмотормозов (см. таблицы комплектаций)
Details enter in installations of pneumobrakes (see the tables complete sets

643008-3500003-030, 643008-3500003-040,
643008-3500003-055, 643008-3500003-065

643008-3500003-070, 643008-3500003-071, 643008-3500003-090, 643008-3500003-091,
643008-3500003-770, 643008-3500003-771, 643008-3500003-790, 643008-3500003-791,

6430-3500003-070, 6430-3500003-071, 6430-3500003-090, 6430-3500003-091

Рис. 140 Установка задних модуляторов и присоединительной арматуры
Fig. 140 Installation of rear modulators and attach accessories

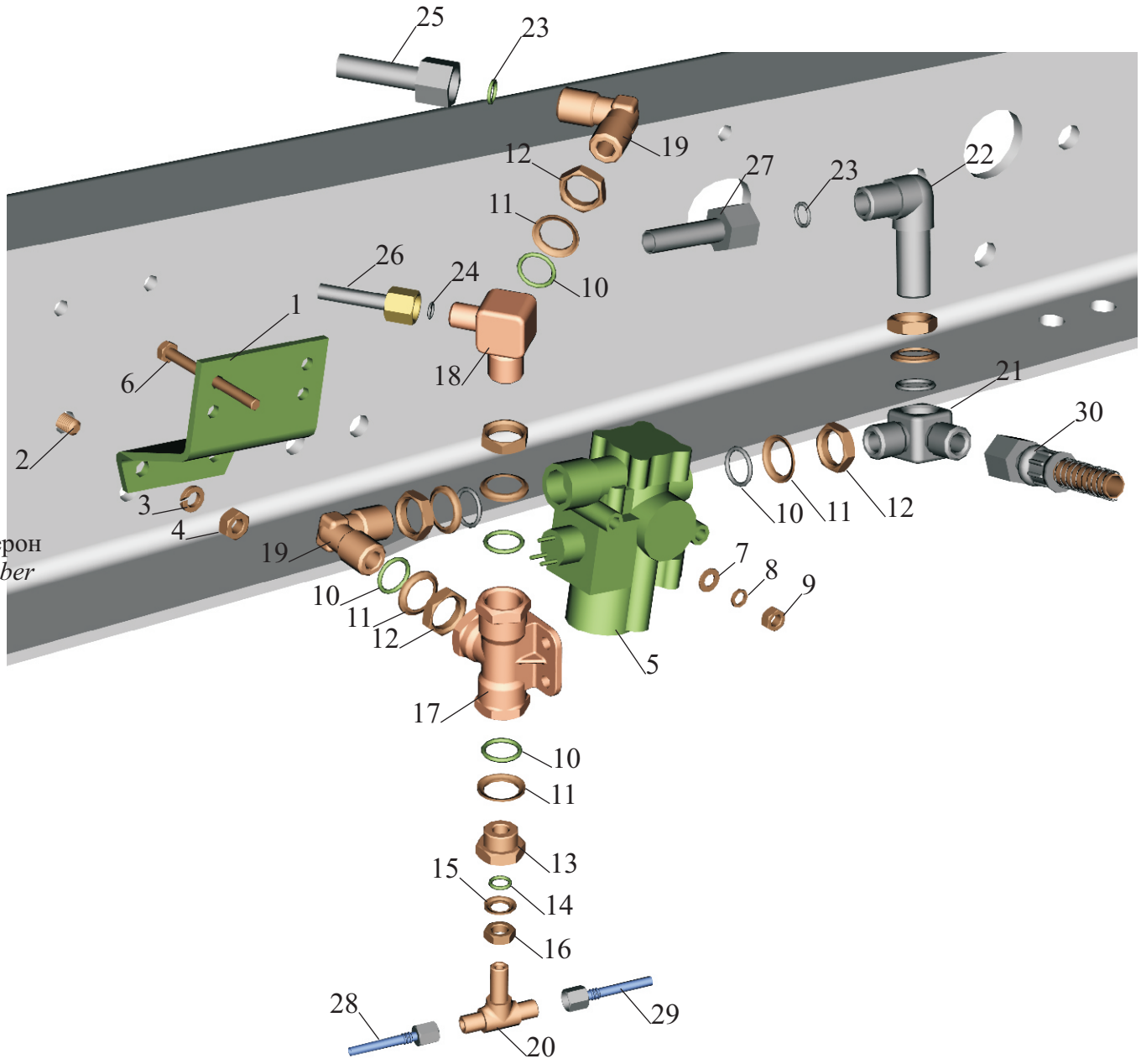

Правый лонжерон
Right side member

Рис. 140 Установка задних модуляторов и присоединительной арматуры (правый лонжерон)

Fig. 140 Installation of rear modulators and attach accessories

Поз. Pos.	**№ детали** Part №	**Наименование** Description	**Кол-во** Quantity
1.*	643020-3538012	Кронштейн *Bracket*	1
2.*	201497	Болт М10-6gх25 *Driving*	2
3.*	252136	Шайба 10 ОТ *Washer*	2
4.*	250512	Гайка М10-6Н *Nut*	2
5*	472.195.018.0	Модулятор ABS *Relay valve*	1
6.*	200276	Болт М8-6gх85 *Driving*	2
7.*	252005	Шайба 8 *Washer*	2
8.*	252135	Шайба 8 Т *Washer*	2
9.*	250510	Гайка М8-6Н *Nut*	2
10.*	020-025-30-2-3	Кольцо 020-025-30-2-3 *Ring*	7
11.*	376145	Шайба 22 *Washer*	7
12.*	374939	Гайка М22х1,5-6Н *Nut*	6
13*	401135	Гайка переходная *Nut*	1
14*	010-014-25-2-3	Кольцо 010-014-25-2-3 *Ring*	1
15*	375818	Шайба 12 *Washer*	1
16*	374614	Гайка М12х1,5-6Н *Nut*	1
17*	64221-3562010	Клапан двухмагистральный *Two -way valve*	1
18*	401439	Тройник *T-piece*	1
19*	402801	Угольник *Elbow*	2
20*	403010	Тройник *T-piece*	1
21*	403116	Тройник *T-piece*	1

22*	379755	Угольник *Elbow*	1
23*	012-016-25-2-3	Кольцо 012-016-25-2-3 *Ring*	2
24*	008-011-19-2-3	Кольцо 008-011-19-2-3 *Ring*	1
25*	643021-3506122	Трубка *Pipe*	1
-		К регулятору тормозных сил *To brake force regulator*	-
26*	643021-3506124-010	Трубка *Pipe*	1
-		К тормозному крану *To brake crane*	-
27*	643021-3506178-010	Трубка *Pipe*	1
-		К тормозной камере на среднем мосту *To brake chambers on intermediate axle*	-
28*	544021-3506102-010	Трубка *Pipe*	1
-		К модулятору на левом лонжероне *To modulator*	-
29*	54401-3506108	Трубка *Pipe right side member*	1
-		К клапану ПБС *To valve*	-
30*	5336-3506085-01	Шланг *Hose*	1
-		К задней тормозной камере *To rear brake chamber*	-

* Детали входят в установки пневмотормозов (см. таблицы комплектаций)
Details enter in installations of pneumobrakes (see the tables complete sets

643008-3500003-030, 643008-3500003-040,
643008-3500003-055, 643008-3500003-065

643008-3500003-070, 643008-3500003-071, 643008-3500003-090, 643008-3500003-091,
643008-3500003-770, 643008-3500003-771, 643008-3500003-790, 643008-3500003-791,

6430-3500003-070, 6430-3500003-071, 6430-3500003-090, 6430-3500003-091

Рис.141 Цилиндр останова двигателя 642208-3570004

Fig.141 The cylinder of a stop of the engine 642208-3570004

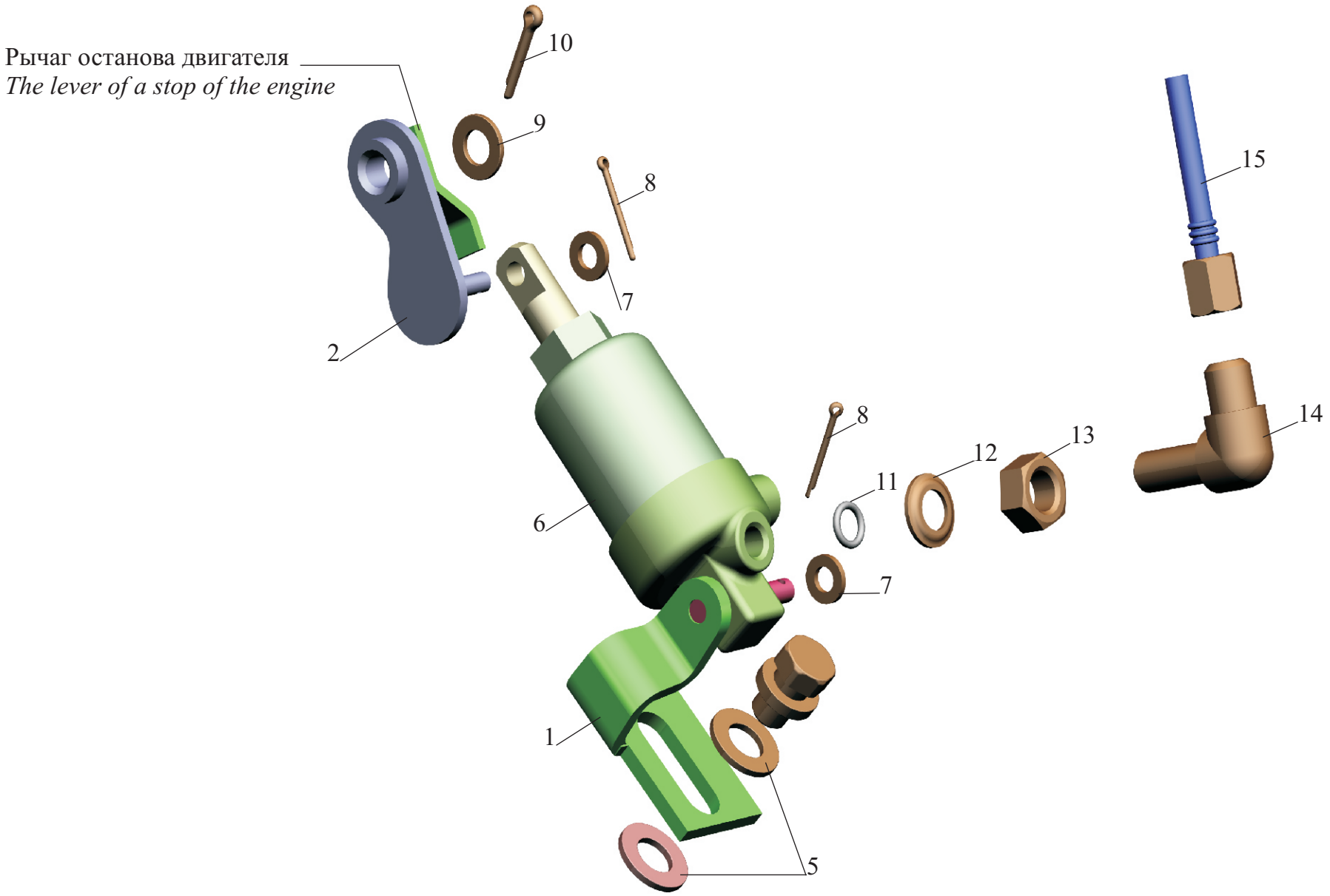

Рис.141 Цилиндр останова двигателя 642208-3570004

Fig.141 The cylinder of a stop of the engine 642208-3570004

Поз. Pos.	**№ детали** Part №	**Наименование** Description	**Количество** Quantity	
			1)	**2)**
1.	642208-3570184-010	Кронштейн *Bracket*	1	1
2.	5336-3570190	Рычаг *Lever*	1	1
5.	252006	Шайба 10 *Washer*	2	2
6.	100-3570110	Цилиндр *Cylinder*	1	1
7.	252004	Шайба 6 *Washer*	2	2
8.	258012	Шплинт 2х12 *Cotter pin*	2	2
9.	250005	Шайба 8 *Washer*	1	1
10.	258038	Шплинт 3,2х15 *Cotter pin*	1	1
11.*	008-011-19-2-3	Кольцо 008-011-19-2-3 *Ring*	1	1
12.*	375600	Шайба 10 *Washer*	1	1
13.*	374373	Гайка М10х1-6Н *Nut*	1	1
14.*	402717	Угольник *Elbow*	1	1
15.*	544008-3570234	Трубка со шлангом *Pipe with hose*	1	-
-	544008-3570234-700	Трубка со шлангом *Pipe with hose*	-	1
-		К цилиндру заслонки моторного тормоза *To the cylinder shutter motor brake*	-	-

*- присоединительная арматура входит в установку пневмотормозов (см. таблицы комплектаций)
attach accessories is included into installation of pneumobrakes (see the tables complete sets)

1) 643008-3500003-070, 643008-3500003-071, 643008-3500003-090, 643008-3500003-091,
6430-3500003-070, 6430-3500003-071, 6430-3500003-090, 6430-3500003-091
643008-3500003, 643008-3500003-010, 643008-3500003-030, 643008-3500003-040,
643008-3500003-050, 643008-3500003-055, 643008-3500003-060, 643008-3500003-065
54401-3500003, 54401-3500003-060,
544008-3500003-020, 544008-3500003-021, 544008-3500003-040, 544008-3500003-041
544008-3500003-070, 544008-3500003-071, 544008-3500003-090, 544008-3500003-091,

2) 643008-3500003-770, 643008-3500003-771, 643008-3500003-790, 643008-3500003-791,
54401-3500003-700, 54401-3500003-760
544008-3500003-770, 544008-3500003-771, 544008-3500003-790, 544008-3500003-791

Рис. 142 Крепление регулятора тормозных сил и присоединительной арматурой

Fig. 142 Mounting of brake force regulator and attach accessories

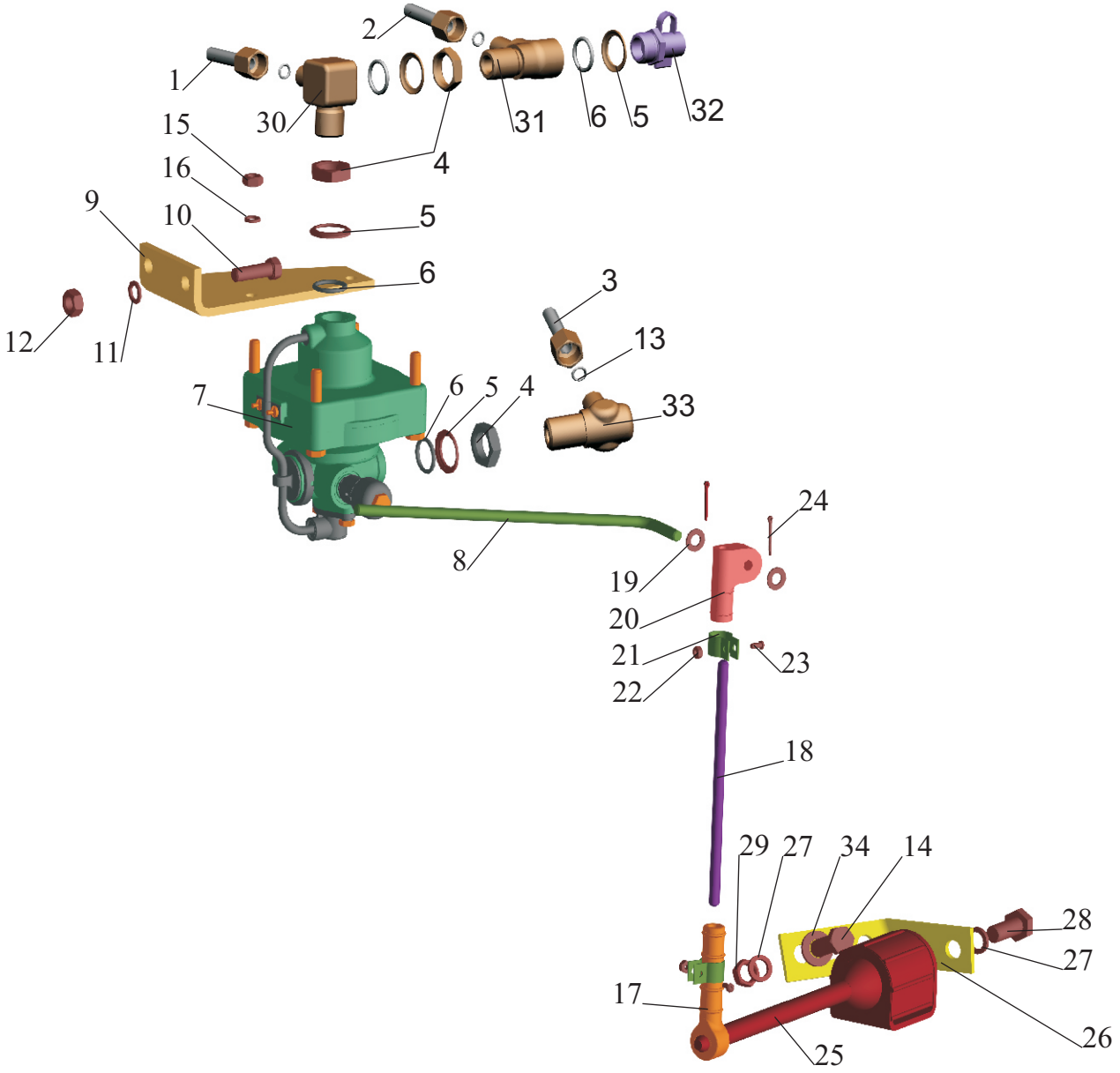

Рис. 142 Крепление регулятора тормозных сил
и присоединительной арматурой
Fig. 142 Mounting of brake force regulator and attach accessories

Поз. Pos.	**№ детали** Part №	**Наименование** Description	**Количество** Quantity	
			534008-3533002 [1]	**54401-3533002-010** [2]
1*	54401-3506289	Трубка *Pipe*	1	1
-		К крану тормозному *To crane brake*	-	-
2*	534005-3506254	Трубка *Pipe*	1	1
-		К ускорительному клапану стояночного тормоза *To accelerating valve of a lay brake*	-	-
3*	534005-3506258	Трубка *Pipe*	1	1
-		К ускорительному клапану заднего тормозного контура *To the accelerating valve of a back brake contour*	-	-
4*	374939	Гайка М22х1.5-6Н *Nut*	3	3
5*	376145	Шайба 22 *Washer*	4	4
6*	020-025-30-2-3	Кольцо 020-025-30-2-3 *Ring*	4	4
7	100-3533010-20 (РААЗ г. Рославль) 8007.35.33.010-40 (ММЗ им. Вавилова)	Регулятор тормозных сил *Brake force regulator*	1	1
8	643020-3533062	Рычаг *Lever*	1	1
9	54321-3533016	Кронштейн *Bracket*	1	1
10	201499	Болт М10-6gх30 *Bolt*	2	-
-	201501	Болт М10-6gх35 *Bolt*	-	2
11	252136	Шайба 10 ОТ *Washer*	2	2
12	250512	Гайка М10-6Н *Nut*	2	2
13*	008-011-19-2-3	Кольцо 008-011-19-2-3 *Ring*	3	3

14	201542	Болт М12-6gх35 *Bolt*	2	2
15	250510	Гайка М8-6Н *Nut*	2	2
16	252135	Шайба 8Т *Washer*	2	2
17	6422-3533065	Муфта (входит в 64221-3533110) *Coupling*	1	1
18	5336-3533018-01	Тяга соединительная *Rod*	1	1
19	252005	Шайба 8 *Washer*	2	2
20	54321-3533065	Муфта *Coupling*	1	1
21	6422-3533070	Хомут *Clamp*	2	2
22	250462	Гайка М4-6Н *Nut*	2	2
23	220053	Винт М4х14 *Screw*	2	2
24	258013	Шплинт 2х16 *Cotter pin*	2	2
25	64221-3533110	Упругий элемент *Elastic element*	1	1
26	54321-3533014-010	Кронштейн *Bracket*	1	1
27	252137	Шайба 12.ОТ *Washer*	3	3
28	201538	Болт М12-6gх25 *Bolt*	1	1
29	250514	Гайка М12-6Н *Nut*	1	1
30*	401439 401439-01	Тройник *T-piece*	1	1
31*	403062	Тройник *T-piece*	1	1
32*	5336-3515410 105.069.05.000 100-3515310	Клапан контрольного вывода *Check outlet valve*	1	1
33*	402741 402741-01	Угольник *Elbow*	1	1
34	252007	Шайба 12 *Washer*	1	1

* - присоединительная арматура входит в установки пневмотормозов
attach accessories is enters into installations of pneumobrakes:

1) - 544008-3500003-070, 544008-3500003-071, 544008-3500003-090, 544008-3500003-091, 544008-3500003-770, 544008-3500003-771, 544008-3500003-790, 544008-3500003-791

2) - 54401-3500003, 54401-3500003-060, 54401-3500003-700, 54401-3500003-760

Рис. 143 Крепление регулятора тормозных сил 544020-3533002 и присоединительной арматуры

Fig. 143 Mounting of brake force regulator 544020-3533002 and attach accessories

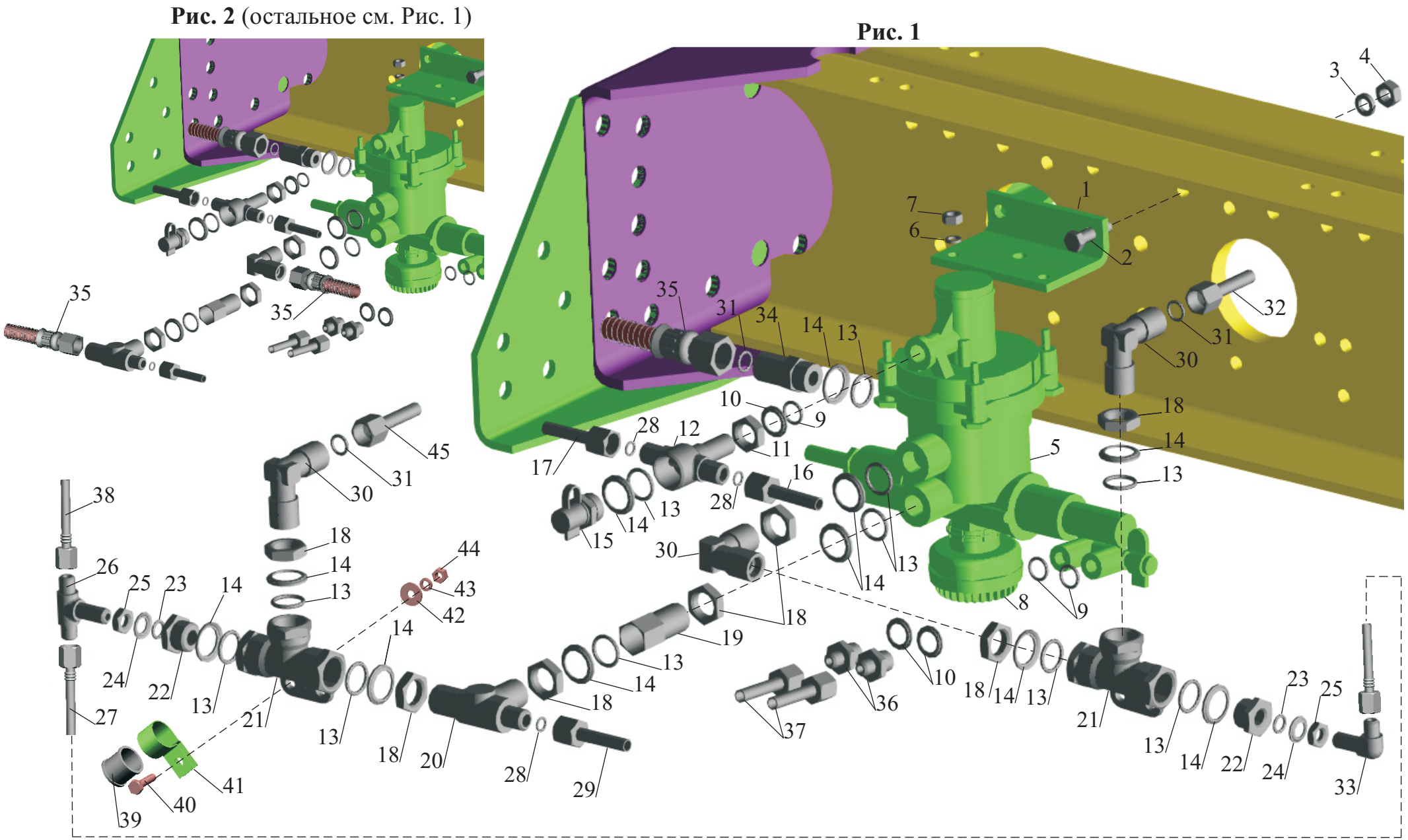

Рис. 143 Крепление регулятора тормозных сил 544020-3533002
и присоединительной арматуры
Fig. 1343 Mounting of brake force regulator 544020-3533002 and attach accessories

Поз. Pos.	**№ детали** Part №	**Наименование** Description	**Количество** Quantity	
			Рис. 1	**Рис. 2**
1.	54401-3533016	Кронштейн *Bracket*	1	1
2.	201501	Болт М10-6gх35 *Bolt*	2	2
3.	252136	Шайба 10 ОТ *Washer*	2	2
4.	250512	Гайка М10-6Н *Nut*	2	2
5.	475 711 041 0 (Wabco) 8691.35.33.100 (БелОМО г.Минск)	Регулятор тормозных сил *Brake force regulator*	1	1
6.	252135	Шайба 8 ОТ *Washer*	2	2
7.	250510	Гайка М8-6Н *Nut*	2	2
8.	432 407 070 0 25.3518045 (РААЗ г. Рославль) 8088.00.00.000 (БелОМО г.Минск) SIL68A (Knorr)	Глушитель *Muffler*	1	1
9*	014-018-25-2-3	Кольцо 014-018-25-2-3 *Ring*	3	3
10*	375960	Шайба 16 *Washer*	3	3
11*	250636	Гайка М16х1,5-6Н *Nut*	1	1
12*.	403401	Крестовина *Cross centre*	1	1
13*.	020-025-30-2-3	Кольцо 020-025-30-2-3 *Ring*	11	5
14*.	376145	Шайба 22 *Washer*	11	5
15*.	5336-3515410 105.069.05.000 100-3515310	Клапан контрольного вывода *Check outlet valve*	1	1
16*.	544021-3506289	Трубка *Pipe*	1	1
-		К тормозному крану *To brake valve*	-	-

17*.	544021-3506254	Трубка *Pipe*	1	1
-		К ускорительному клапану *To relay valve*	-	-
18*.	374939	Гайка М22х1,5-6Н *Nut*	7	3
19*.	404305	Штуцер *Union*	1	1
20*.	403039	Тройник *T-piece*	1	1
21*.	64221-3562010 100-3562010	Клапан двухмагистральный *Two-way valve*	2	-
22*.	401135	Гайка переходная *Adapter nut*	2	-
23*.	010-014-25-2-3	Кольцо 010-014-25-2-3 *Ring*	2	-
24*.	375818	Шайба 12 *Washer*	2	-
25*.	374614	Гайка М12х1,5-6Н *Nut*	2	-
26*.	403010	Тройник *T-piece*	1	-
27*.	544021-3506102	Трубка *Pipe*	1	-
28*.	008-011-19-2-3	Кольцо 008-011-19-2-3 *Ring*	3	3
29*.	5440-3506124-10	Трубка *Pipe*	1	1
-		К тормозному крану *To brake valve*	-	-
30*.	402801 402801-01	Угольник *Elbow*	3	1
31*.	012-016-25-3-2	Кольцо 012-016-25-3-2 *Ring*	3	1
32*.	5440-3506120	Трубка *Pipe*	1	-
-		К модулятору ABS *To modulator ABS*	-	-
33*.	402737	Угольник *Elbow*	1	-
34*.	404314	Штуцер *Union*	1	1
35*.	5549-3506187-02	Шланг *Hose*	1	3
-		К ресиверу *To receiver*	+	+
-		К модуляторам ABS *To modulators ABS*	-	+
36*.	404401-10	Штуцер *Union*	2	2

37*.	544021-3506100-010	Трубка *Pipe*	2	2
-		На электропневмоклапан EKAS *On electric pneumatic valve EKAS*	-	-
38*	544021-3506108	Трубка *Pipe*	1	-
-		К тормозному клапану ASR *To the brake valve*	-	-
39*	64227-3506026	Прокладка *Gasket*	1	1
40*	201422	Болт М6-6gх25 *Bolt*	1	1
41*	64221-3724630	Хомут *Clamp*	1	1
42*	252037	Шайба 6 *Washer*	1	1
43*	252134	Шайба 6Т *Washer*	1	1
44*	250508	Гайка М6-6Н *Nut*	1	1
45*.	5440-3506122	Трубка *Pipe*	1	-
-		К модулятору ABS *To modulator ABS*	-	-

* - присоединительная арматура входит в установки пневмотормозов
attach accessories is enters into installations of pneumobrakes:

Рис. 1

- 544008-3500003-020, 544008-3500003-040

Рис. 2

- 544008-3500003-021, 544008-3500003-041

Рис. 144 Крепление регулятора тормозных сил 643020-3533002 и присоединительной арматуры

Fig. 144 Mounting of brake force regulator 643020-3533002 and attach accessories

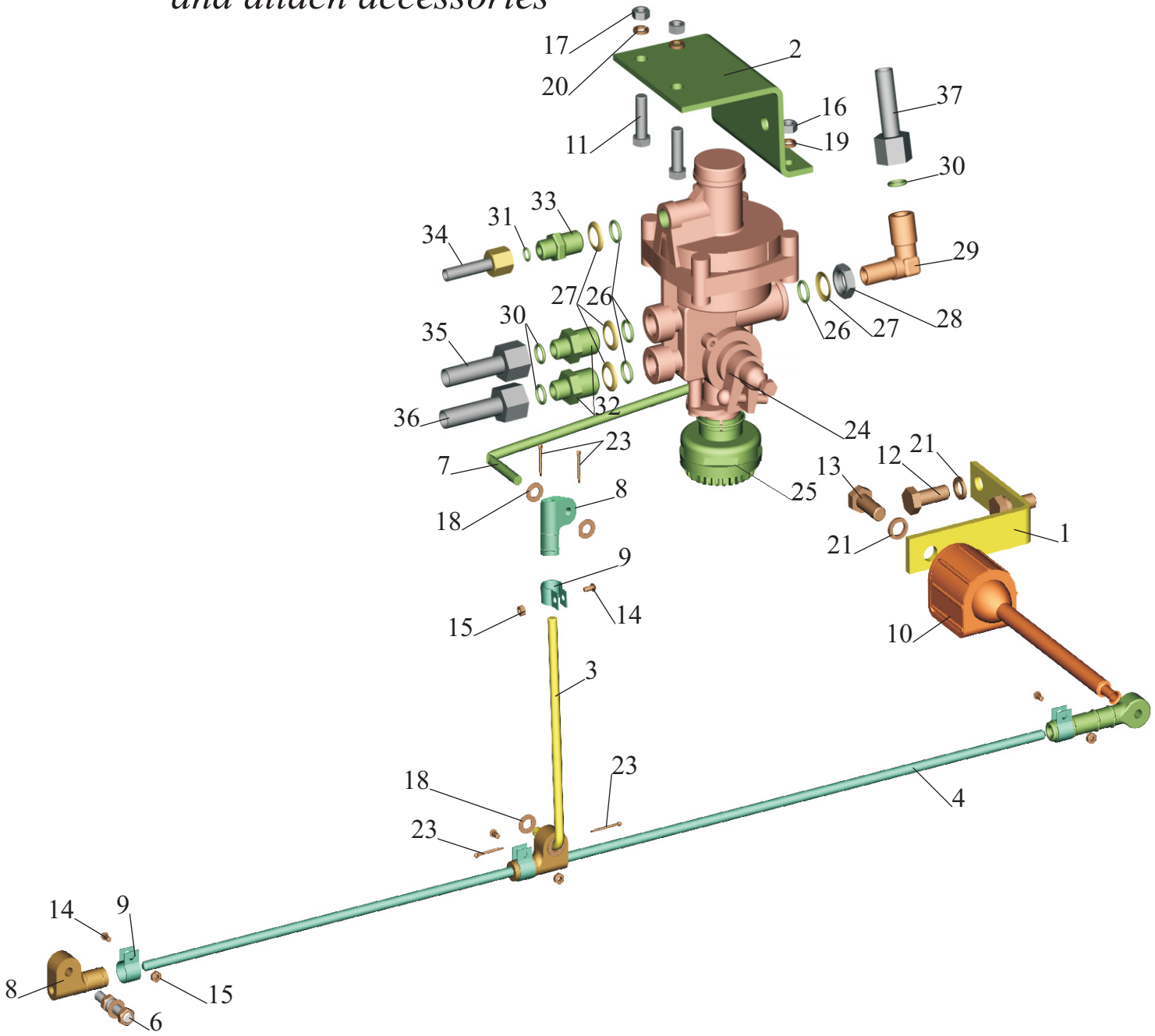

Рис. 144 Крепление регулятора тормозных сил 643020-3533002 и присоединительной арматуры

Fig. 144 Mounting of brake force regulator 643020-3533002 and attach accessories

Поз. Pos.	**№ детали** Part №	**Наименование** Description	**Количество** Quantity	
			1)	**2)**
1	6422-3533014-020	Кронштейн *Bracket*	1	1
2	643020-3533016	Кронштейн *Bracket*	1	1
3	6430-3533018	Тяга *Rod*	1	1
4	64221-3533020	Штанга *Bar*	1	1
6	6422-3533024	Ось *Axle*	1	1
7	643020-3533062	Рычаг *Lever*	1	1
8	54321-3533065	Муфта *Coupling*	3	3
9	6422-3533070	Хомут *Clamp*	3	3
10	64221-3533110	Упругий элемент *Knuckle joint*	1	1
11	201501	Болт М10-6gх35 *Bolt*	2	2
12	201538	Болт М12-6gх25 *Bolt*	2	2
13	201540	Болт М12-6gх30 *Bolt*	1	1
14	220053	Винт М4-6g х14 *Screw*	3	3
15	250462	Гайка М4-6Н *Nut*	3	3
16	250510	Гайка М8-6Н *Nut*	4	4
17	250512	Гайка М10-6Н *Nut*	2	2
18	252005	Шайба 8 *Washer*	4	4
19	252135	Шайба 8Т *Washer*	2	2
20	252136	Шайба 10 ОТ *Washer*	2	2
21	252137	Шайба 12.ОТ *Washer*	3	3

23	258013	Шплинт 2х16 *Cotter pin*	4	4
24	475 710 020 0	Регулятор тормозных сил *Brake force regulator*	1	1
25	432 407 070 0 25.3518045 (РААЗ г. Рославль) 8088.00.00.000 (БелОМО г.Минск) SIL68A (Knorr)	Глушитель *Muffler*	1	1
26*	014-018-25-2-3	Кольцо *Ring*	4	4
27*	375960	Шайба 16 *Washer*	4	4
28*	250636	Гайка М16х1.5-6Н *Nut*	1	1
29*	402967	Угольник *Elbow*	1	1
30*	012-016-25-2-3	Кольцо 012-016-25-2-3 *Ring*	3	3
31*	008-011-19-2-3	Кольцо 008-011-19-2-3 *Ring*	1	1
32*	404239	Штуцер *Union*	2	2
33*	404241	Штуцер *Union*	1	1
34*	643021-3506254-010	Трубка *Pipe*	1	1
-		К ускорительному клапану *To relay valve rear brake*	-	-
35*	643021-3506122	Трубка *Pipe*	1	-
-	643026-3506122	Трубка *Pipe*	-	1
-		К модулятору *To modulator*	-	-
36*	643021-3506120-010	Трубка *Pipe*	1	1
-		К модулятору *To modulator*	-	-
37*	643021-3506352	Трубка *Pipe*	1	1
-		К ресиверу *To receiver*	-	-

* - присоединительная арматура входит в установки пневмотормозов
attach accessories is enters into installations of pneumobrakes:

1) - 6430-3500008-070, 6430-3500008-071, 6430-3500008-090, 6430-3500008-091, 643008-3500008-070, 643008-3500008-071, 643008-3500008-090, 643008-3500008-091, 643008-3500008-770, 643008-3500008-771, 643008-3500008-790, 643008-3500008-791
2) - 643008-3500008-030, 643008-3500008-040, 643008-3500008-055, 643008-3500008-065,

Рис. 145 Крепление регулятора тормозных сил 6430-3533002-10 и присоединительной арматурой

Fig. 145 Mounting of brake force regulator 6430-3533002-10 and attach accessories

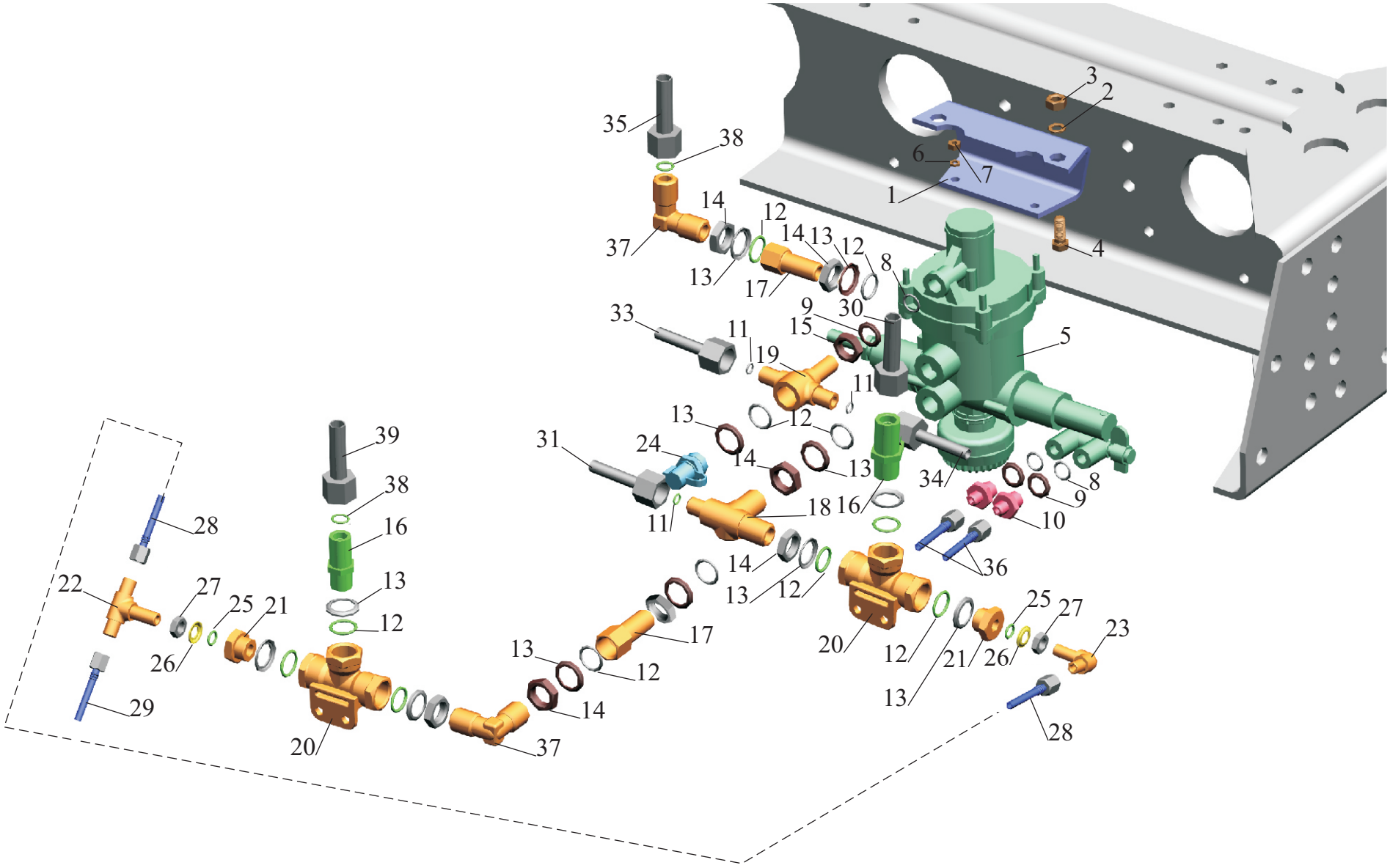

Рис. 145 Крепление регулятора тормозных сил 6430-3533002-10 и присоединительной арматурой

Fig. 145 Mounting of brake force regulator 6430-3533002-10 and attach accessories

Поз. Pos.	**№ детали** Part №	**Наименование** Description	**Количество** Quantity
1.	6430-3533016-10	Кронштейн *Bracket*	1
2.	252138	Шайба 14 ОТ *Washer*	2
3.	250558	Гайка М14-6Н *Nut*	2
4.	201587	Болт М14-6gх35 *Bolt*	2
5.	475 711 041 0 8691.35.33.100	Регулятор тормозных сил *Brake force regulator*	1
6.	252135	Шайба 8 Т *Washer*	2
7.	250510	Гайка М8-6Н *Nut*	2
8*.	014-018-25-2-3	Кольцо 014-018-25-2-3 *Ring*	3
9*.	375960	Шайба 16 *Washer*	3
10*.	404401-10	Штуцер *Union*	2
11*.	008-011-19-2-3	Кольцо 008-011-19-2-3 *Ring*	3
12*.	020-025-30-2-3	Кольцо 020-025-30-2-3 *Ring*	11
13*.	376145	Шайба 22 *Washer*	11
14*.	374939	Гайка М22х1,5-6Н *Nut*	6
15*.	250636	Гайка М16х1,5-6Н *Nut*	1
16*.	404314	Штуцер *Union*	2
17*.	404305	Штуцер *Union*	2
18*.	403039	Тройник *T-piece*	1
19*.	403401	Крестовина *Spider*	1
20*.	64221-3562010	Клапан двухмагистральный *Two-way valve*	2

21*	401135	Гайка переходная *Nut*	2
22*	403010	Тройник *T-piece*	1
23*	402737	Угольник *Elbow*	1
24*	5336-3515410	Клапан контрольного вывода *Check outlet valve*	1
25*	010-014-25-2-3	Кольцо 010-014-25-2-3 *Ring*	2
26*	375818	Шайба 12 *Washer*	2
27*	374614	Гайка М12х1,5-6Н *Nut*	2
28*	544021-3506102	Трубка *Pipe*	1
29*	54401-3506108	Трубка *Pipe*	1
-		К клапану ПБС *To valve*	-
30*	643021-3506114	Трубка *Pipe*	1
-		К модулятору *To modulator*	-
31*	643021-3506124	Трубка *Pipe*	1
-		К тормозному крану *To the brake valve*	-
33*	643021-3506254	Трубка *Pipe*	1
-		К ускорительному клапану стояночного тормоза *To relay valve*	-
34*	643021-3506289	Трубка *Pipe*	1
-		К тормозному крану *To the brake valve*	-
35*	6430-3506352	Трубка *Pipe*	1
-		К ресиверу *To receiver*	-
36*	544021-3506100-010	Трубка *Pipe*	2
-		На электропневмоклапан ECAS *On electric pneumatic valve ECAS*	-
37*	402801 402801-01	Угольник *Elbow*	2

38*	012-016-25-2-3	Кольцо 012-016-25-2-3 *Ring*	1
39*	643021-3506120	Трубка *Pipe*	1
-		К модулятору *To modulator*	-

* - присоединительная арматура входит в установки пневмотормозов
attach accessories is enters into installations of pneumobrakes:
643008-3500003, 643008-3500003-010, 643008-3500003-050, 643008-3500003-060

Рис.146 Установка датчиков
Fig.146 Installation of sensor

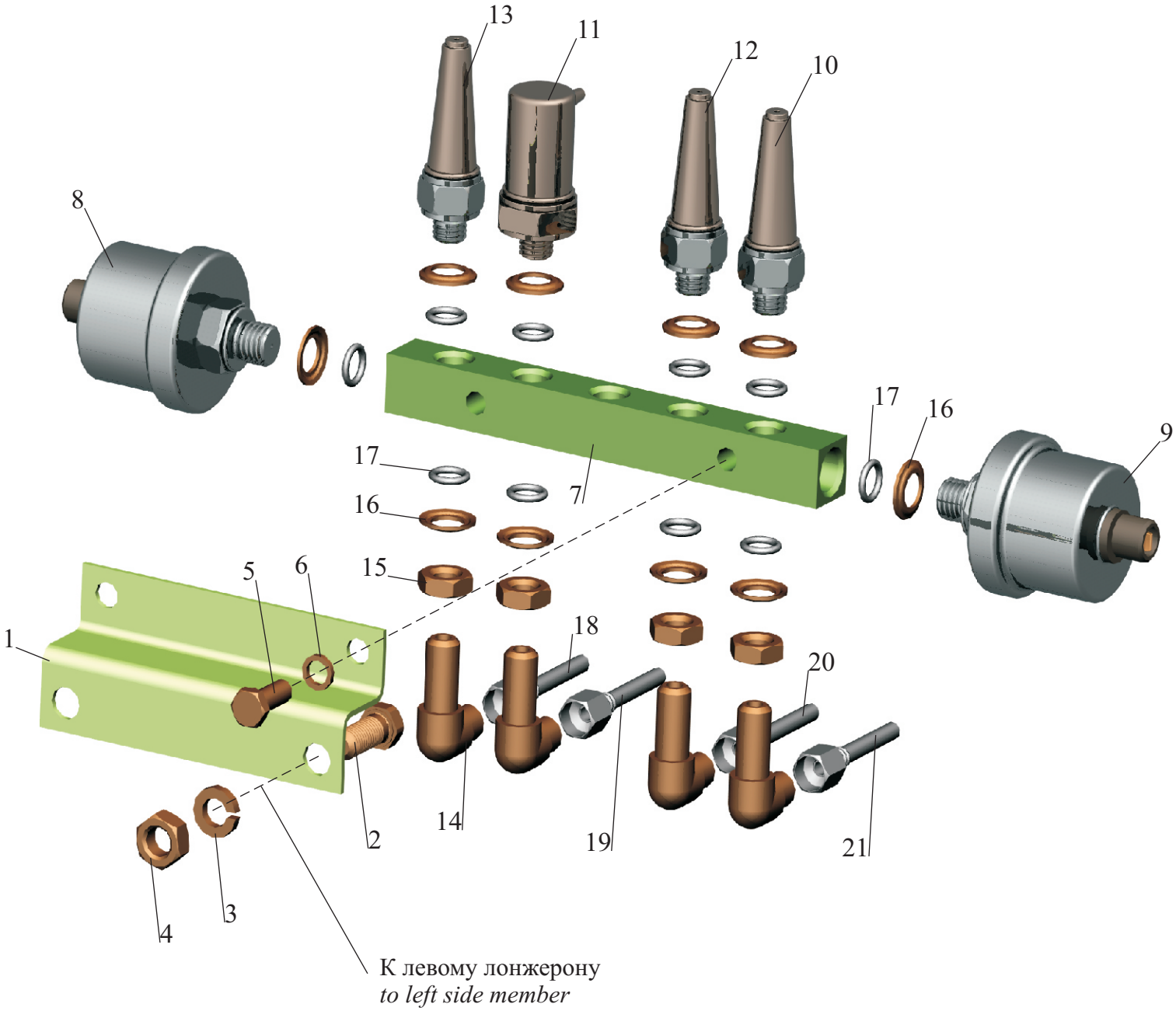

Рис.146 Установка датчиков
Fig.146 Installation of sensor

Поз. Pos.	**№ детали** Part №	**Наименование** Description	**Количество** Quantity		
			1)	**2)**	**3)**
1.*	544008-3515036	Кронштейн *Bracket*	1	1	1
2.*	201497	Болт М10-6gx25 *Bolt*	2	2	2
3.*	252136	Шайба 10 ОТ *Washer*	2	2	2
4.*	252512	Гайка М10-6Н *Nut*	2	2	2
5.*	201456	Болт М8-6gx20 *Bolt*	2	2	2
6.*	252135	Шайба 8Т *Washer*	2	2	2
7.*	64226-3515037	Корпус датчиков *Housing of sensors*	1	1	1
8.*	ММ370	Датчик переднего контура *Front circuit sensor*	1	1	1
9.*	ММ370	Датчик заднего контура *Rear circuit sensor*	1	1	1
10.*	ММ124-3810600	Датчик ММ124 заднего контура *Rear circuit sensor*	1	1	1
11.*	ММ125-3810600	Датчик ММ125 сигнала “Стоп” *Stop signal sensor*	1	1	1
12.*	ММ124-3810600	Датчик ММ124 стояночного тормоза *Parking brake sensor*	1	1	1
13.*	ММ124-3810600	Датчик ММ124 переднего контура *Front circuit sensor*	1	1	1
14.*	402737	Угольник *Elbow*	4	4	4
15.*	374614	Гайка М12х1.5-6Н *Nut*	4	4	4
16.*	375818	Шайба *Washer*	10	10	10
17.*	010-014-25-2-3	Кольцо 010-014-25-2-3 *Ring*	10	10	10
18.*	544021-3506104	Трубка *Pipe*	-	1	1

-	544021-3506102	Трубка *Pipe*	1	-	-
-	643021-3506108-010	Трубка *Pipe*	-	-	1
-		К четырехконтурному клапану *To four-circuit valve*	-	-	-
19.*	544021-3506100	Трубка *Pipe*	-	1	1
-	54401-3506102	Трубка *Pipe*	1	-	-
-		К клапану прицепа *To trailer valve*	-	-	-
20.*	643021-3506108	Трубка *Pipe*	-	-	1
-	544021-3506108-010	Трубка *Pipe*	-	1	-
-	54401-3506108-010	Трубка *Pipe*	1	-	-
-		К ускорительному клапану *To relay valve*	-	-	-
21.*	544021-3506102	Трубка *Pipe*	-	1	-
-	544021-3506104	Трубка *Pipe*	1	-	1
-		К четырехконтурному клапану *To four-circuit valve*	-	-	-

* Детали входят в установки пневмотормозов (см. таблицы комплектаций)
Details enter in installations of pneumobrakes (see the tables complete sets

1) 544008-3500003-070, 544008-3500003-071, 544008-3500003-090, 544008-3500003-091, 544008-3500003-770, 544008-3500003-771, 544008-3500003-790, 544008-3500003-791

54401-3500003, 54401-3500003-700,
54401-3500003-060, 54401-3500003-760

2) 544008-3500003-020, 544008-3500003-021, 544008-3500003-040, 544008-3500003-041

643008-3500003-070, 643008-3500003-071, 643008-3500003-090, 643008-3500003-091, 643008-3500003-770, 643008-3500003-771, 643008-3500003-790, 643008-3500003-791
6430-3500003-070, 6430-3500003-071, 6430-3500003-090, 6430-3500003-091

3) 643008-3500003, 643008-3500003-010, 643008-3500003-030, 643008-3500003-040, 643008-3500003-050, 643008-3500003-055, 643008-3500003-060, 643008-3500003-065

Рис.147 Установка штепсельных розеток 6430-3700015

Fig.147 Installation of outlet sockets 6430-37000015

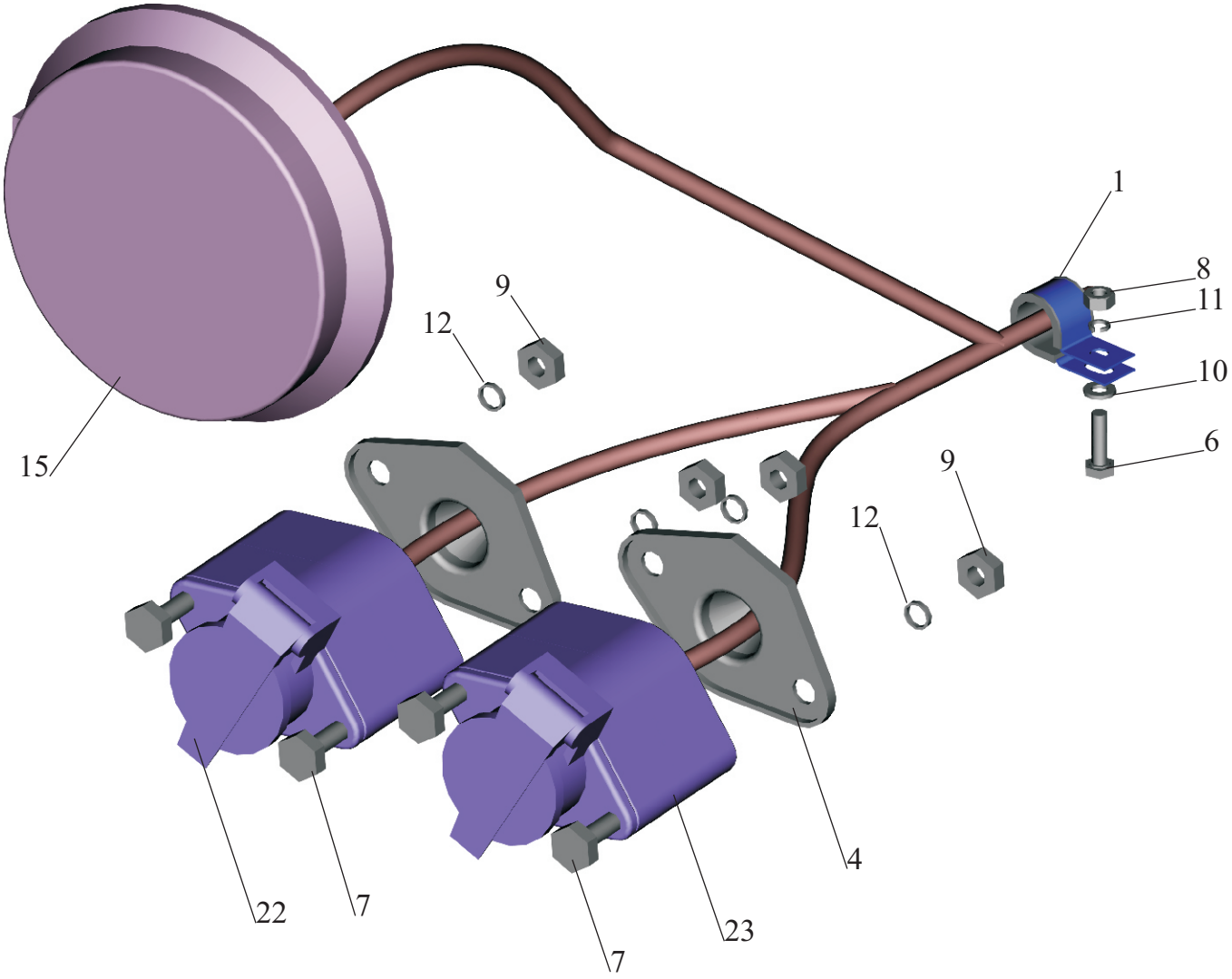

подсоединение проводов к розетке 24S
(ПС 326)

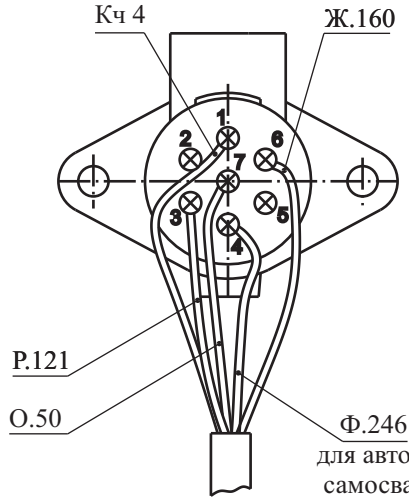

для автомобилей с самосвальным полуприцепом

подсоединение проводов к розетке 24N
(ПС 325)

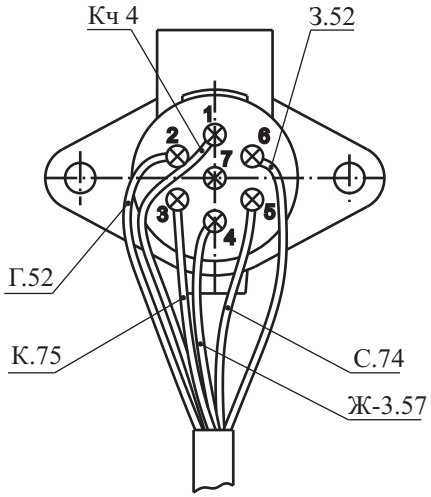

Рис. 147 Установка штепсельных розеток 6430-3700015
Fig. 147 Installation of outlet sockets 6430-3700015

Поз. Pos.	**№ детали** Part №	**Наименование** Description	**Количество** Quantity
1	64221-3724624	Хомут *Collar*	1
4	6430-3724152	Чехол защитный *Boot*	2
6	201420	Болт М6-6gx20 *Bolt*	1
7	201454	Болт М8-6gx16 *Bolt*	4
8	250508	Гайка М6-6Н *Nut*	1
9	250510	Гайка М8-6Н *Nut*	4
10	252004	Шайба 6 *Washer*	2
11	252154	Шайба 6Л *Washer*	1
12	252155	Шайба 8Л *Washer*	4
15	8724.3.09	Фара рабочая *Headlight the worker*	1
22	2470/00.00	Розетка ПС325 *Receptacle*	1
22*	СНЦ124-7/45РО341-01	Розетка СНЦ124-7/45Р0341 *Receptacle*	1
23	23.3723100	Розетка ПС326 *Receptacle*	
23*	СНЦ125-7/45РО341-01	Розетка СНЦ125-7/45Р0341 *Receptacle*	

*- дополнительная замена
- additional replacement

Рис.148 Установка выключателей 643008-3700018, 544008-3700018

Fig.148 Installation of switches 643008-3700018, 544008-3700018

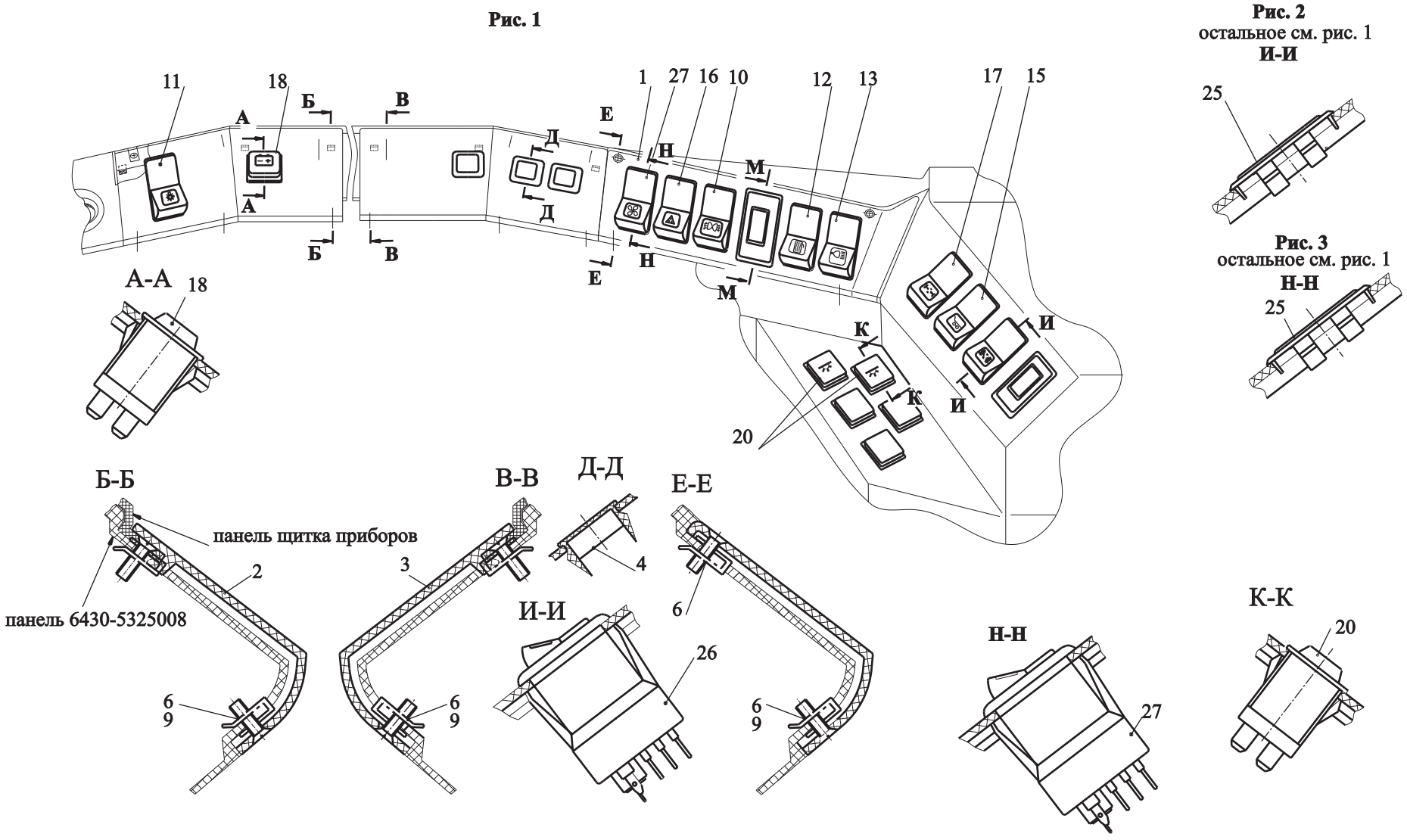

Рис. 148 Установка выключателей 643008-3700018, 544008-3700018
Fig. 148 Installation of switches 6430A8-3700018, 544008-3700018

Поз. Pos.	**№ детали** Part №	**Наименование** Description	**Символ** Symbol	**Количество** Quantity	
				643008-3700018	**544008-3700018**
1	6430-3709092	Панель выключателей *Panel of switches*		1	1
2	6430-3709094	Панель выключателей *Panel of switches*		1	1
3	6430-3709096	Панель выключателей *Panel of switches*		1	1
4	64221-3710016	Заглушка *Cap*		3	3
5	54402-3870129	Заглушка *Cap*		1	1
6	6430-5325264	Держатель *Holder*		8	8
9	373762	Винт *Screw*		8	8
10	0974.00.00.000	Выключатель противотуманных фар *Front fog light switch*		1	1
11	0974.00.00.000-01	Переключатель света *Main light switch*		1	1
12	0974.00.00.000-03	Выключатель обогрева зеркал *Mirror defroster switch*		1	1
13	0974.00.00.000-04	Выключатель фары освещения сцепки *Coupling light switch*		1	1
15	0974.00.00.000-06	Выключатель блокировки оси полуприцепа *Switch of turning axle of semitrailer*		1	1
16	0974.00.00.000-07	Выключатель знака автопоезда *Road train tree-bar light switch*		1	1
17	0974.00.00.000-091	Выключатель блокировки межколесного дифференциала *Inter-wheel differential lock switch*		1	1
18	3037.00.00.000-44	Выключатель АКБ *Switch of graund*		1	1

-	0975.00.00.000-43*	Выключатель АКБ *Switch of graund*		1	1
20	3037.00.00.000-04	Выключатель светильника *Switch of a lamp*		1	1
-	0975.00.00.000-04*	Выключатель светильника *Switch of a lamp*		1	1
25	54402-3870029	Заглушка *Cap*		1	3
26	0974.00.00.000-10	Выключатель блокировки межосевого дифференциали *Interaxle differential lock switch*		1	-
27	0974.00.00.000-19	Выключатель вентилятора *Switch of the fan*		1	1

*-дополнительная замена
-padding changing

Рис.149 Установка корректора света фар 5440-3700129

Fig.149 Installation of the corrector light of headlights 5440-3700129

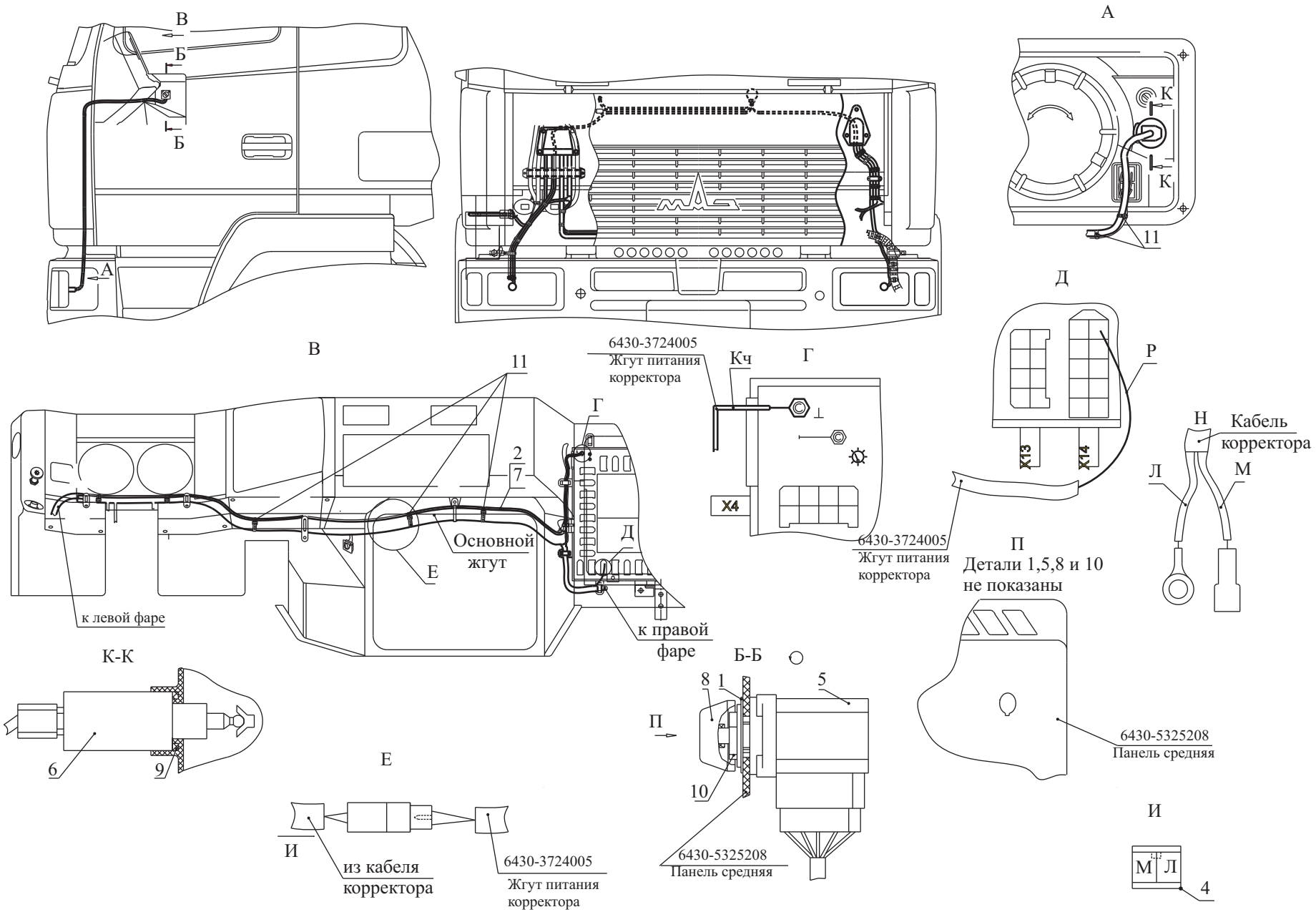

Рис.149 Установка корректора света фар 5440-3700129

Fig.149 Installation of the corrector light of headlights 5440-3700129

Поз. Pos.	**№ детали** Part №	**Наименование** Description	**Количество** Quantity
1	4370-3718022	Табличка *Tablet*	1
2	6430-3724005	Жгут питания корректора *Plait of a feed of the corrector*	1
3	4573738004	Штырь 103612 *Pin*	2
4	4573739004	Колодка штыревая 502602 *Jack block*	1
5	ЮМГИ.453718.009	Электромеханический корректор фар ЭМКФ 09 *The electromechanical corrector of headlights*	1

Рис. 150 Установка аккумуляторных батарей 64302-3700008

Fig. 150 Installation of storage batteries 64302-3700008

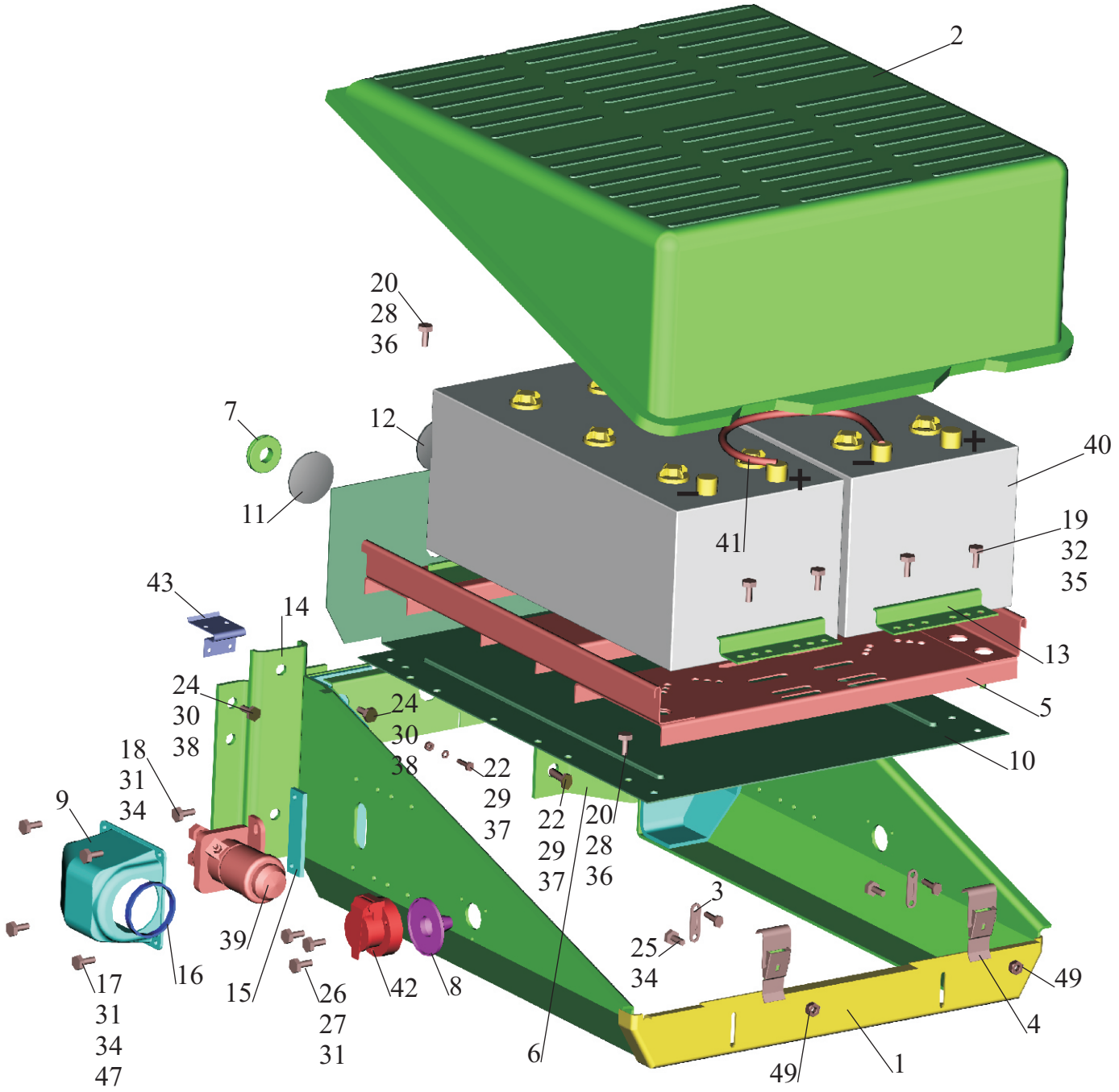

Рис. 150 Установка аккумуляторных батарей 64302-3700008
Fig. 150 Installation of storage batteries 64302-3700008

Поз. Pos.	**№ детали** Part №	**Наименование** Description	**Количество** Quantity
1	6430-3748010	Контейнер *Container*	1
2	64221-3748032-011	Крышка контейнера *Container cap*	1
-	М221-3748*	Крышка гнезда *Container cap*	1
3	64221-3748053	Направляющая замка *Lock guide*	2
4	64221-3748095	Замок *Lock*	2
5	64221-3748108	Основание *Base*	1
6	64302-3748150	Кронштейн *Bracket front*	1
7	6430-3724065	Втулка *Bush*	3
8	500А-3724152	Чехол защитный *Protect cover*	1
9	64221-3748122	Крышка выключателя массы *Switch cover*	1
10	64221-3748016	Основание *Base*	1
11	64221-3748037	Заглушка *Plug*	1
12	64221-3748048	Заглушка *Plug*	1
13	64221-3748056	Прижим *Hold down*	2
14	5440-3748153	Кронштейн задний *Rear bracket*	1
15	6430-3748123	Прокладка *Gasket*	1
16	64221-3748125	Уплотнитель *Seal*	1
17	201420	Болт М6-6gх20 *Bolt*	4
18	201422	Болт М6-6gх25 *Bolt*	2
19	201454	Болт М8-6gх16 *Bolt*	4

20	201497	Болт М10-6gx25 *Bolt*	4
22	372212	Болт М14х1.5-6gx35 *Bolt*	6
24	202145	Болт М16-6gx45 *Bolt*	8
25	220105	Винт М6-6gx16 *Screw*	2
26	231590	Винт 2М5-6gx40 *Screw*	3
27	250464	Гайка М5-6Н *Nut*	3
28	250512	Гайка М10-6Н *Nut*	4
29	250559	Гайка М14х1.5-6Н *Nut*	8
30	250561	Гайка М16х1.5-6Н *Nut*	8
31	252004	Шайба 6 *Washer*	6
32	252005	Шайба 8 *Washer*	4
33	252133	Шайба 5Т *Washer*	3
34	252134	Шайба 6Т *Washer*	12
35	252135	Шайба 8Т *Washer*	4
36	252136	Шайба 10 ОТ *Washer*	4
37	252138	Шайба 14 ОТ *Washer*	8
38	252139	Шайба 16 ОТ *Washer*	4
39	АДЮИ.453779.001	Выключатель 1212.3737 *Switch*	1
40	54322-3703010	Батарея аккумуляторная с электролитом *Storage battery with electrolyte*	2
-	Б.190.28.00.00	Батарея аккумуляторная 6СТ-190АУ(507) *Storage battery*	-
-	ИЛАЕ 563.414.011-Э	Батарея 6СТ-190 ОА *Battery*	-
-	КТВ.190.12.000	Батарея 6СТ-190А *Battery*	-
41	6430-3724057	Перемычка *Coffer-dam*	1

42	ПС400-3723200	Розетка переносной лампы *Socket of transported lamp*	1
43	642208-3748051	Прижим *Hold down*	2
45	544008-3724069	Провод выключателя АКБ *Wire of storage battery switch*	1
47	250508	Гайка М6-6Н *Nut*	8
48	54322-3724039-01	Провод штепсельной розетки *Wire of plug receptacle*	1
49	6422-3724544	Гайка *Nut*	2
50	201418	Болт М6-6gх16 *Bolt*	4

Рис. 151 Установка аккумуляторных батарей 631208-3700008 (-700)

Fig. 151 Installation of storage batteries 631208-3700008 (-700)

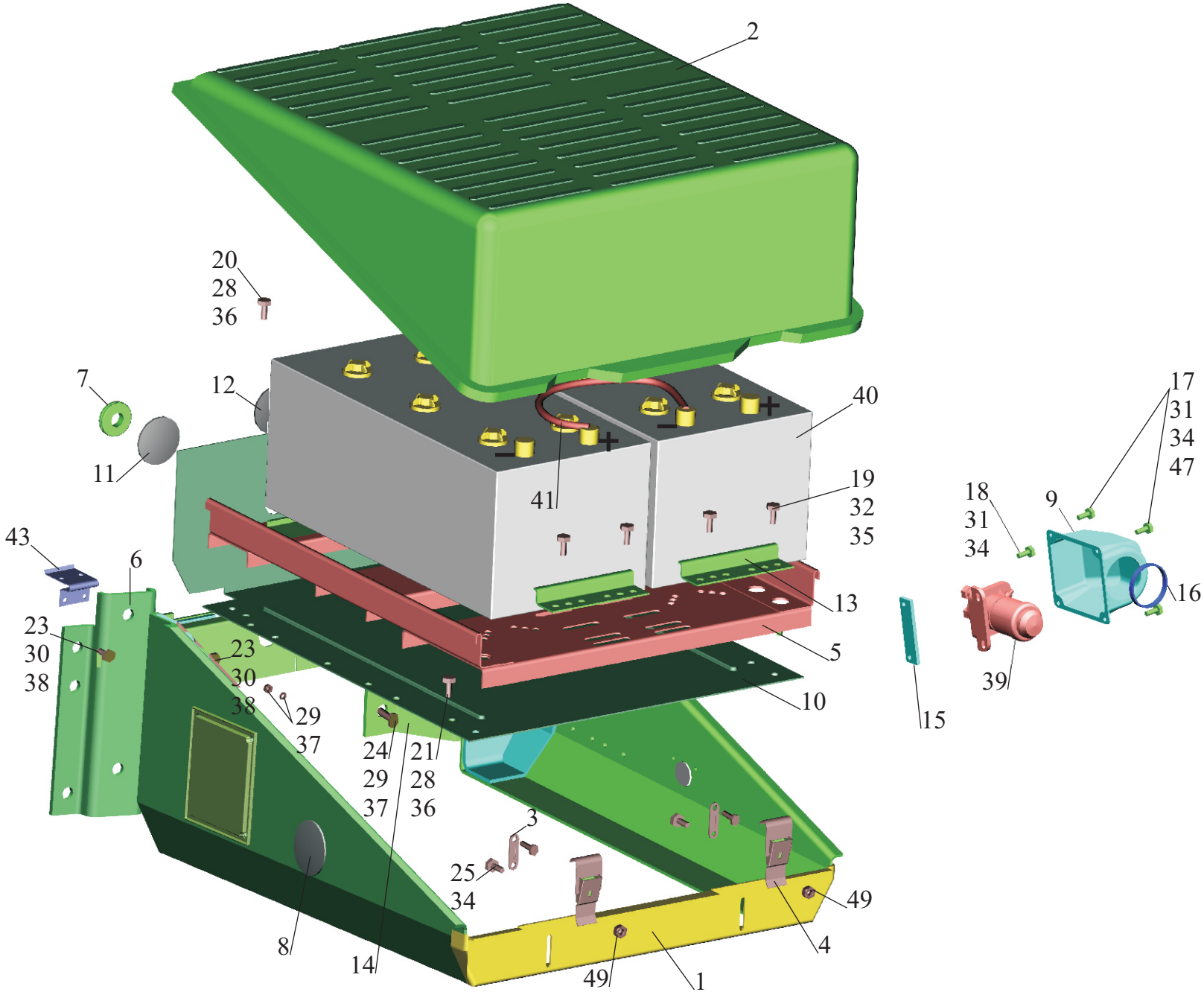

Рис. 151 Установка аккумуляторных батарей 631208-3700008 (-700)
Fig. 151 Installation of storage batteries 631208-3700008 (-700)

Поз. Pos.	**№ детали** Part №	**Наименование** Description	**Количество** Quantity	
			631208-3700008	**631208-3700008-700**
1	555102-3748010	Контейнер *Container*	1	1
2	64221-3748032-011	Крышка контейнера *Container cap*	1	1
3	64221-3748053	Направляющая замка *Lock guide*	2	2
4	64221-3748095	Замок *Lock*	2	2
5	64221-3748108	Основание *Base*	1	1
6	64302-3748150	Кронштейн *Bracket*	1	1
7	6430-3724065	Втулка *Bush*	3	3
8	54322-3748047	Заглушка *Clamp*	1	1
9	64221-3748122	Крышка выключателя массы *Switch cover*	1	1
10	64221-3748016	Основание *Base*	1	1
11	64221-3748037	Заглушка *Plug*	1	1
12	64221-3748048	Заглушка *Plug*	1	1
13	64221-3748056	Прижим *Hold down*	2	2
14	5440-3748153	Кронштейн задний *Rear bracket*	1	1
15	6430-3748123	Прокладка *Gasket*	1	1
16	64221-3748125	Уплотнитель *Seal*	1	1
17	201420	Болт М6-6gx20 *Bolt*	4	4
18	201422	Болт М6-6gx25 *Bolt*	2	2

19	201454	Болт М8-6gx16 *Bolt*	4	4
20	201497	Болт М10-6gx25 *Bolt*	2	2
21	201501	Болт М10-6gx35 *Bolt*	2	2
22	372212	Болт М14х1.5-6gx35 *Bolt*	2	2
23	201614	Болт М14х1.5-6gx40 *Bolt*	4	4
24	202145	Болт М16-6gx45 *Bolt*	4	4
25	220105	Винт М6-6gx16 *Screw*	2	2
28	250512	Гайка М10-6Н *Nut*	4	4
29	250559	Гайка М14х1.5-6Н *Nut*	8	8
30	250561	Гайка М16х1.5-6Н *Nut*	4	4
31	252004	Шайба 6 *Washer*	6	6
32	252005	Шайба 8 *Washer*	4	4
34	252134	Шайба 6Т *Washer*	12	12
35	252135	Шайба 8Т *Washer*	4	4
36	252136	Шайба 10 ОТ *Washer*	4	4
37	252138	Шайба 14 ОТ *Washer*	8	8
38	252139	Шайба 16 ОТ *Washer*	4	4
39	АДЮИ.453779.001	Выключатель 1212.3737 *Switch*	1	1
40	54322-3703010	Батарея аккумуляторная с электролитом *Storage battery with electrolyte*	2	-
-	543227-3703010	Батарея аккумуляторная с электролитом *Storage battery with electrolyte*	-	2
-	Б.190.28.00.00	Батарея аккумуляторная 6СТ-190АУ(507) *Storage battery*	-	-
-	ИЛАЕ 563.414.011-Э	Батарея 6СТ-190 ОА *Battery*	-	-
-	КТВ.190.12.000	Батарея 6СТ-190А *Battery*	-	-
41	6430-3724057	Перемычка *Coffer-dam*	1	-

-	6430-3724057-700	Перемычка *Coffer-dam*	-	1
43	642208-3748051	Прижим *Hold down*	2	2
45	544008-3724069	Провод выключателя АКБ *Wire of storage battery switch*	1	-
-	544008-3724069-700	Провод выключателя АКБ *Wire of storage battery switch*	-	1
47	250508	Гайка М6-6Н *Nut*	8	8
49	6422-3724544	Гайка *Nut*	2	2
50	201418	Болт М6-6gх16 *Bolt*	4	4

Рис. 152 Установка задних фонарей 5440-3700009, (-700), 643008-3700009, (-700)

Fig. 152 Installation of tail lights 5440-3700009, (-700), 643008-3700009, (-700)

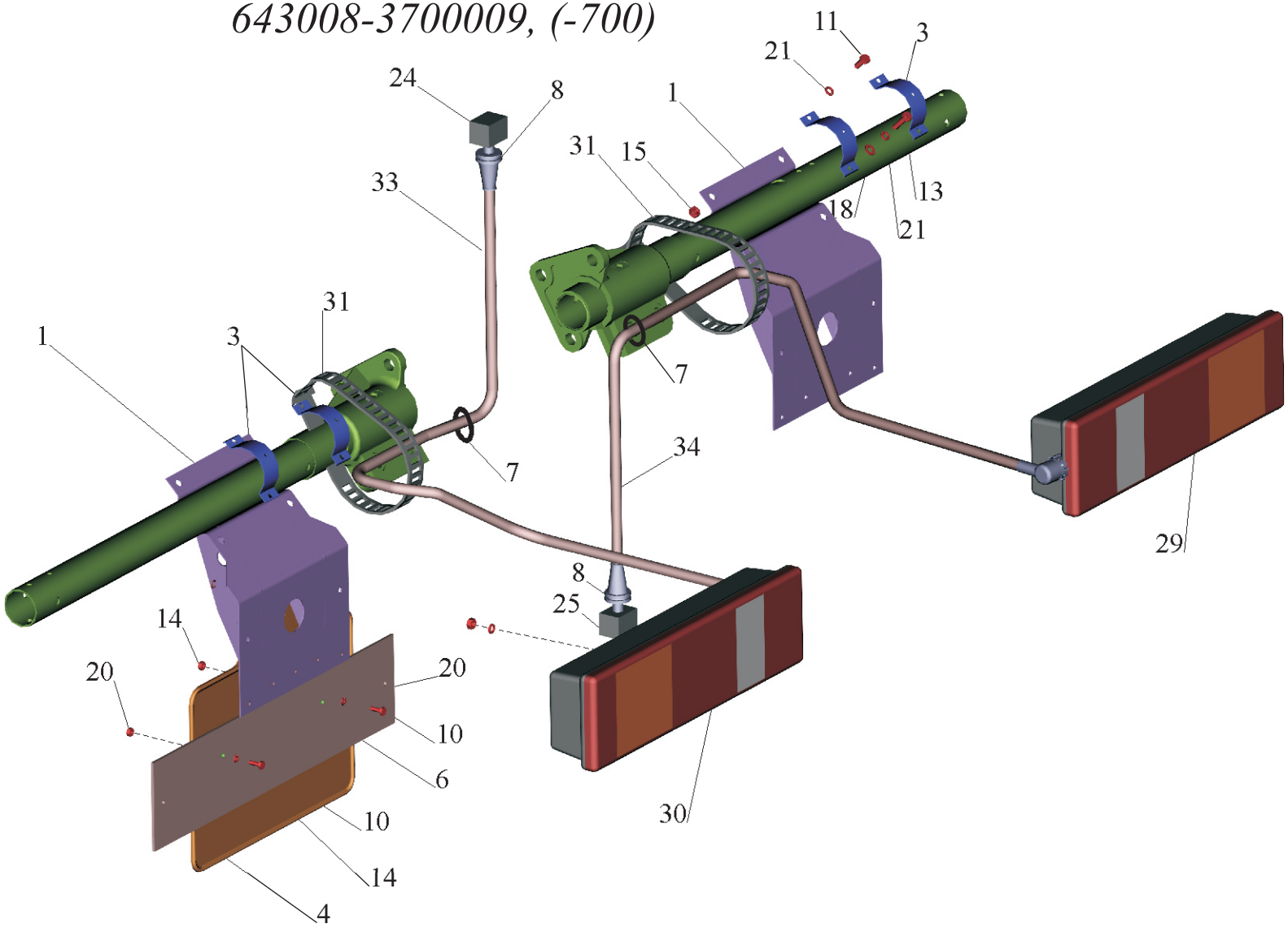

Рис. 152 Установка задних фонарей 5440-3700009, (-700), 643008-3700009, (-700)

Fig. 152 Installation of tail lights 5440-3700009, (-700), 643008-3700009, (-700)

Поз. Pos.	**№ детали** Part №	**Наименование** Description	**Количество** Quantity			
			643008-3700009	**643008-3700009-700**	**5440-3700009**	**5440-3700009-700**
1	643008-3716015	Кронштейн задних фонарей *Tail lights bracket*	2	2	-	-
	5440-3716015	Кронштейн задних фонарей *Tail lights bracket*	-	-	2	2
3	5440-3716019	Кронштейн заднего фонаря *Bracket*	4	4	4	4
4	643008-3716043	Кронштейн номерного знака левый *Number plate bracket*	1	1	1	1
6	83784-3716044	Кронштейн номерного знака *Number plate bracket*	1	1	1	1
7	200-3802045	Втулка *Bush*	2	2	2	2
8	64221-3724539	Уплотнитель *Companion crop*	2	2	2	2
10	201418	Болт М6-6gx16 *Bolt*	7	7	7	7
11	201454	Болт М8-6g x 16 *Bolt*	4	4	4	4
13	201458	Болт М8-6gx25 *Bolt*	4	4	4	4
14	250508	Гайка М6-6Н *Nut*	7	7	7	7
15	250510	Гайка М8-6Н *Nut*	4	4	4	4
18	252005	Шайба 8 *Washer*	4	4	4	4
20	252134	Шайба 6Т *Washer*	7	7	7	7
21	252135	Шайба 8Т *Washer*	12	12	12	12
24	4573739009	Колодка гнездовая *Pad nested*	1	1	1	1

-	4573739095*	Колодка гнездовая *Pad nested*	1	1	1	1
25	4573739011	Колодка штыревая *Pad nested*	1	1	1	1
29	7462.3716.000-08	Фонарь задний *Left tail light*	1	1	1	1
30	7472.3716.000-08	Фонарь задний *Left tail light*	1	1	1	1
31	8320236	Кабельная стяжка *Cable tie*	4	4	4	4
33	6430-3724021	Жгут заднего фонаря левого *Band of a tail light left-handed*	1	-	1	1
-	6430-3724021-700	Жгут заднего фонаря левого *Band of a tail light left-handed*	-	1	-	-
34	6430-3724026	Жгут заднего фонаря правого *Band of a tail light dextral*	1	-	1	1
-	6430-3724026-700	Жгут заднего фонаря правого *Band of a tail light dextral*	-	1	-	-

*- Дополнительная замена
- *Padding changing*

Рис. 153 Установка электрооборудования на шасси 6430-3700010-010,710 (лист 1)

Fig. 153 Installation of electrical equipmenton the chassis 6430-3700010-010,710 (page 1)

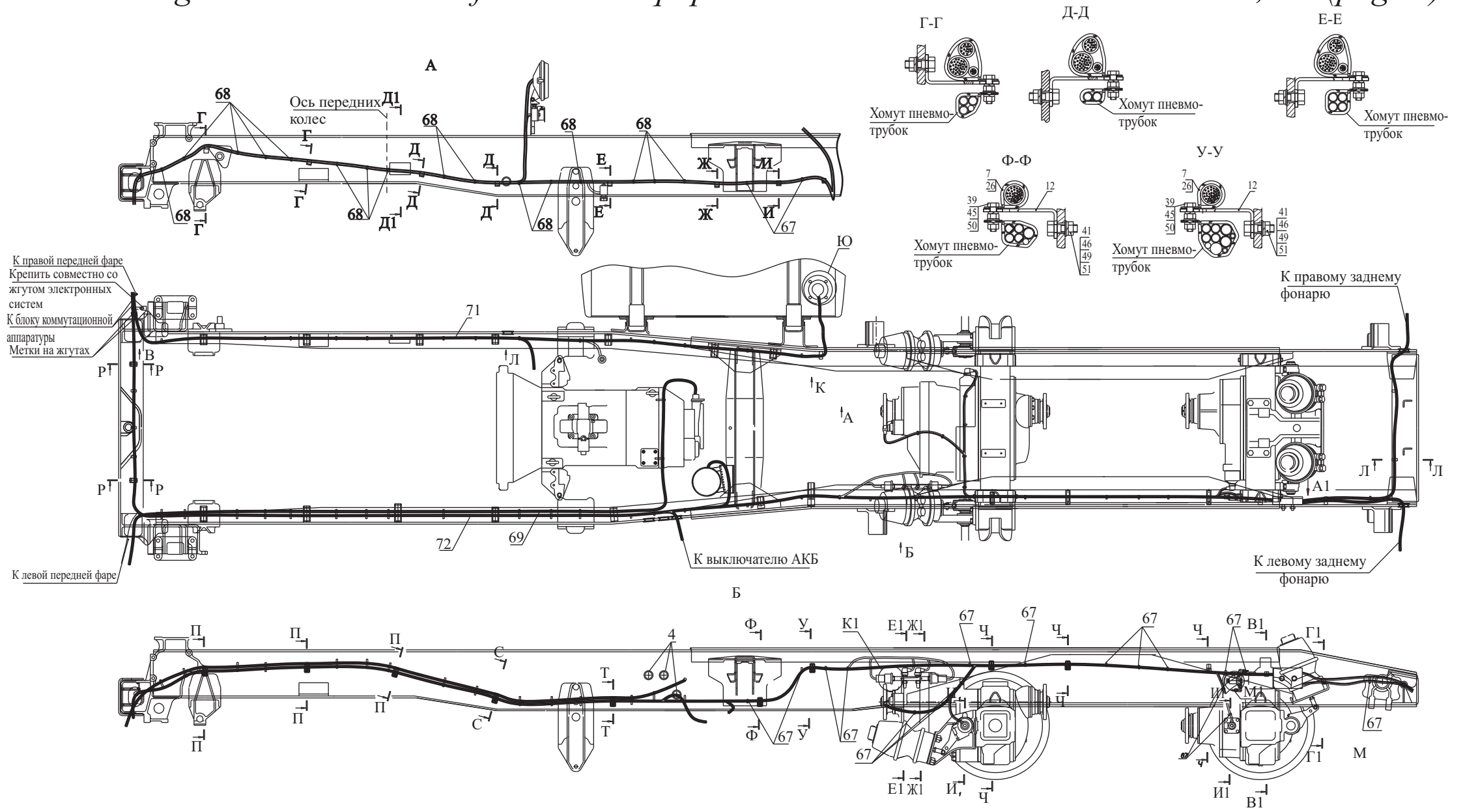

Рис. 153 Установка электрооборудования на шасси 6430-3700010-010,710 (лист 2)

Fig.153 Installation of electrical equipment on the chassis 6430-3700010-010,710 (page 2)

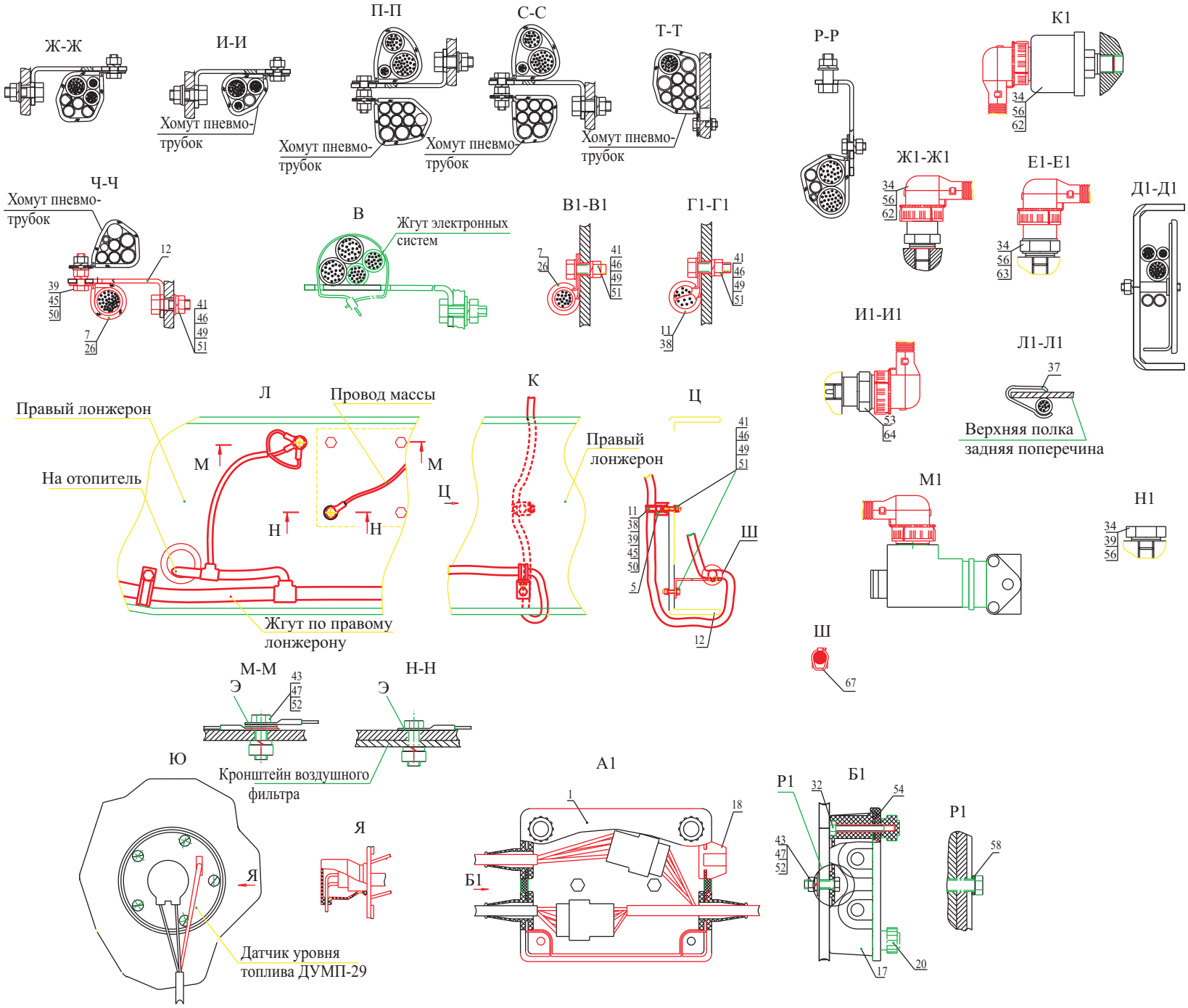

Рис. 153 Установка электрооборудования на шасси 6430-3700010-010,710
Fig.153 Installation of electrical equipment on the chassis 6430-3700010-010,710

Поз. Pos.	**№ детали** Part №	**Наименование** Description	**Количество** Quantity	
			6430-3700010-010	6430-3700010-710
1	6422-3724530	Крышка *Cover*	1	1
3	503-3408020	Втулка *Bush*	3	3
5	504В-3504046	Угольник оттяжной пружины	1	1
7	64227-3506026	Прокладка *Gasket*	6	6
11	64227-3506029	Прокладка *Gasket*	2	2
12	5335-3570186-10	Кронштейн *Bracket*	6	6
17	64221-3724514	Основание	1	1
18	6422-3724538	Уплотнитель	1	1
20	6422-3724544	Гайка *Nut*	4	4
26	64221-3724630	Хомут *Collar*	6	6
32	373800	Винт М6-6gх44 *Screw*	4	4
34	375818	Шайба 12 *Washer*	4	4
36	375919	Шайба 14 *Washer*	2	2
37	378513	Пробка М12х1,5-6g *Plug*	2	2
38	401859	Кляммер	2	2
39	378513	Пробка Ь12х1,5-6g *Plug*	2	2

40	201422	Болт М6-6gx25 *Bolt*	6	6
-	459-3471508*	Болт М6-6gx25-8.8 *Bolt*	6	6
41	201458	Болт М8-6gx25 *Bolt*	9	9
43	201499	Болт М10-6gx30 *Bolt*	3	3
45	250508	Гайка М6-6Н *Nut*	6	6
46	250510-01	Гайка М8-6Н *Nut*	9	9
-	250510*	Гайка М8-6Н *Nut*	9	9
47	250512	Гайка М10-6Н *Nut*	3	3
49	252005	Шайба 8 *Washer*	9	9
50	252134	Шайба 6Т *Washer*	6	6
51	252135	Шайба 8Т *Washer*	9	9
52	252156	Шайба 10Л *Washer*	3	3
53	376120	Прокладка 18М3 *Gasket*	3	3
54	006-009-19-2-3	Кольцо 006-009-19-2-3 *Ring*	4	4
56	010-014-25-2-3	Кольцо 010-014-25-2-3 *Ring*	4	4
58	011-015-25-2-3	Кольцо 011-015-25-2-3 *Ring*	2	2
59	012-016-25-2-3	Кольцо 012-016-25-2-3 *Ring*	2	2
62	ЦИКС.642241.020	Выключатель пневматический ВП124-3710010	1	1
63	ЦИКС.642241.016	Выключатель пневматический ВП125-3710010	1	1
64	ЦИКС.642241.019	Выключатель ВК24-04	3	3
65	АДЮИ.406222.002	Датчик комбинированный давления ДКД-1	2	2
67	83020236	Кабельная стяжка	20	20
68	83020233	Кабельная стяжка	20	20
71	544008-3724004	Жгут по правому лонжерону *Braid*	1	-

-	544008-3724004-700	Жгут по правому лонжерону *Braid*	-	1
72	6430-3724327	Жгут по левому лонжерону *Braid*	1	-
-	6430-3724327-700	Жгут по левому лонжерону *Braid*	-	1

*-дополнительная замена
aditional replacement

Рис. 154 Установка электрооборудования на шасси 6430-3700010-051,751 (лист 1)

Fig. 154 Installation of electrical equipment on the chassis 6430-3700010-051,751 (page 1)

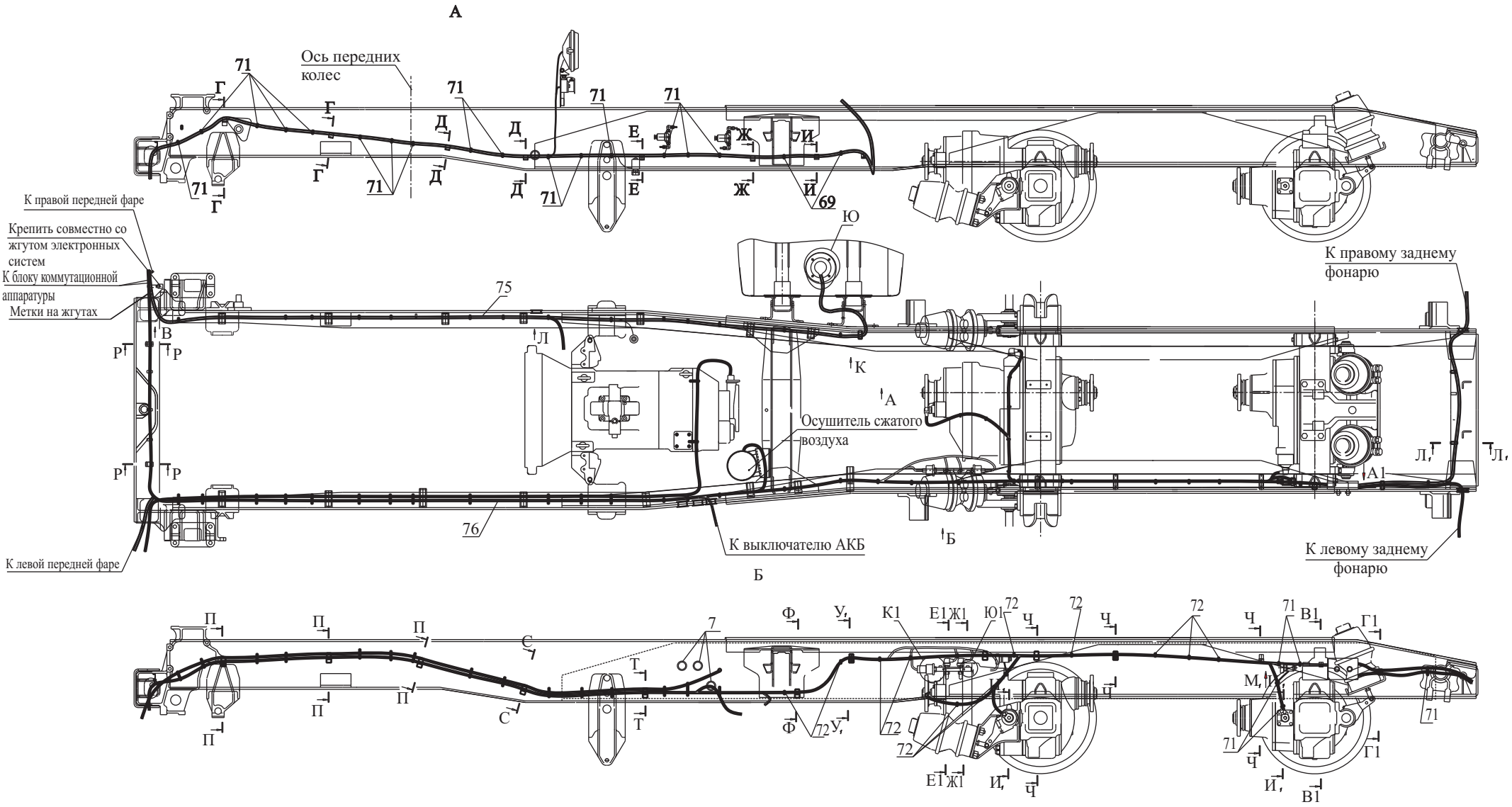

Рис. 154 Установка электрооборудования на шасси 6430-3700010-051,751 (лист 2)

Fig.154 Installation of electrical equipmen ton the chassis 6430-3700010-051,751 (page 2)

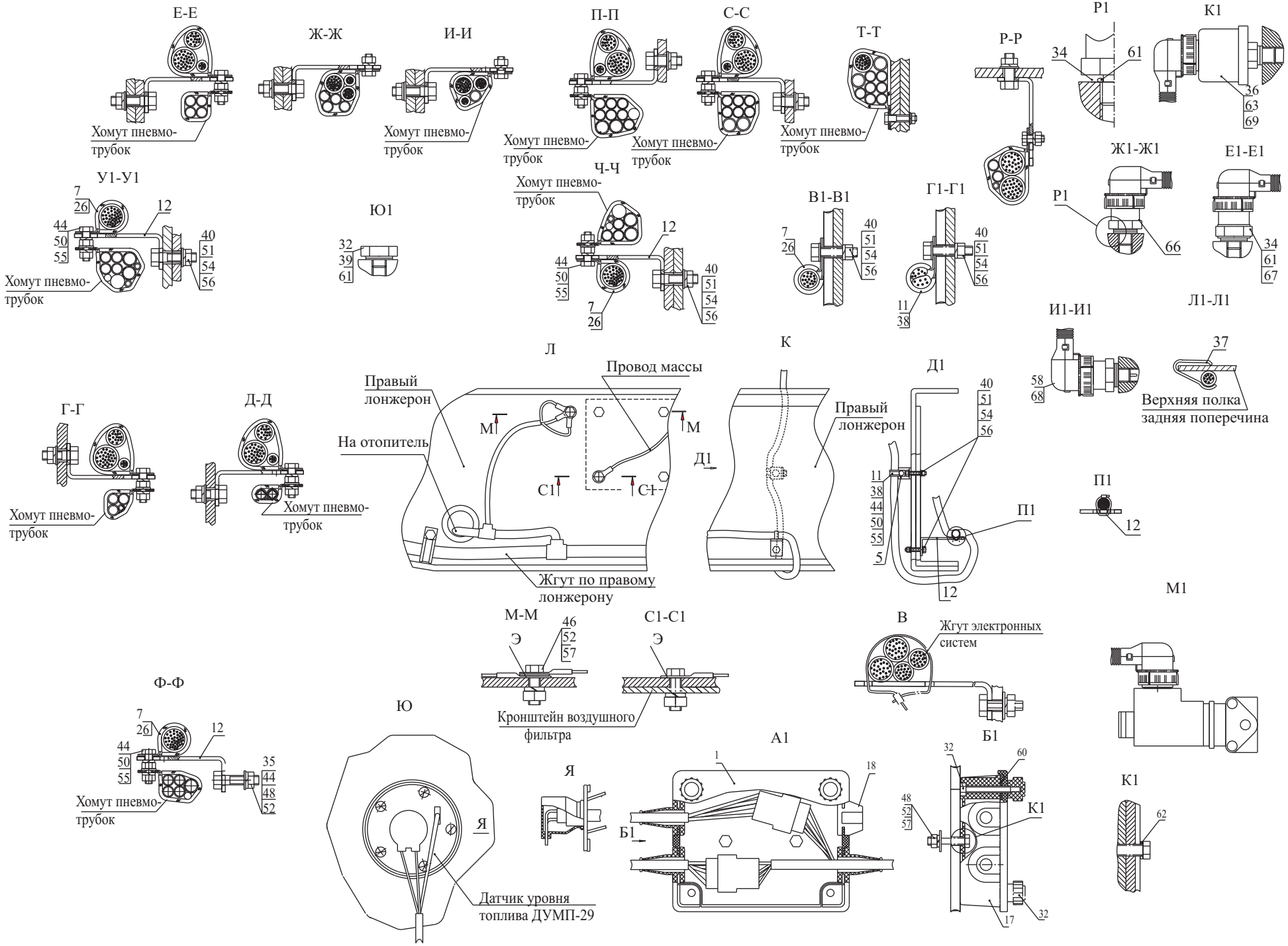

Рис. 154 Установка электрооборудования на шасси 6430-3700010-051,751
Fig. 154 Installation of electrical equipment on the chassis 6430-3700010-051,751

Поз. Pos.	**№ детали** Part №	**Наименование** Description	**Количество** Quantity	
			6430-3700010-051	6430-3700010-751
1	6422-3724530	Крышка *Cover*	1	1
4	503-3408020	Втулка *Bush*	3	3
5	504В-3504046	Угольник оттяжной пружины	1	1
7	64227-3506026	Прокладка *Gasket*	6	6
11	64227-3506029	Прокладка *Gasket*	2	2
12	5335-3570186-10	Кронштейн *Bracket*	6	6
17	64221-3724514	Основание	1	1
18	6422-3724538	Уплотнитель	1	1
20	6422-3724544	Гайка *Nut*	4	4
26	64221-3724630	Хомут *Collar*	6	6
32	373800	Винт М6-6gх44 *Screw*	4	4
34	375818	Шайба 12 *Washer*	7	7
36	375919	Шайба 14 *Washer*	2	2
37	379287	Скоба	2	2
38	401859	Кляммер	2	2
39	378513	Пробка Ь12х1,5-6g *Plug*	2	2

40	200263	Болт М8-6gх35 *Bolt*	9	9
42	201420	Болт М6-6gх20 *Bolt*	1	1
44	201422	Болт М6-6gх25 *Bolt*	5	5
-	459-3471508*	Болт М6-6gх25-8.8 *Bolt*	5	5
46	201499	Болт М10-6gх30 *Bolt*	1	1
48	201501	Болт М10-6gх35 *Bolt*	2	2
50	250508	Гайка М6-6Н *Nut*	6	6
51	250510	Гайка М8-6Н *Nut*	9	9
52	250512	Гайка М10-6Н *Nut*	3	3
54	252005	Шайба 8 *Washer*	9	9
55	252134	Шайба 6Т *Washer*	6	6
56	252135	Шайба 8Т *Washer*	9	9
57	252156	Шайба 10Л *Washer*	3	3
58	376120	Прокладка 18М3 *Gasket*	3	3
60	006-009-19-2-3	Кольцо 006-009-19-2-3 *Ring*	4	4
61	010-014-25-2-3	Кольцо 010-014-25-2-3 *Ring*	7	7
62	011-015-25-2-3	Кольцо 011-015-25-2-3 *Ring*	2	2
63	012-016-25-2-3	Кольцо 012-016-25-2-3 *Ring*	2	2
66	ЦИКС.642241.020	Выключатель пневматический ВП124-3710010	1	1
67	ЦИКС.642241.016	Выключатель пневматический ВП125-3710010	4	4
68	ЦИКС.642241.019	Выключатель ВК24-04	3	3
69	АДЮИ.406222.002	Датчик комбинированный давления ДКД-1	2	2
71	83020233	Кабельная стяжка	20	20
72	83020236	Кабельная стяжка	20	20

75	544008-3724004	Жгут по правому лонжерону *Braid*	1	-
-	544008-3724004-700	Жгут по правому лонжерону *Braid*	-	1
76	6430-3724327	Жгут по левому лонжерону *Braid*	1	-
-	6430-3724327-700	Жгут по левому лонжерону *Braid*	-	1

*-дополнительная замена
aditional replacement

Рис. 155 Установка электрооборудования на шасси 5440-3700010-010,-710 (лист 1)

Fig. 155 Installation of electrical equipment on the chassis 5440-3700010-010,-710 (page 1)

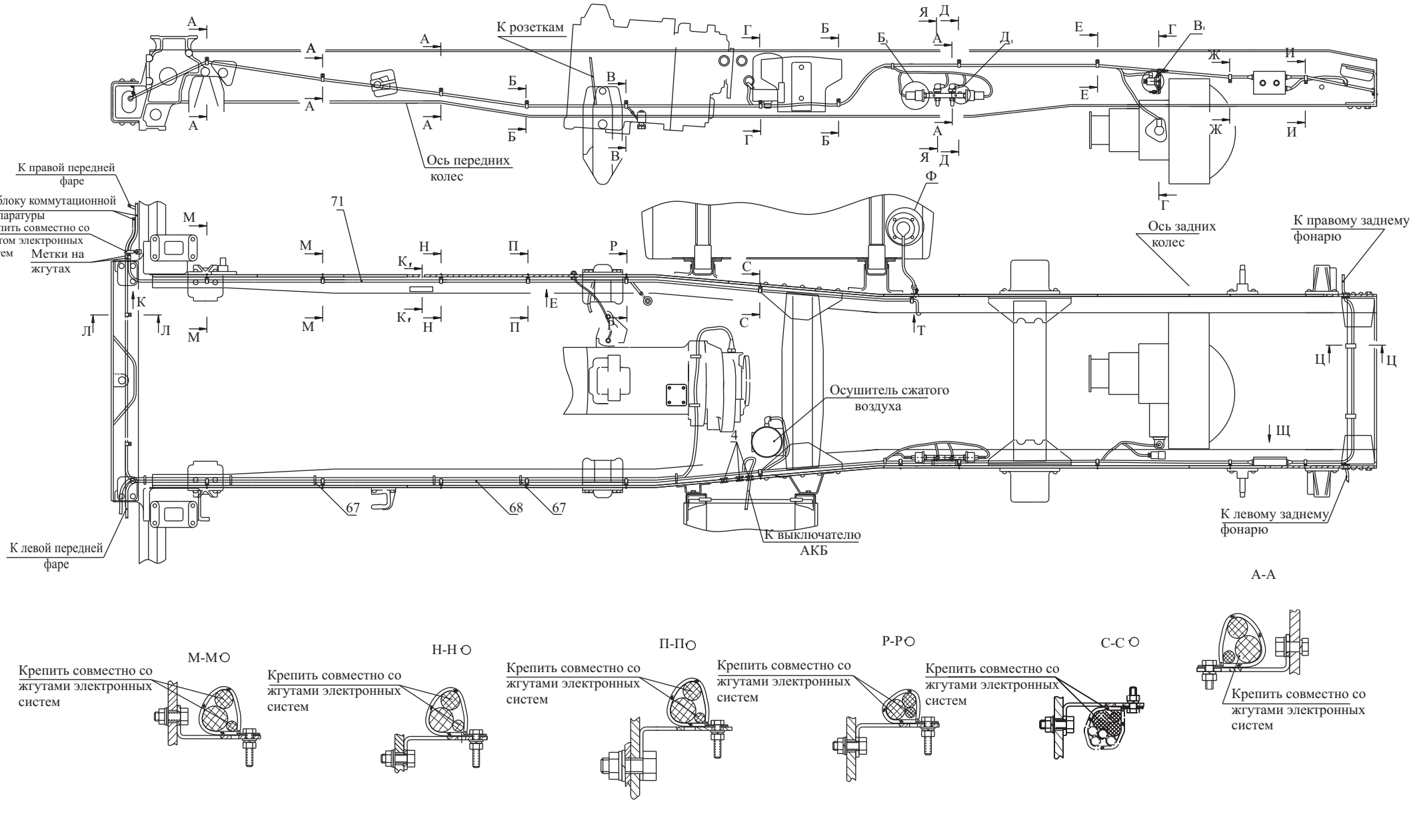

Рис. 155 Установка электрооборудования на шасси 5440-3700010-010.-710 (лист 2)

Fig. 155 Installation of electrical equipment on the chassis 5440-3700010-010.-710(page 2)

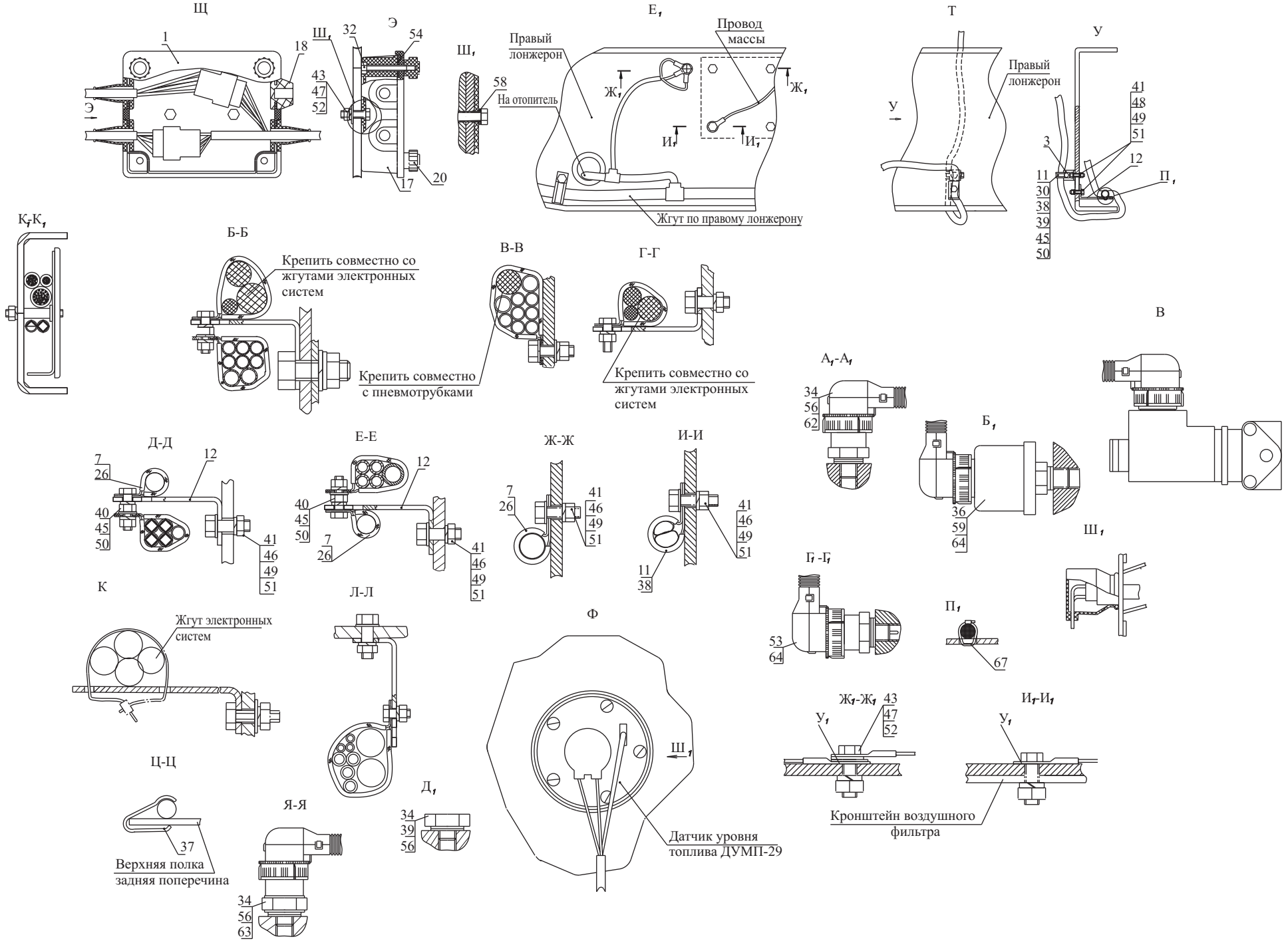

Рис. 155 Установка электрооборудования на шасси 5440-3700010-010,-710
Fig. 155 Installation of electrical equipment on the chassis 5440-3700010-010,-710

Поз. Pos.	**№ детали** Part №	**Наименование** Description	**Количество** Quantity	
			5440-3700010-010	5440-3700010-710
1	6422-3724530	Крышка *Cover*	1	
4	503-3408020	Втулка *Bush*	3	
5	504В-3504046	Угольник оттяжной пружины	1	
7	64227-3506026	Пружина *Spring*	1	
11	64227-3506029	Прокладка *Gasket*	2	
12	5335-3570186-10	Кронштейн *Bracket*	3	
17	64221-3724514	Основание	1	
18	6422-3724538	Уплотнитель	1	
20	6422-3724544	Гайка *Nut*	4	
26	64221-3724630	Хомут *Collar*	3	
30	252037	Шайба 6 *Washer*	1	
32	373800	Винт М6-6gx44 *Screw*	4	
34	375818	Шайба 12 *Washer*	5	
36	375919	Шайба 14 *Washer*	2	
37	379287	Скоба	2	
38	401859	Кляммер	2	
39	378513	Пробка М12х1,5-6g	2	

40	201422	Болт М6-6gx25 *Bolt*	3
-	459-3471508*	Болт М6-6gx25-8.8 *Bolt*	3
41	201458	Болт М8-6gx25 *Bolt*	6
43	201499	Болт М10-6gx30 *Bolt*	3
45	250508	Гайка М6-6Н *Nut*	3
46	250510-01	Гайка М8-6Н *Nut*	6
-	250510*	Гайка М8-6Н *Nut*	6
47	250512	Гайка М10-6Н *Nut*	3
49	252005	Шайба 8 *Washer*	6
50	252134	Шайба 6Т *Washer*	3
51	252135	Шайба 8Т *Washer*	6
52	252156	Шайба 10Л *Washer*	3
53	376120	Прокладка 18М3 *Gasket*	1
54	006-009-19-2-3	Кольцо 006-009-19-2-3 *Ring*	4
56	010-014-25-2-3	Кольцо 010-014-25-2-3 *Ring*	4
58	011-015-25-2-3	Кольцо 011-015-25-2-3 *Ring*	2
59	012-016-25-2-3	Кольцо 012-016-25-2-3 *Ring*	2
62	ЦИКС.642241.020	Выключатель пневматический ВП124-3710010	1
63	ЦИКС.642241.016	Выключатель пневматический ВП125-3710010	1
64	ЦИКС.642241.019	Выключатель ВК24-04	1
65	АДЮИ.406222.002	Датчик комбинированный давления ДКД-1	2
67	83020236	Кабельная стяжка	20
71	544008-3724004	Жгут по правому лонжерону *Braid*	1
-	544008-3724004-700	Жгут по правому лонжерону *Braid*	1

72	5440-3724327	Жгут по левому лонжерону *Braid*	1
-	5440-3724327-700	Жгут по левому лонжерону *Braid*	1

*-дополнительная замена
aditional replacement

Рис.156 Установка электрооборудования на шасси 5440-3700010-051,-751 (лист 1)

Fig.156 Installation of electrical equipment on the chassis 5440-3700010-051,-751(page 1)

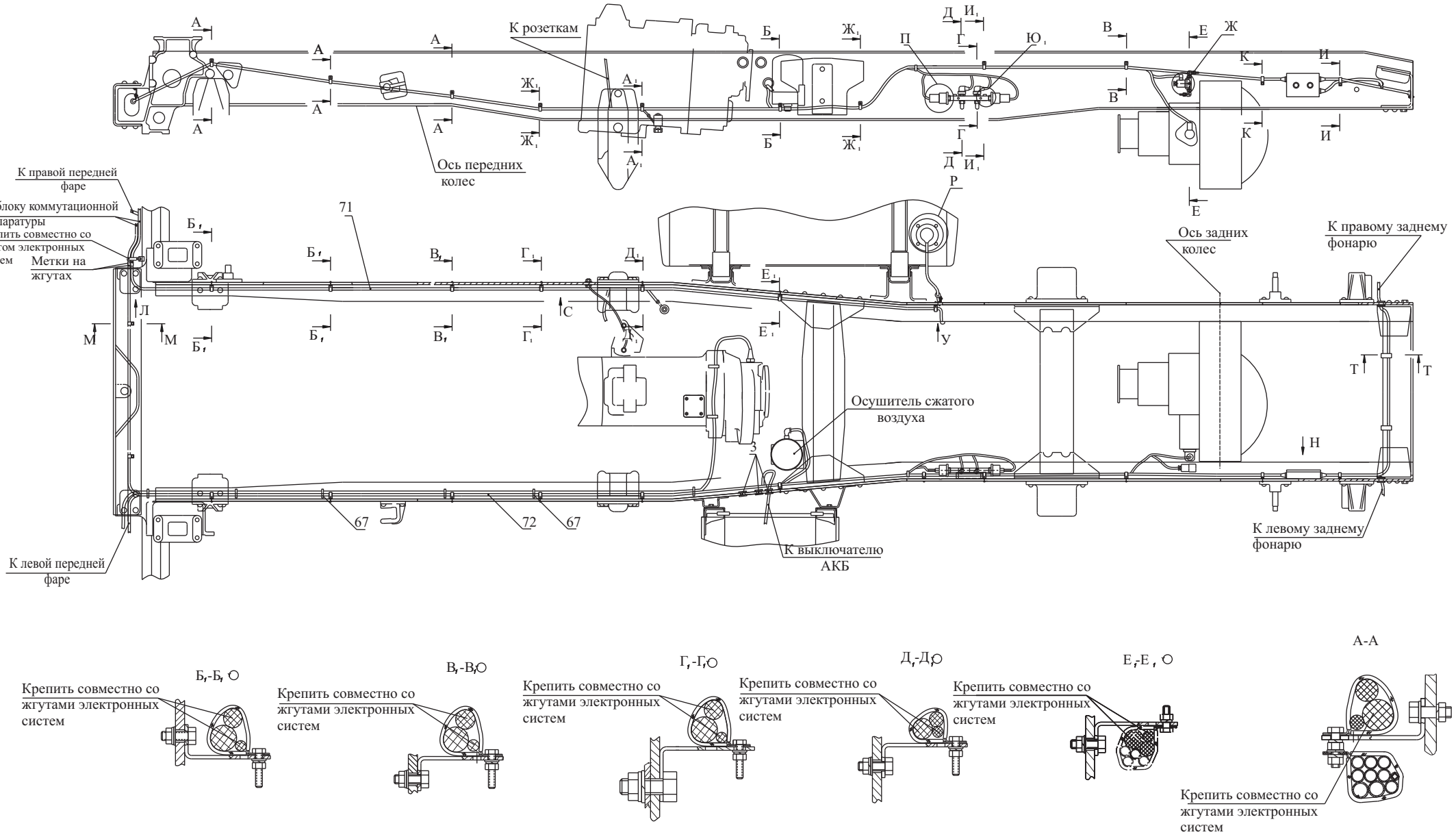

Рис.156 Установка электрооборудования на шасси 5440-3700010-051,-751 (лист 2)

Fig.156 Installation of electrical equipment on the chassis 5440-3700010-051,-751(page 2)

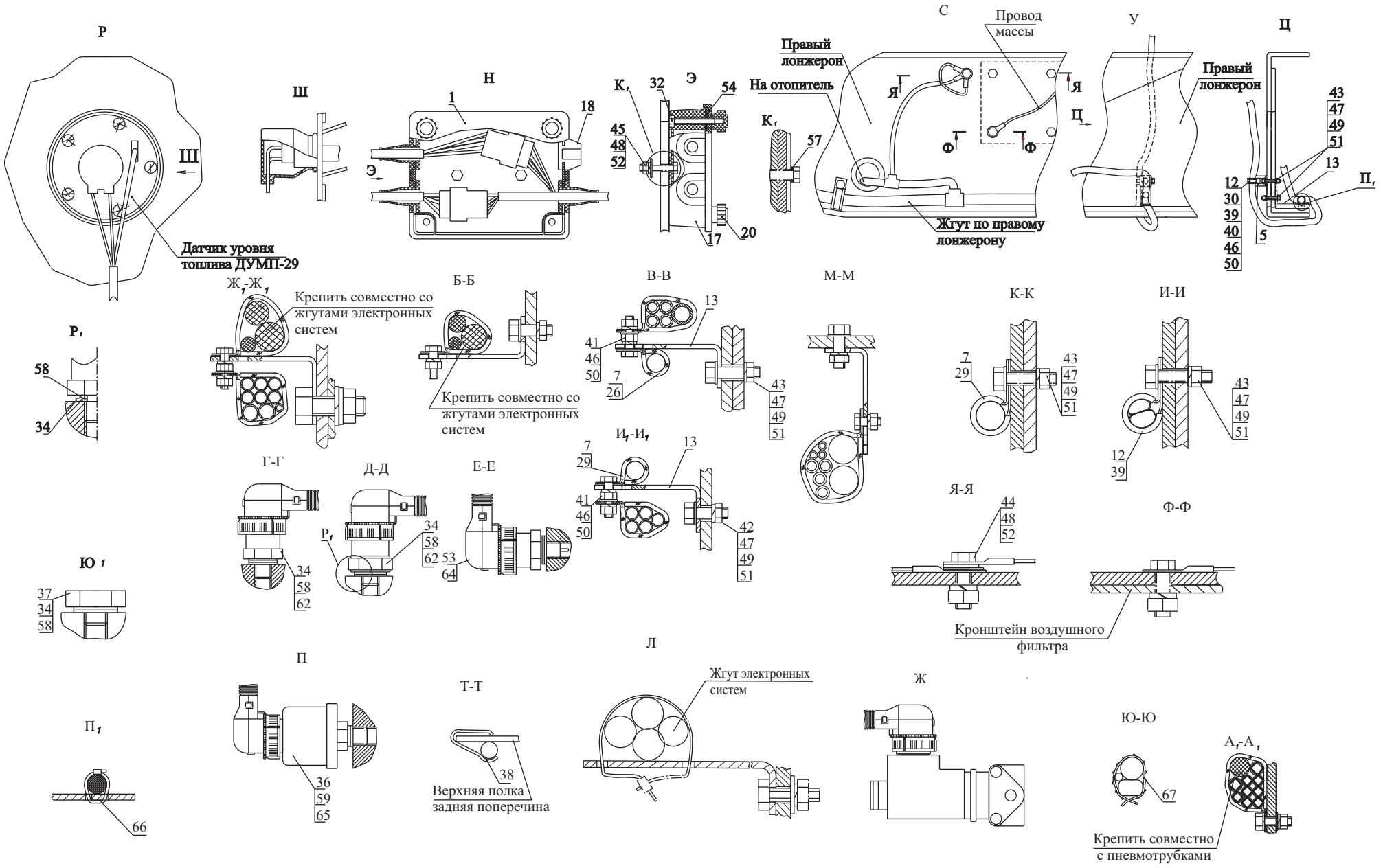

Рис.156 Установка электрооборудования на шасси 5440-3700010-051,-751

Fig.156 Installation of electrical equipment on the chassis 5440-3700010-051,-751

Поз. Pos.	**№ детали** Part №	**Наименование** Description	**Количество** Quantity	
			5440-3700010-051	5440-3700010-751
1	6422-3724530	Крышка *Cover*	1	1
3	503-3408020	Втулка *Bush*	3	3
5	504В-3504046	Угольник оттяжной пружины	1	1
7	64227-3506026	Пружина *Spring*	3	3
12	64227-3506029	Прокладка *Gasket*	2	2
13	5335-3570186-10	Кронштейн *Bracket*	3	3
17	64221-3724514	Основание	1	1
18	6422-3724538	Уплотнитель	1	1
20	6422-3724544	Гайка *Nut*	4	4
29	64221-3724630	Хомут *Collar*	3	3
30	252037	Шайба 6 *Washer*	1	1
32	373800	Винт М6-6gx44 *Screw*	4	4
34	375818	Шайба 12 *Washer*	5	5
36	375919	Шайба 14 *Washer*	2	2
37	378513	Пробка М12х1,5-6g *Plug*	2	2
38	379287	Скоба	2	2
39	401859	Кляммер	2	2

40	201420	Болт М6-6gx20 *Bolt*	1	1
41	370536	Болт М6-6gx30 *Bolt*	2	2
42	201458	Болт М8-6gx25 *Bolt*	1	1
43	201464	Болт М8-6gx40 *Bolt*	5	5
44	201499	Болт М10-6gx30 *Bolt*	1	1
45	201501	Болт М10-6gx35 *Bolt*	2	2
46	250508	Гайка М6-6Н *Nut*	3	3
47	250510	Гайка М8-6Н *Nut*	6	6
48	250512	Гайка М10-6Н *Nut*	3	3
49	252005	Шайба 8 *Washer*	6	6
50	252134	Шайба 6Т *Washer*	3	3
51	252135	Шайба 8Т *Washer*	6	6
52	252156	Шайба 10Л *Washer*	3	3
53	376120	Прокладка 18М3 *Gasket*	1	1
54	006-009-19-2-3	Кольцо 006-009-19-2-3 *Ring*	4	4
57	011-015-25-2-3	Кольцо 011-015-25-2-3 *Ring*	2	2
58	010-014-25-2-3	Кольцо 010-014-25-2-3 *Ring*	4	4
59	012-016-25-2-3	Кольцо 012-016-25-2-3 *Ring*	2	2
62	ЦИКС.642241.020	Выключатель пневматический ВП124-3710010	1	1
63	ЦИКС.642241.016	Выключатель пневматический ВП125-3710010	1	1
64	ЦИКС.642241.019	Выключатель ВК24-04	1	1
65	АДЮИ.406222.002	Датчик комбинированный давления ДКД-1	2	2
66	83020233	Кабельная стяжка	10	10
67	83020236	Кабельная стяжка	10	10

71	544008-3724004	Жгут по правому лонжерону *Braid*	1	-
-	544008-3724004-700	Жгут по правому лонжерону *Braid*	-	1
72	5440-3724327	Жгут по левому лонжерону *Braid*	1	-
-	5440-3724327-700	Жгут по левому лонжерону *Braid*	-	1

*-дополнительная замена
aditional replacement

Рис.157 Установка электрооборудования на кабине 544008-3700076 (-700) (лист 1)

Fig.157 Installation of an electrical equipment in a cabin 544008-3700076(-700) (page 1)

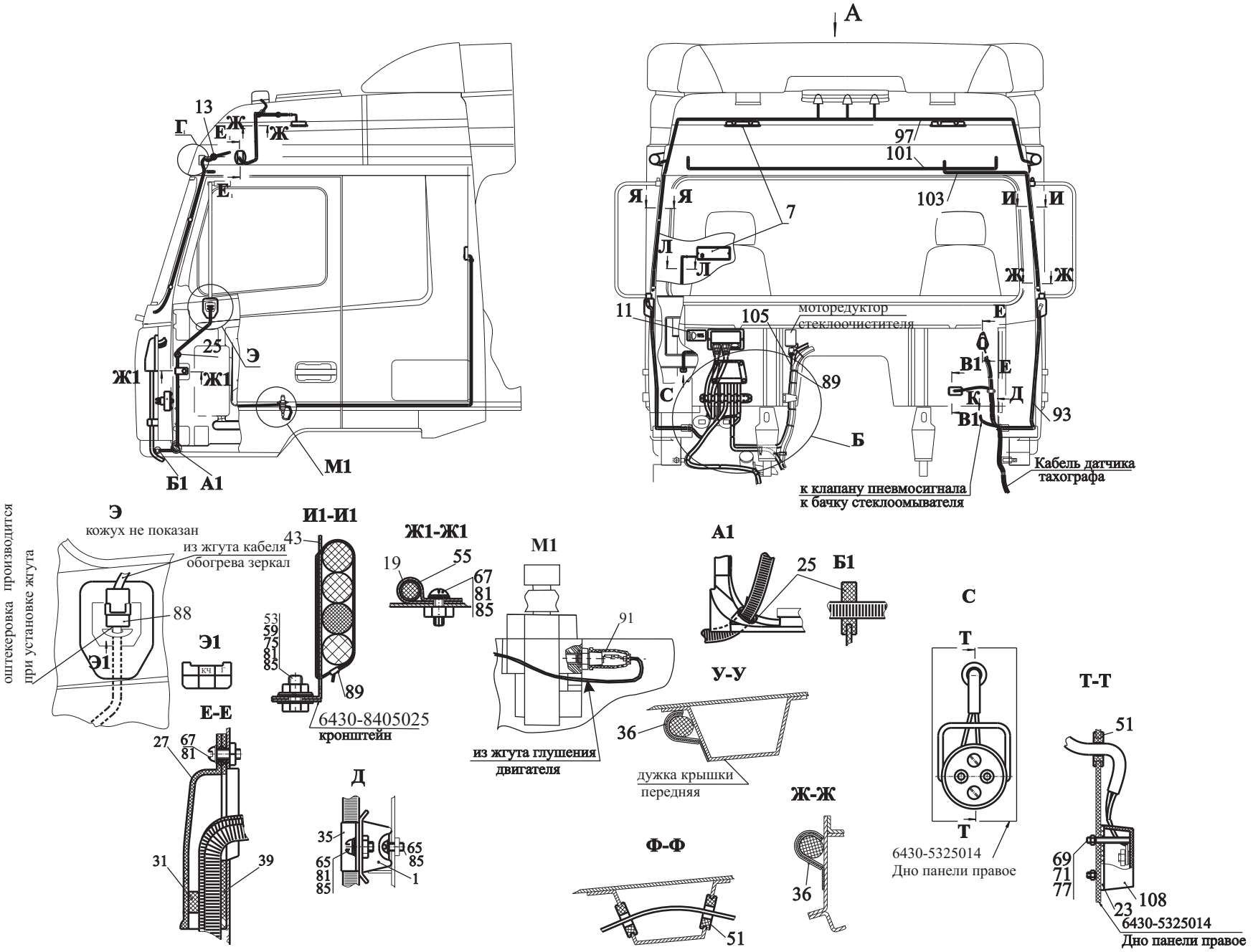

Рис.157 Установка электрооборудования на кабине 544008-3700076 (-700) (лист 2)

Fig.157 Installation of an electrical equipment in a cabin 544008-3700076(-700) (page 2)

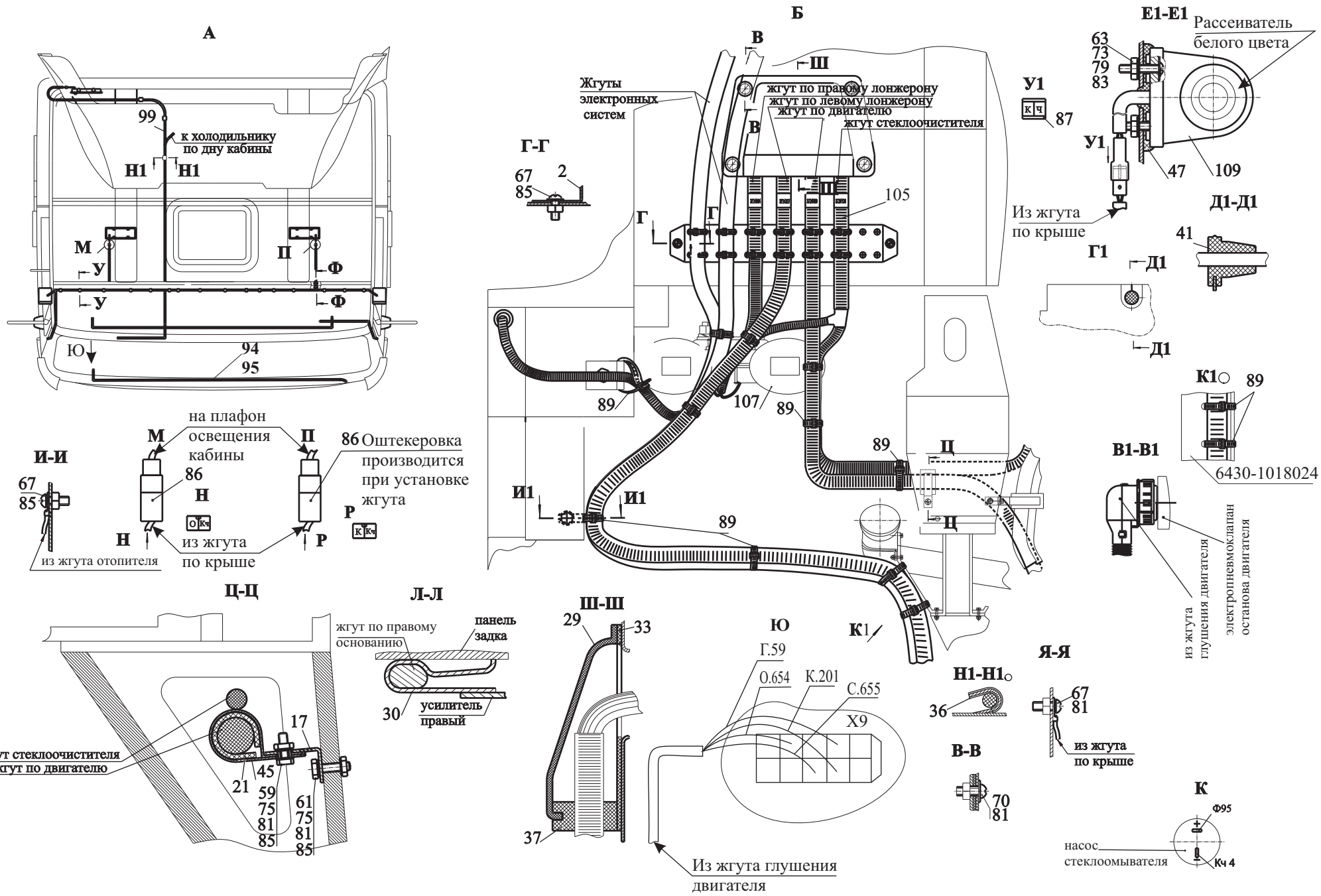

Рис. 157 Установка электрооборудования на кабине 544008-3700076, 544008-3700076-700

Fig. 157 Installation of electrical equipment on a cabin 544008-3700076, 544008-3700076-700

Поз. Pos.	**№ детали** Part №	**Наименование** Description	**Количество** Quantity	
			544008 -3700076	**544008 -3700076-700**
1	64221-3724404	Кронштейн левый *Bracket left*	1	1
2	6430-3724550-010	Держатель *Holder*	1	1
7	544008-3700136	Установка светильников в кабине *Installation of fixtures in a cabin*	1	1
11	6430-3900030	Установка таблички регулировки фар *Installation of the tablet of adjustment of lights*	1	1
13	6430-7900014	Установка антенны *Aerial installation*	1	1
17	504В-3504046	Угольник оттяжной пружины *Bracket*	1	1
19	64227-3506025	Прокладка *Gasket*	2	2
21	64227-3506027	Прокладка *Gasket*	1	1
23	500-3723242	Прокладка *Gasket*	1	1
25	200-3802045	Втулка *Bush*	6	6
27	64229-3724049	Уплотнитель левый *Seal left*	1	1
29	6430-3724047-010	Уплотнитель *Seal*	1	1
30	64221-3724200	Держатель жгута *Holder of braid*	1	1
31	64221-3724415	Прокладка *Gasket*	1	1
33	6430-3724247	Уплотнитель *Seal*	1	1
35	64221-3724407	Хомут левый *Clamp left*	1	1

36	544008-3724415	Прокладка *Gasket*	15	15
37	6430-3724415-010	Уплотнитель *Seal*	1	1
39	64221-3724415	Прокладка *Gasket*	1	1
41	64221-3724539	Уплотнитель *Seal*	2	2
43	544008-3724574	Кронштейн *Bracket*	1	1
45	64221-3724632	Хомут *Clamp*	1	1
47	6430-3731043	Прокладка *Gasket*	2	2
51	500-5001138-Б	Втулка *Bush*	5	5
53	252037	Шайба 6 *Washer*	1	1
55	315406	Кляммер *Clamp*	2	2
59	201420	Болт М6-6gх20 *Bolt*	2	2
61	201422	Болт М6-6gх22 *Bolt*	1	1
63	220084	Винт М5-6gх25 *Screw*	4	4
65	220104	Винт М6-6gх14 *Screw*	3	3
67	220105	Винт М6-6gх16 *Screw*	9	9
69	221512	Винт М3-6gх28 *Screw*	2	2
70	234657-10	Винт 2М6-6gх20 *Screw*	4	4
71	250458	Гайка М3-6Н *Nut*	2	2
73	250464	Гайка М5-6Н *Nut*	4	4
75	250508	Гайка М6-6Н *Nut*	3	3
77	252000	Шайба 3 *Washer*	2	2
79	252003	Шайба 5 *Washer*	4	4
81	252004	Шайба 6 *Washer*	15	15
83	252133	Шайба 5Т *Washer*	4	4

85	252154	Шайба 6Л *Washer*	11	11
86	4573739003	Колодка гнездовая 602602 *Carrier socket*	2	2
87	4573739004	Колодка штыревая 502602 *Carrier socket*	2	2
88	4573739095	Колодка гнездовая 602606-XX-10 *Carrier socket*	2	2
89	8320249	Кабельная стяжка *Cable coupler*	28	28
91	ММ124Д-3810600	Датчик ММ124Д-3810600	1	1
-	АДЮИ.407529.002*	Датчик ДАДВ	1	1
92	6430-3700218-010	Установка датчика открытой двери *Installation of the gauge of an open door*	1	-
-	6430-3700218-710	Установка датчика открытой двери *Installation of the gauge of an open door*	-	1
93	54421-3724010-010	Жгут дополнительный *Braid additional*	1	-
-	54421-3724010-710	Жгут дополнительный *Braid additional*	-	1
94	6430-3724016	Жгут дополнительный *Braid additional*	1	-
-	6430-3724016-700	Жгут дополнительный *Braid additional*	-	1
95	6430-3724041-030	Жгут глушения двигателя *Braid of muffling of the engine*	1	-
-	6430-3724041-730	Жгут глушения двигателя *Braid of muffling of the engine*	-	1
97	544008-3724046	Жгут по крыше *Braid on a roof*	1	-
-	544008-3724046-700	Жгут по крыше *Braid on a roof*	-	1
99	6430-3724051	Жгут по правому основанию *Braid on the right basis*	1	-
-	6430-3724051-700	Жгут по правому основанию *Braid on the right basis*	-	1
101	54421-3724119	Жгут динамиков *Braid*	1	-
-	54421-3724119-700	Жгут динамиков *Braid*	-	1

103	544019-3724122	Жгут отопителя *Braid of heater*	1	-
-	544019-3724122-700	Жгут отопителя *Braid of heater*	-	1
105	544008-3724130	Жгут стеклоочистителя *Braid of cleaner of glasses*	1	-
-	544008-3724130-700	Жгут стеклоочистителя *Braid of cleaner of glasses*	-	1
107	544008-3700024	Установка звуковых сигналов *Installation of sound signals*	1	-
-	544008-3700024-700	Установка звуковых сигналов *Installation of sound signals*	-	1
108	ИВРЦ.434439.003УХЛ	Розетка РНЦ10-002УХЛ 2 *Socket*	1	-
-	ИВРЦ.434439.003Т	Розетка РНЦ10-002Т2 *Socket*	-	1
109	СБИЕ301126.013	Фонарь передний габаритный 25.3731-01 УХЛ1 *Lantern the forward dimensional*	2	-
-	СБИЕ301126.013-01	Фонарь передний габаритный 25.3731-01 Т1 *Lantern the forward dimensional*	-	2

Рис.158 Установка электрооборудования на двигателе 643008-3700098 (-700) *(лист 1)*

Fig.158 Electric equipment installation on the engine 643008-3700098 (-700) (page 1)

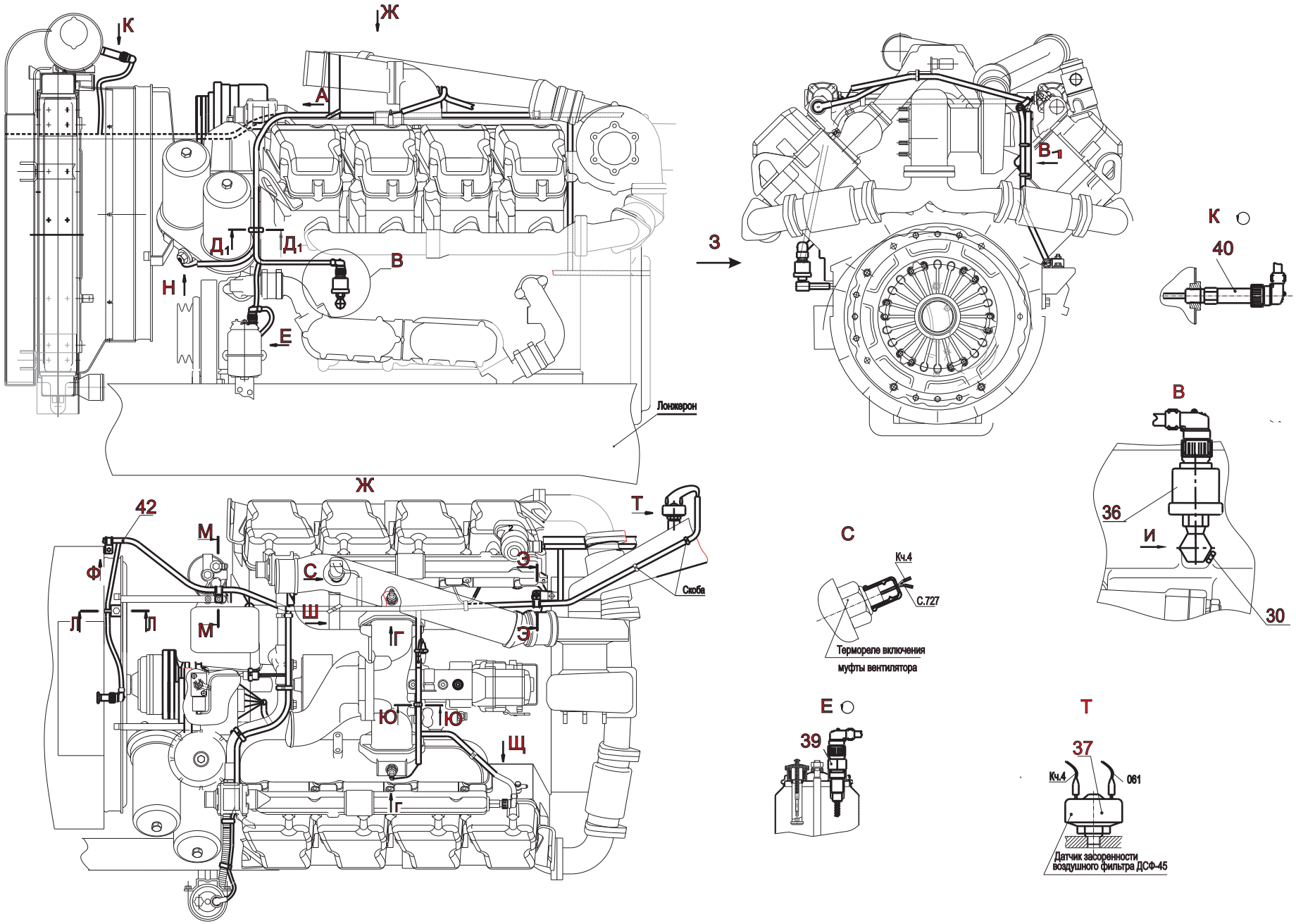

Рис.158 Установка электрооборудования на двигателе 643008-3700098 (-700) (лист 2)

Fig158 Electric equipment installation on the engine 643008-3700098 (-700) (page 2)

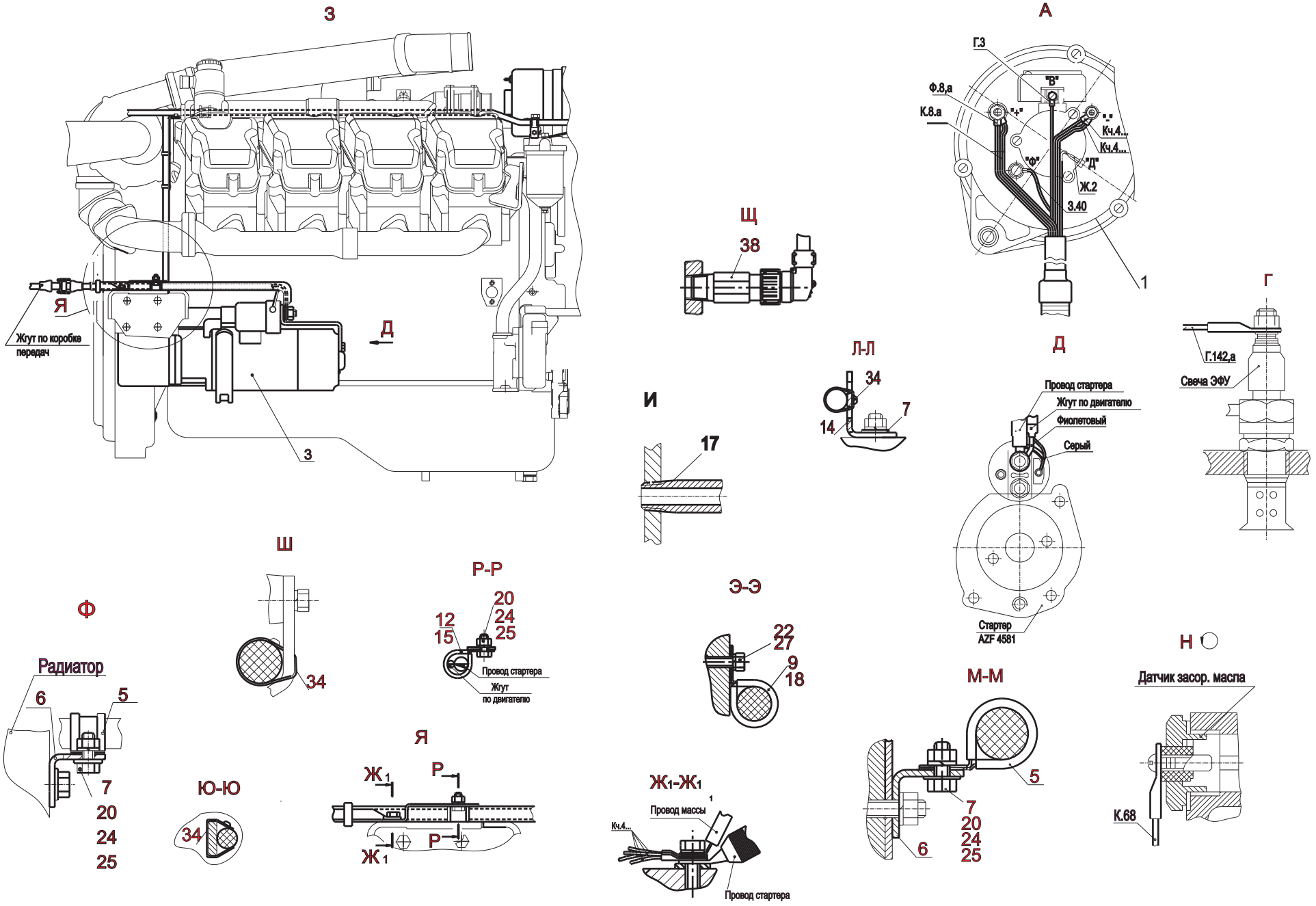

Рис. 158 Установка электрооборудования на двигателе 643008-3700098, (-700)

Fig. 158 Electric equipment installation on the engine 643008-3700098, (-700)

Поз. Pos.	**№ детали** Part №	**Наименование** Description	**Количество** Quantity	
			643008-3700098	**643008-3700098-700**
1	642205-3700011	Установка генератора *Installation of the generator*	1	1
	642208-3700011*	Установка генератора *Installation of the generator*	1	1
3	5337-3700031	Установка стартера *Installation of a starter motor*	1	1
	551605-3700031*	Установка стартера *Installation of a starter motor*	1	1
5	64221-3724614	Хомут *Clamp*	2	2
6	504В-3504046	Угольник оттяжной пружины *Elbow of a back spring*	2	2
7	252037	Шайба 6 *Washer*	4	4
9	403602	Кляммер *Clamp*	1	1
12	64227-3506028	Прокладка *Gasket*	1	1
13	543268-3724294	Кронштейн *Bracket*	1	1
14	64302-3724702	Кронштейн *Bracket*	1	1
15	64221-3724634	Хомут *Collar*	1	1
16	6430-3724702-010	Кронштейн *Bracket*	1	1
17	533702-3810058	Переходник *Adapter connector*	1	1
18	555102-8609067	Втулка *Barrel*	1	1
	7908-3408130*	Втулка *Barrel*	1	1

20	201420	Болт М6-6gx20 *Bolt*	4	4
21	201456	Болт М8-6gx20 *Bolt*	1	1
22	201495	Болт М10-6gx20 *Bolt*	1	1
23	201585	Болт М14-6gx30 *Bolt*	1	1
24	250508	Гайка М6-6Н *Nut*	4	4
25	252154	Шайба 6Л *Washer*	4	4
26	252155	Шайба 8Л *Washer*	1	1
27	252156	Шайба 10Л *Washer*	1	1
28	252158	Шайба 14Л *Washer*	1	1
34	8320236	Кабельная стяжка TSL-300-SC *Cable coupler*	12	12
36	АДЮИ.406222.002-01	Датчик комбинированный давления ДКД-2 *Sensor combined pressures*	1	1
37	АДЮИ.406422.001	Датчик ДСФ-45 *Sensor*	1	1
38	АДЮИ.453842.001	Датчик указателя температуры жидкости ДУТЖ-03	1	1
39	8.240.06.5012.00.000	Датчик-гидросигнализатор ДГС-М-501-24-01 *Sensor-hydrosignalling*	1	1
	ЦИКС.407722.002-01*	Датчик-гидросигнализатор ДГС-М-01-24-01-М *Sensor-hydrosignalling*	1	1
40	8.240.06.4012.00.000	Датчик-гидросигнализатор ДГС-М-401-24-01 *Sensor-hydrosignalling*	1	1
	ЦИКС.407722.001-01	Датчик-гидросигнализатор ДГС-Т-01-24-01-К *Sensor-hydrosignalling*	1	1
42	544008-3724160	Жгут по двигателю (с муфтой вентилятора ОАО «Автодизель» *Band on the engine*	1	-
	544008-3724160	Жгут по двигателю (с муфтой вентилятора ОАО «Автодизель» *Band on the engine*	-	1

	5440А8-3724160	Жгут по двигателю (с муфтой вентилятора ОАО «Borg Warher» *Band on the engine*	1	-
	5440А8-3724160-700	Жгут по двигателю (с муфтой вентилятора ОАО «Borg Warher» *Band on the engine*	-	1

*- допускаемая замена
permissible replacement

Рис.159 Установка фонарей автопоезда 6430-3700099 (-700)

Fig.159 Installation of long vehicle signal 6430-3700099(-700)

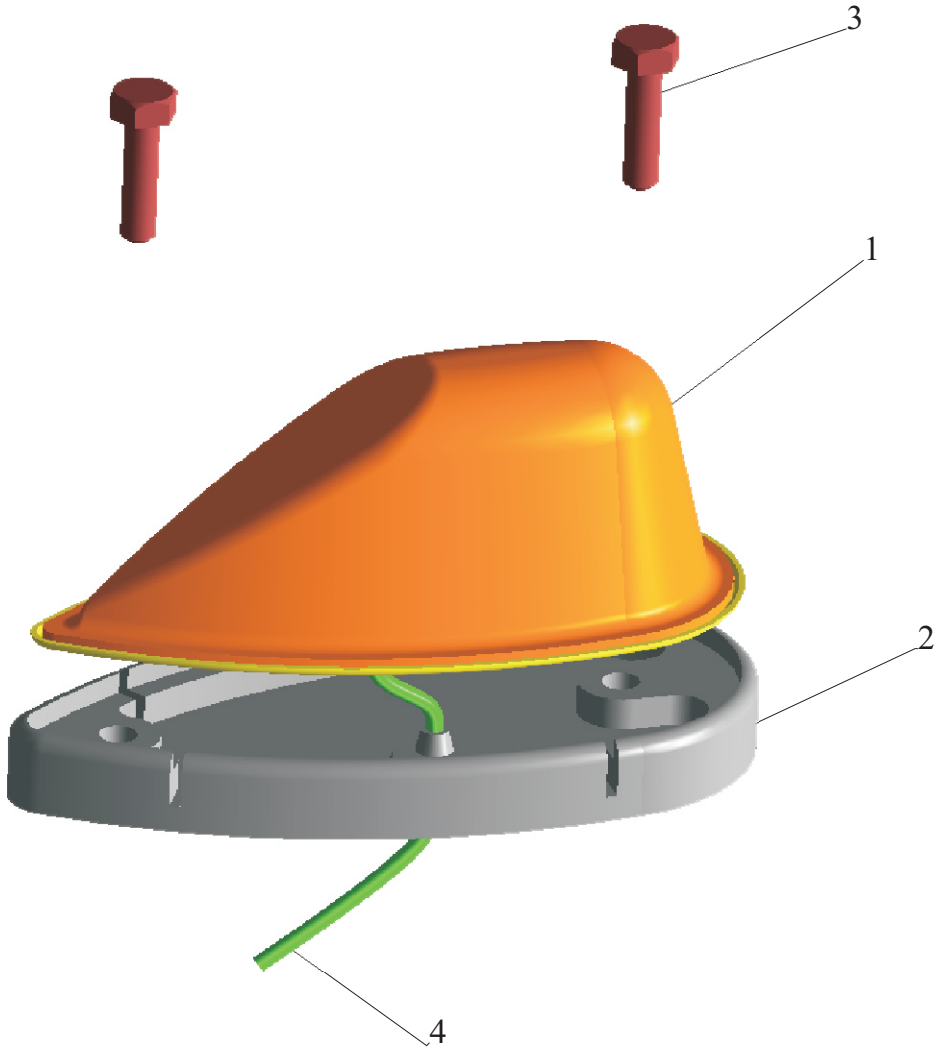

Рис. 159 Установка фонарей автопоезда 6430-3700099
Fig. 159 Installation of long vehicle signal 6430-3700099

Поз. Pos.	**№ детали** Part №	**Наименование** Description	**Количество** Quantity	
			6430-3700099	**6430-3700099-700**
1.	112.99.30.00.000	Знак опознавательный 112.99.30 *Mark identification 112.99.30*	3	3
-	СБИЕ301126.004*	Фонарь знака автопоезда ПФ-233А УХЛ1 *Clearance light*	3	-
-	СБИЕ301126.004Т*	Фонарь знака автопоезда ПФ-233А Т1 *Clearance light*	-	3
2.	5336-3738034-01	Прокладка *Gasket*	3	3
3.	201422	Болт М6-6gх25 *Bolt*	6	6
4.	544008-3724046	Жгут по крыше *Braid on a roof*	1	1
	А24-5	Лампа А24-5 *Lamp*	3	3

*- допускается замена
*- *additional replacement*

Рис.160 Установка кабелей обогрева зеркал 6430-3700108 (-700)

Fig.160 Installation of cables of a heating of mirrors 6430-3700108 (-700)

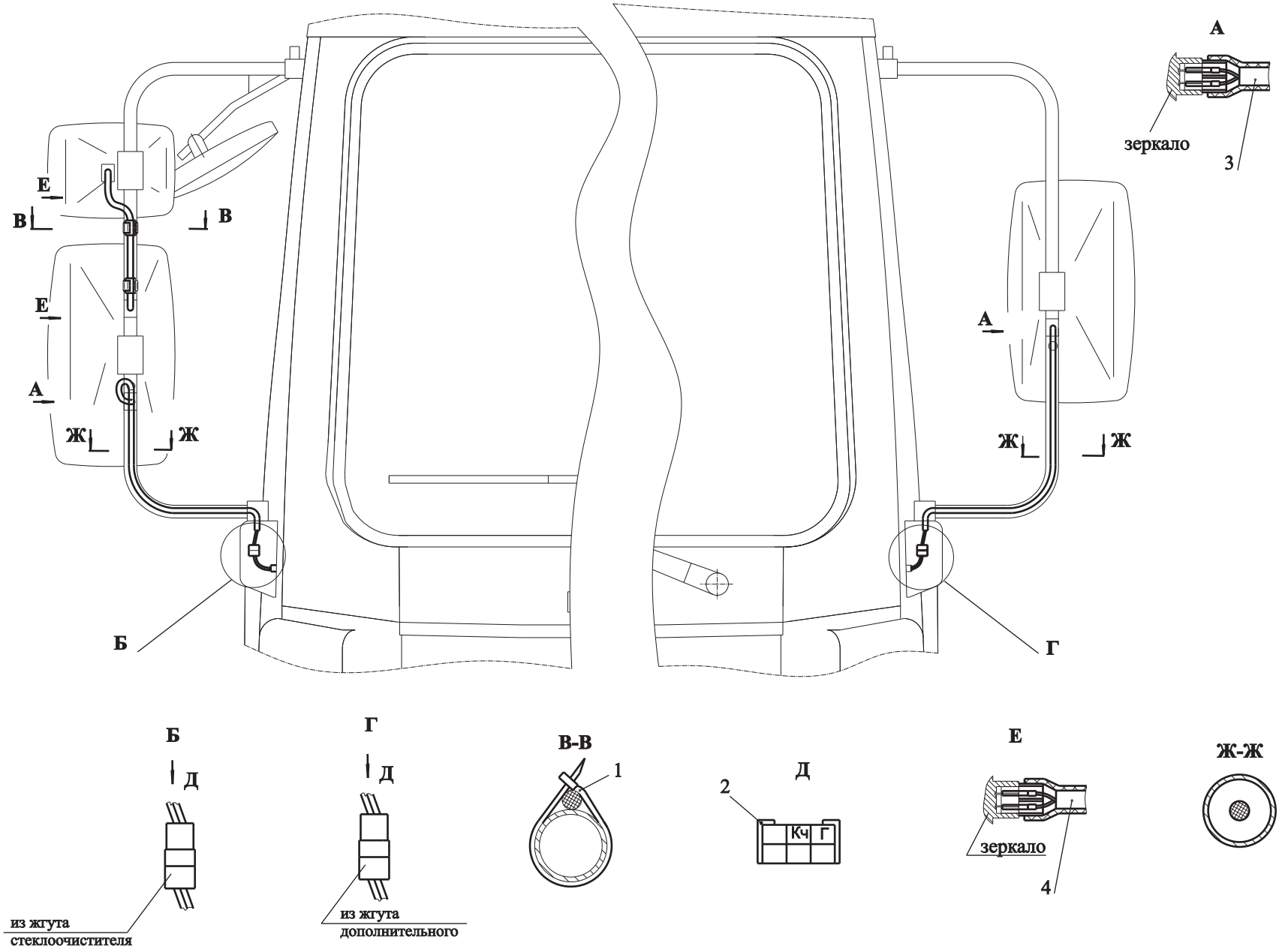

Рис. 160 Установка кабелей обогрева зеркал 6430-3700108, (-700)
Fig. 160 Installation of cables of a heating of mirrors 6430-3700108, (-700)

Поз. Pos.	**№ детали** Part №	**Наименование** Description	**Количество** Quantity	
			6430-3700108	**6430-3700108-700**
1.	6430-3724624	Хомут *Collar*	2	2
2	45 7373 9011	Колодка штыревая 03-6,3-02 *Pad male 03-6,3-02*	2	2
3	6430-3724570	Кабель обогрева зеркал *Cable of a heating of mirrors*	2	-
-	6430-3724570-700	Кабель обогрева зеркал *Cable of a heating of mirrors*	-	2
4	6430-3724571	Кабель обогрева зеркал *Cable of a heating of mirrors*	1	-
-	6430-3724571-700	Кабель обогрева зеркал *Cable of a heating of mirrors*	-	1

*- допускается замена
*- *additional replacement*

Рис.161 Расположение разъемов и элементов электрооборудования на КПП ЯМЗ-239, КПП Eaton 12JS200TA

Fig.161 An arrangement of sockets and elements of an electric equipment on gearbox ЯМЗ-239, gearbox Eaton 12JS200TA

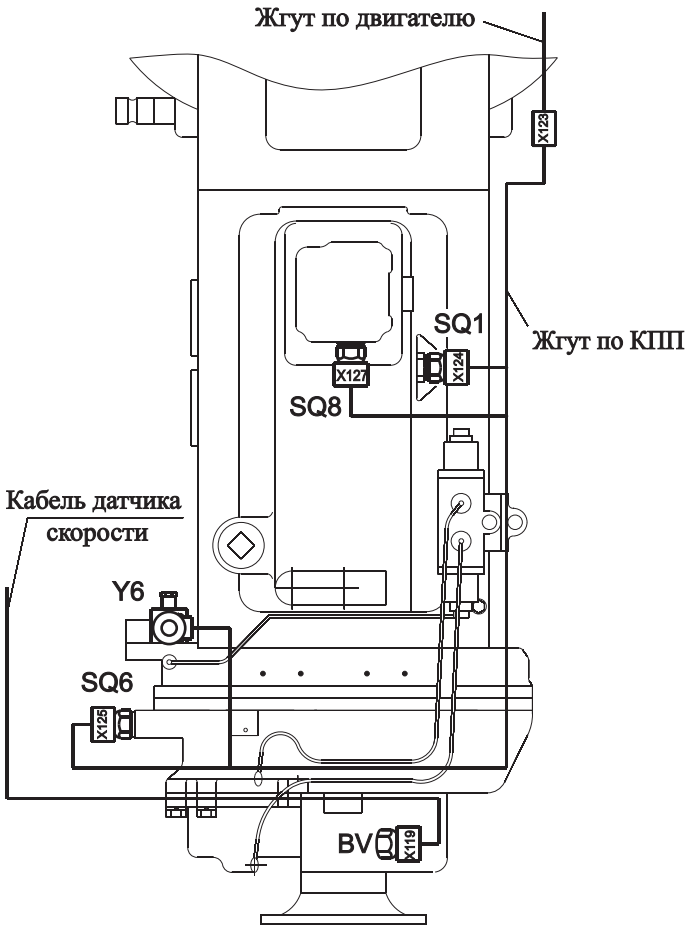

КПП ЯМЗ-239
gearbox ЯМЗ-239

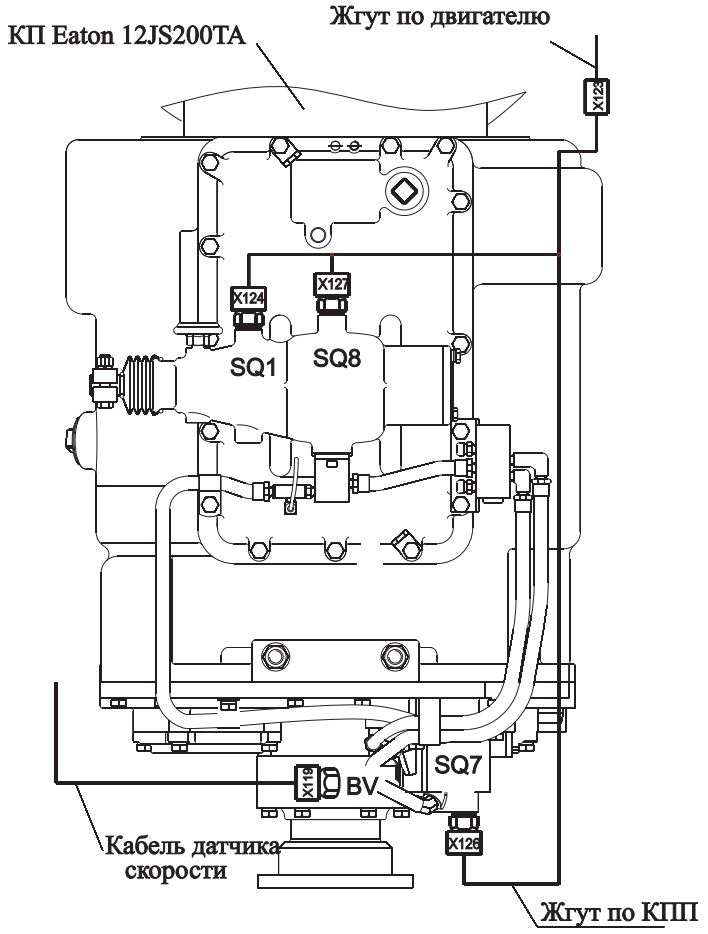

КПП Eaton 12JS200TA
gearbox Eaton 12JS200TA

Рис.162 Расположение разъемов и элементов электрооборудования на КПП ZF 16S1650

Fig.162 An arrangement of sockets and elements of an electric equipment on gearbox ZF 16S1650

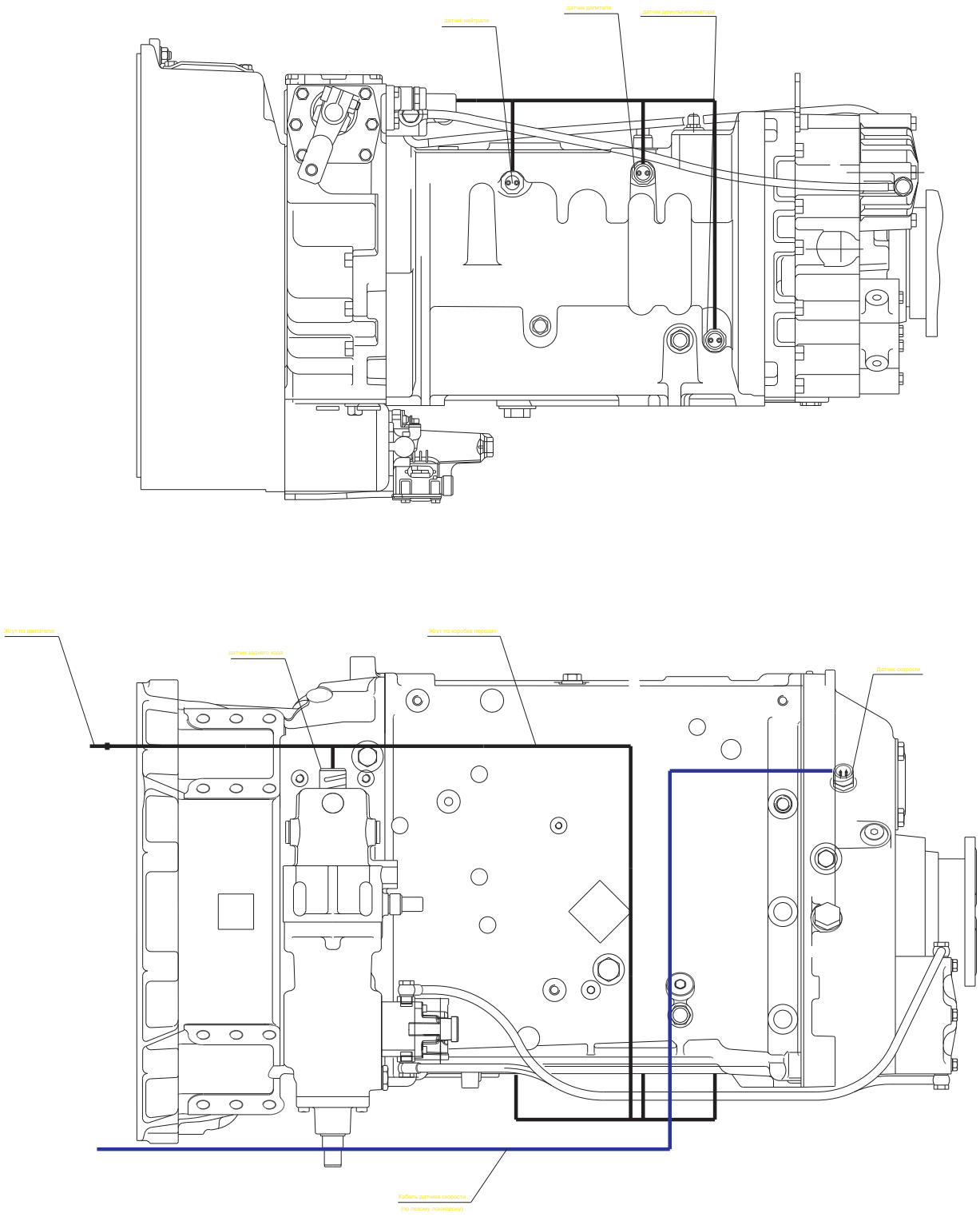

Рис. 163 Электрооборудование. Перечень элементов
Fig. 163 Electric equipment. The list of elements

Поз. обознач.	Наименование	Кол.	Примеч.
A	Блок коммутационной аппаратуры БКА 3А	1	
	ТУ РБ 1003346861.021-2002		
A1	Прерыватель ПЭУП-7 ТУ РБ 600417525.020-2002	1	
A2	Прерыватель стеклоочистителя "ПС-1" ТУ РБ 600136753.007-2001	1	
A3	Блок управления ЭФУ 81.25902.0497	1	В комплекте с двигателем ф. MAN
A4.1	Таймер - терморегулятор 6712.3761	1	
A4.2	Таймер - терморегулятор 85011В	1	
A5	Котел подогревателя	1	
A6.1	Таймер - терморегулятор 6712.3761	1	
A6.2	Таймер - терморегулятор 1553	1	
A7	Магнитола стереофоническая автомобильная	1	ООО "УРАЛ ПЛЮС"
	"Ural RM-251 SA" ТУ 6582-038-53906226-2004		г.Реутов
A8	Реле блокировки демультпликатора РБД-1-24	1	
	ТУ РБ 600238802.002-2003		
A9	Фильтры с подогревом	1	В комплекте с двигателем ф. MAN
B	Холодильник	1	
BA1,BA2	Широкополосная акустическая система	1	ООО "УРАЛ ПЛЮС"
	"Урал АС-У 1301" ТУ 6586-001-53906226-04		г.Реутов
BK	Датчик указателя температуры воды ТМ100В	1	
	ТУ 37.003.800-77		
BK1,BK2	Датчик температуры	2	Входят в комплект таймера
BP1,BP2	Датчик давления воздуха ММ370	2	
BP3	Датчик давления 18.3829 ТУ 37.003.387-78	1	
BP4	Датчик аварийного давления воздуха ММ124Д	1	
BP5	Датчик ДСФ-45 ТУ РБ 07513211.003-94	1	
	ТУ РБ 14563250.010-095		
BP9	Датчик засоренности масленного фильтра	1	Входят в состав двигателя
BP10	Датчик аварийного давления масла ММ111Д	1	
BV1	Датчик тахографа 2159.01	1	
BV2	Датчик скорости 11.3843	1	
E1,E2	Фара головная 341.3711	2	
E3,E4	Фара противотуманная ФГ152А1	2	
E7,E8	Передний указатель поворота 26.3726	2	
E9...E11	Фонарь знака автопоезда ПФ233А	3	

E13,E14	Боковой указатель поворота 5702.3726	2	
E15,E16	Фонарь габаритный 25.37312	2	
E17	Левый задний фонарь 7472.3716	1	
E18	Правый задний фонарь 7462.3716	1	
E22,E23	Плафон освещения кабины ЛАС 24-9КЛ01	2	
E25	Фара освещения сцепки 8724.3.09	1	
E26,E27	Плафон освещения спального места ЛАС 24-9КЛ02	1	
EK1,EK2	Нагреватель зеркал	2	
EK3,EK4	Свеча ЭФУ	2	
EK5	Осушитель воздуха	1	
	Силовые предохранители:		
F'1	60А (с винтовым креплением М6)	1	
F'2	30А (с винтовым креплением М5)	1	
F'3	30А (с винтовым креплением М5)	1	
	Цилиндрические предохранители на 8А и 16А:		
F1	16А холодильника	1	
F2	16А (+) от замка для ABS тормозов	1	
F3	16А осушителя воздуха, нагревателей	1	
F4	16А (+) от генератора для ABS тормозов	1	
F5	16А от генератора для электроники двигателя	1	
F6	8А указателей поворота	1	
F7	8А фонарей автопоезда	1	
F8	8А сигналов торможения тягача	1	
F9	8А (+) с реле сигналов торможения	1	
F10	8А фонаря заднего хода	1	
F11	8А сигналов торможения прицепа	1	
F12	8А аварийной сигнализации	1	
F13	8А блока управления подогревателем	1	
F14	8А таймера терморегулятора, радио	1	
F15	8А вентиляторов штатного отопителя	1	
F16	8А нагревателей независимого отопителя	1	
F17	8А дальнего света правой фары	1	
F18	8А дальнего света левой ары	1	
F19	8А ближнего света правой фары	1	
F20	8А ближнего света левой фары	1	
F21	8А резерва габаритов	1	
F22	8А подогрева зеркал, стеклоподъемников	1	
F23	8А муфта вентилятора	1	
F24	8А электрических сигналов	1	
F25	8А регулятора напряжения, останов двигателя	1	
F26	8А клапана останова двигателя	1	
F27	8А выключателей	1	
F28	8А стеклоочистителя, стекло- и фаромывателя	1	
F29	8А питания контрольных ламп остальных	1	
F30	8А питания контрольных ламп аварийных	1	

F31	8А питания приборов	1	
F32	8А провод 131	1	
F33	8А тахографа	1	
F34	8А плафонов кабины	1	
F35	8А задних противотуманных фонарей	1	
F36	8А дополнительных фар дальнего света	1	
F37	8А передних противотуманных фар	1	
F38	8А правого габарита прицепа	1	
F39	8А левого габарита прицепа	1	
F40	8А подсветки приборов	1	
F41	8А правого габарита тягача	1	
F42	8А левого габарита тягача	1	
F43	25А силовой питания электронагревателей 81.25437.0097 (81.25437.1115)	2	В комплекте с двигателем ф. MAN
G	Генератор 3112.3171	1	
GB1,GB2	Аккумуляторная батарея 6СТ 190А	2	
HA1	Зуммер 733.3747-10	1	
HA2	Зуммер 733.3747-10	1	
HA3	Комплект электрических сигналов С306/307	1	
HA4	Сигнал пневматический С40В	1	
	Контрольные лампы :		Входят в ЩП 8076
HL1	Предпускового подогрева двигателя	1	
HL2	Включения муфты вентилятора	1	
HL3	Ближнего света фар	1	
HL4	Передних противотуманных фар	1	
HL5	Дальнего света фар	1	
HL6	Дополнительного дальнего света фар	1	
HL7	Поворотов тягача	1	
HL8	Поворотов прицепа	1	
HL10	Заднего противотуманного фонаря	1	
HL12	Блокировки межколесного дифференциала	1	
HL13	Блокировки межосевого дифференциала	1	
HL15	Стояночного тормоза	1	
HL17	Засоренности воздушного фильтра	1	
HL18	Засоренности масленного фильтра	1	
HL19	Зарядки батареи	1	
HG21	Уровня охлаждающей жидкости	1	
HL22	Аварийного давления масла	1	
HL23	Перегрева двигателя	1	
HL24	Центральный аварийный сигнал	1	
HL25	Неисправности тормозной системы	1	
HL26	Аварийного давления первого контура	1	
HL27	Аварийного давления второго контура	1	
HL28	Резерв топлива	1	
HL29	Уровня масла в ГУР	1	
HL31	Делителя коробки передач	1	
HL32	Демультипликатора коробки передач	1	

	Промежуточные реле 901.3747-01:		
К1	Шунтирование добавочного сопротивления	1	
К2	Разгрузки выключателя стартера и приборов	1	
К3	Сигналов "торможения" тягача	1	
К4	Фонарей заднего хода	1	
К5	Дальнего света фар (Д.С.)	1	
К6	Ближнего света фар (Б.С.)	1	
К7	Ближнего света фар (Б.С.)	1	
К8	Электрических звуковых сигналов	1	
К9	Разгрузки выключателя стартера и приборов	1	
К10	Сигналов "торможения" прицепа	1	
К11	Резервное реле	1	
К12	Включения ЭФУ	1	
К13	Глушения двигателя	1	
К14	Реле задержки времени отключения АБ	1	
К15	Дополнительных фар Д.С. (прожекторов)	1	
К16	Габаритов прицепа	1	
К17	Габаритов тягача	1	
К18	Зуммер	1	
К19	Дистанционного выключателя АБ	1	
К20	Задних противотуманных фонарей (ЗПр.)	1	
К21	Передних противотуманных фар	1	
К22	Муфта вентилятора	1	
К23	Стартера	1	
К24	Реле ЭФУ 81.25902.0415	1	В комплекте с двигателем ф. MAN
К26	Выключатель аккумуляторной батареи 1212.3737	1	
К27	Реле электронагревателей 81.25902.0468	2	
К33	Реле глушения двигателя 901.3747-01	1	
КК	Реле контрольной лампы стояночного томоза РС493	1	
КК1	Сопротивление добавочное 12.3741	1	
М1	Стартер	1	
М2	Электродвигатель отопителя 0130111116	1	
М4	Электродвигатель стеклоочистителя 13.5205	1	
М7	Циркуляционный насос	1	
М8	Электродвигатель стеклоомывателя АДЮИ.062821.001-01	1	
Р1	Тахометр ПТ 8062-(1)	1	
Р5	Щиток приборовт ЩП 8076-1(2)	1	
PS	Тахограф 1318-27	1	
RP	Реостат подсветки ВК416Б-01	1	
SA1	Выключатель стартера 2101-3704000-11	1	
SA2	Переключатель стеклоочистителя 40.3709	1	
SA3	Переключатель света главный 581.3710-01	1	
SA4	Переключатель указателей поворота, света и электрических сигналов 66.3709	1	
SA5	Переключатель отопителя 633.3709	1	
SA7	Выключатель фары сцепки 581.3710-04.45	1	
SA8	Выключатель нагревателя зеркал 581.3710-04.18	1	

SA9	Выключатель фонарей автопоезда 581.3710-04.47	1	
SA10	Выкл. межколесного дифференциала 581.3710-04.49	1	
SA11	Выкл. межосевого дифференциала 581.3710-04.50	1	
SA12	Выкл. поворотной оси полуприцепа 581.3710-04.45	1	
SA13	Выкл. противотуманных фонарей 581.3710-01.90	1	
SA15	Выключатель муфты вентилятора 581.3710-01.22	1	
SB1	Выключатель аварийной сигнализации 32.3710	1	
SB2	Выключатель аварийной сигнализации 32.3710	1	
SB3,SB4	Выключатель освещения кабины 3812.3710-02.09	2	
SB5	Кнопка включения ЭФУ 3812.3710-03.87	1	
SK	Датчик аварийной температуры жидкости ТМ111	1	
SL1	Датчик уровня топлива ДУМП-29	1	
SL2	Датчик уровня жидкости ДГС-М-101	1	
SL3	Датчик уровня жидкости ДГС-Т-201	1	
SP1	Выключатель сигналов "стоп" ММ125Д	1	
SQ1,SQ2	Выключатель концевой ВК418А	1	
SQ3	Выключатель концевой ВК418А	1	
SQ4..SQ6	Выключатель концевой ММ125Д	1	
SQ7,SQ8	Выключатель концевой ВК418А	1	
SQ10	Выключатель концевой ВК2А2	1	
SQ12	Выключатель ММ125Д	1	
SQ13	Датчик концевой 0501210059	4	
SQ14	Датчик скорости «Impuls 0501.210.859»	1	
WA	Антенна "Спутник-003"	1	
XS1	Розетка основная ПС325	1	
XS2	Розетка дополнительная ПС326	1	
XS3	Розетка переносной лампы ПС400	1	
XS4	Розетка переносной лампы в кабине 47К	1	
Y1	Электромагнит останова двигателя 15,3747	1	
	Электропневмоклапана:		
Y2	Пневмосигнала 16.3741	1	
Y3	Пневмосигнала 16.3741	1	
Y4	Блокировки межосевой КЭМ-07	1	
Y5	Электромагнит блокировки делителя 15.3747	1	
Y7	Клапан ЭФУ	1	
Y9	Клапан муфты вентилятора	1	

Рис.164 Установка щитка приборов и коммутационной аппаратуры 6430-3800001-040 (-740)

Fig.164 Installation board devices and switching instrumentation 6430-3800001-040 (-740)

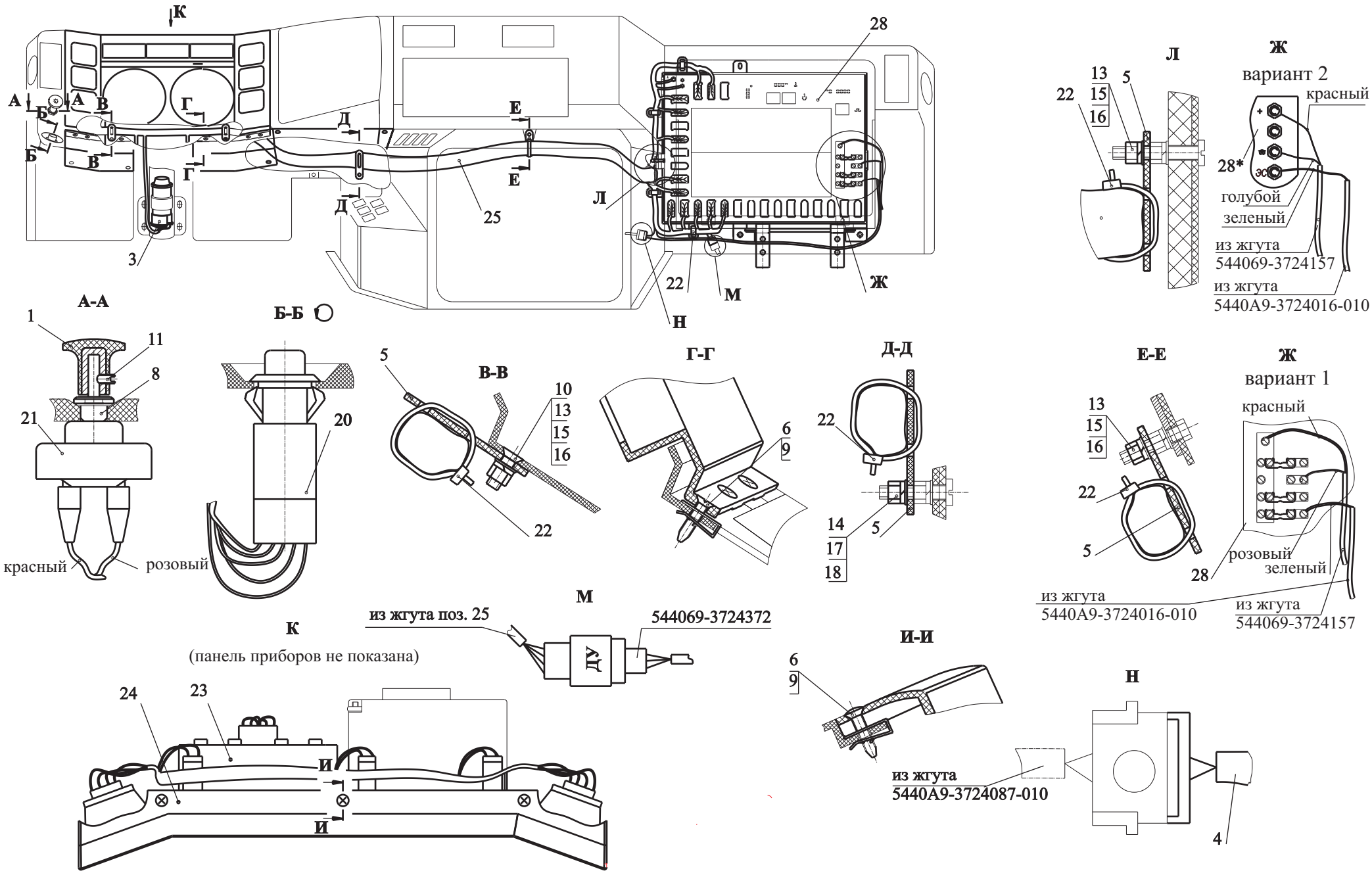

Рис. 164 Установка щитка приборов и коммутационной аппаратуры 6430-3800001-040 (-740)

Fig. 164 Installation board devices and switching instrumentation 6430-3800001-040 (-740)

Поз. Pos.	**№ детали** Part №	**Наименование** Description	**Количество** Quantity	
			6430-3800001-040	**6430-3800001-740**
1	54289-3710021	Ручка выключателя *Handle of the switch*	1	1
3	6430-3700084	Установка переключателей на рулевой колонке *Installation of switches on a steering tube*	1	1
4	5440А9-3724016-010	Жгут дополнительный *Band padding*	1	1
5	6430-3724200	Держатель проводов *Holder of wires*	5	5
6	6430-5325264	Держатель *Holder*	9	9
8	6430-3710042	Гайка реостата *Nut of a rheostat*	1	1
9	373762	Винт 2-5х2х25.10 *Screw*	9	9
10	231606	Винт 2М6-6gх18 *Screw*	2	2
11	242461	Винт М4-6gх8 *Screw*	1	1
13	250508	Гайка М6-6Н *Nut*	3	3
14	250464	Гайка М5-6Н *Nut*	1	1
15	252004	Шайба 6 *Washer*	3	3
16	252154	Шайба 6 Л *Washer*	3	3
17	252003	Шайба 5 *Washer*	1	1
18	252133	Шайба 5Т *Washer*	1	1

20	3004.37.10.000	Выключатель аварийной сигнализации *Emergency flasher warning light switch*	1	1
21	3003.37.09.000	Выключатель света щитка приборов с реостатом ВК416М-01 *Switch of light щитка devices with a rheostat*	1	1
	ВК416Б-3709000-01*	Выключатель света щитка приборов с реостатом ВК416Б-01 *Switch of light щитка devices with a rheostat*		
22	8320233	Кабельная стяжка TSL-200-S *Cable tie*	9	9
	4-160975-2*	Кабельная стяжка *Cable tie*		
23	ЗМП.499.384-04	Тахометр ПТ 8062-4 *Tachometer*	1	1
24	ЗМП.480.000-03	Щиток приборов ЩП 8076-3 *Board of devices*	1	1
25	643008-3724008-060	Жгут основной *Band the main*	1	-
	643008-3724008-760	Жгут основной *Band the main*	-	1
28	544008-3700110	Установка БКА-N3 *Installation of the unit of switching instrumentation*	1	-
	544008-3700110-001*	Установка БКА-N3 *Installation of the unit of switching instrumentation*	1	-
	544008-3700110-700	Установка БКА-N3 *Installation of the unit of switching instrumentation*	-	1
	544008-3700110-701*	Установка БКА-N3 *Installation of the unit of switching instrumentation*	-	1

*- дополнительная замена

*- *padding changing*

Рис. 165 Установка и пломбировка спидометра 544008-3800004 (лист 1)

Fig.165 Installation and identification seal of a speedmeter 544008-3800004 (page 1)

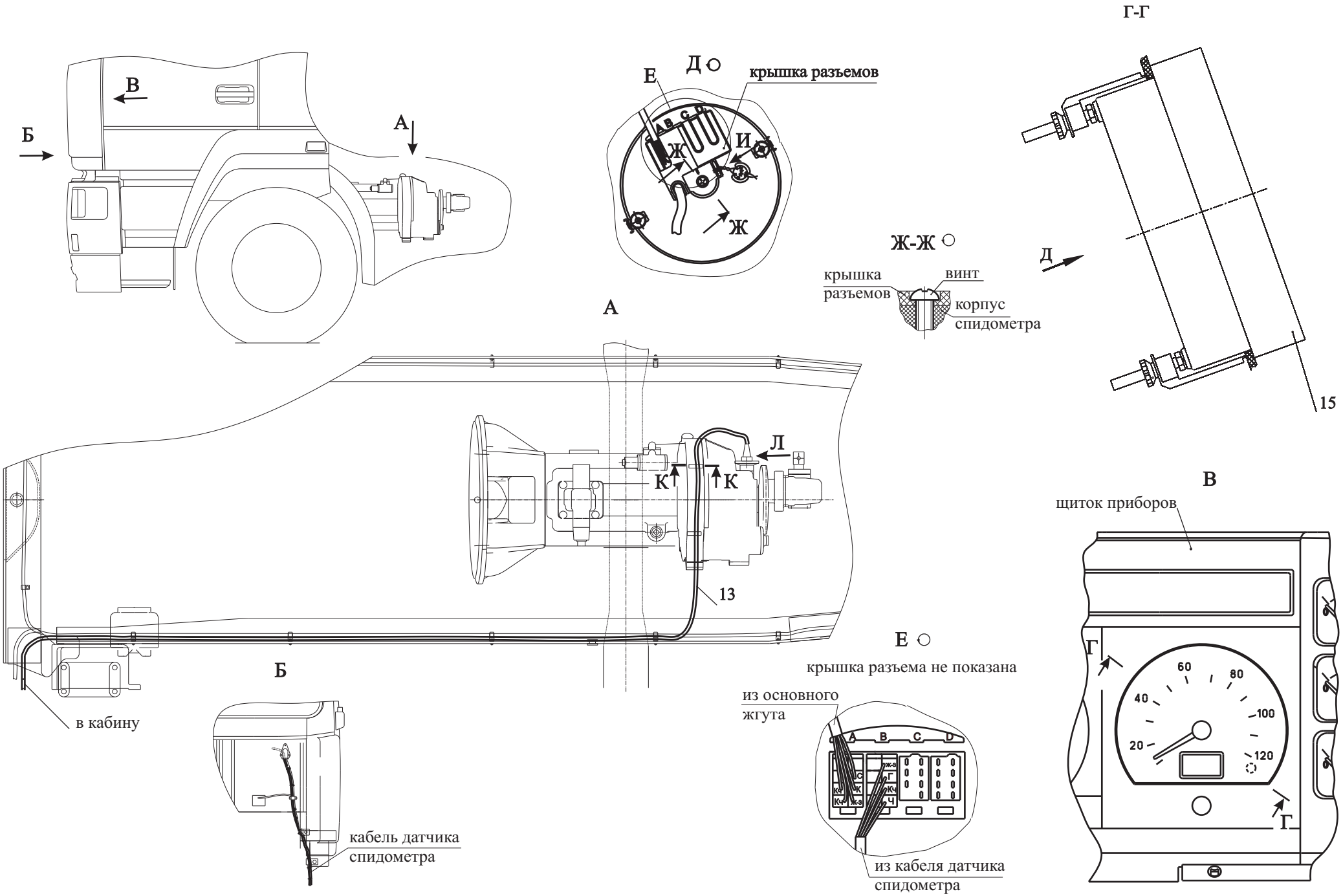

Рис.165 Установка и пломбировка спидометра 544008-3800004 (лист 2)

Fig.165 Installation and identification seal of a speedmeter 544008-3800004 (page 2)

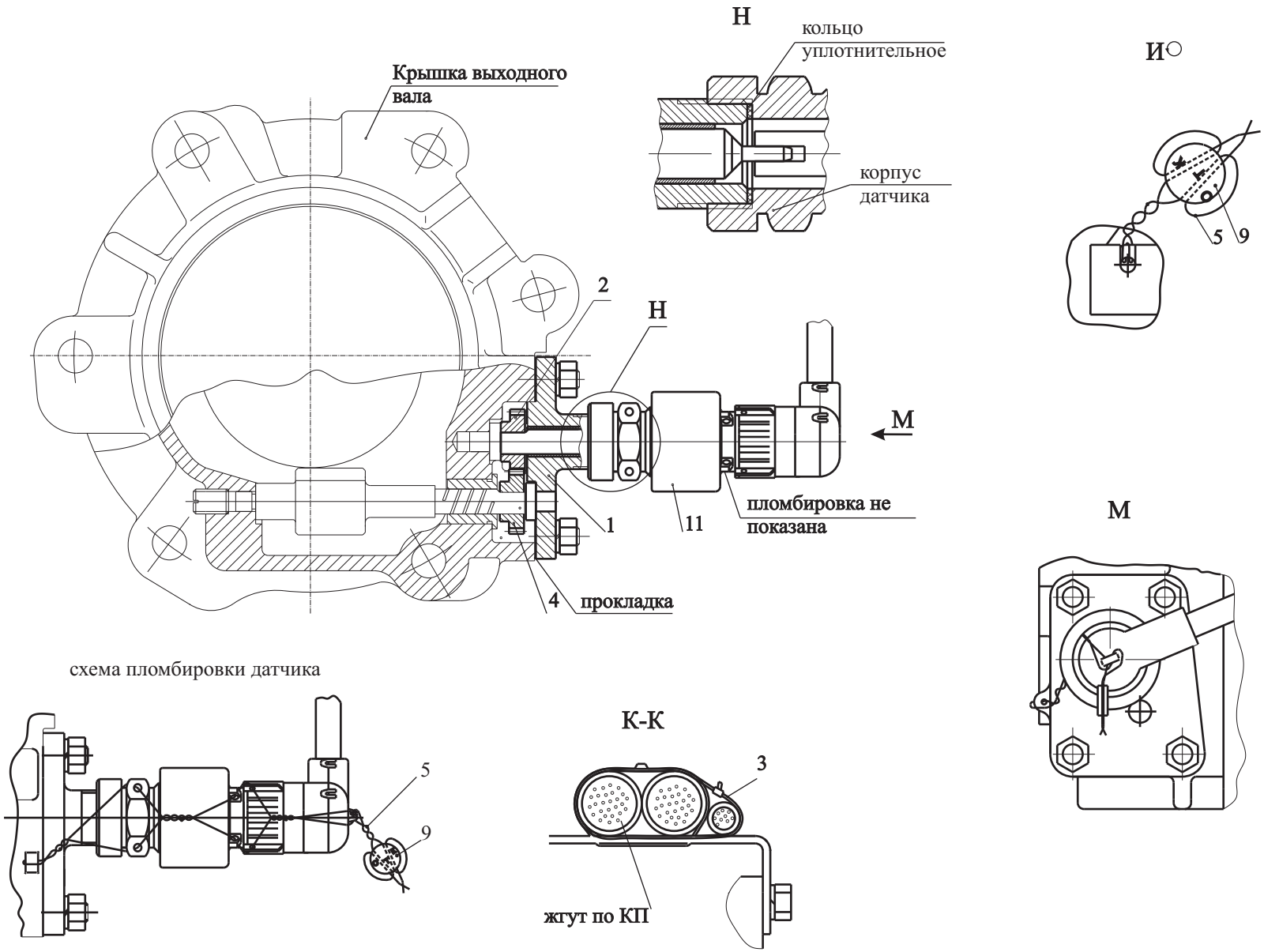

Рис. 165 Установка и пломбировка спидометра 544008-3800004
Fig. 165 Installation and identification seal of a speedmeter544008-3800004

Поз. Pos.	**№ детали** Part №	**Наименование** Description	**Количество** Quantity
1	64221-3802042	Фланец датчика *Flange of the sensor*	1
2	533702-3802070-010	Валик ведомый привода тахографа *Platen conducted a drive of a tachograph*	1
4	500-3802054-Б	Шестерня *Gear*	1
5	5335-3802084	Нить пломбировочная *String sealed up*	2
9	379432	Пломба 4-12-АД1М-10 *Seal*	2
11	4202.3843010	Датчик скорости 4202.3843 *Speed sensor*	1
13	4202.3843400.0750	Жгут спидометра *Braid a speedmeter*	1
15	812.3802010	Прибор, показывающий спидометра 812.3802 *Device showing the speedometer 812.3802*	1

Рис.166 Установка и пломбировка тахографа 544008-3800005

Fig.166 Installation and identification seal of a tachograph 544008-3800005

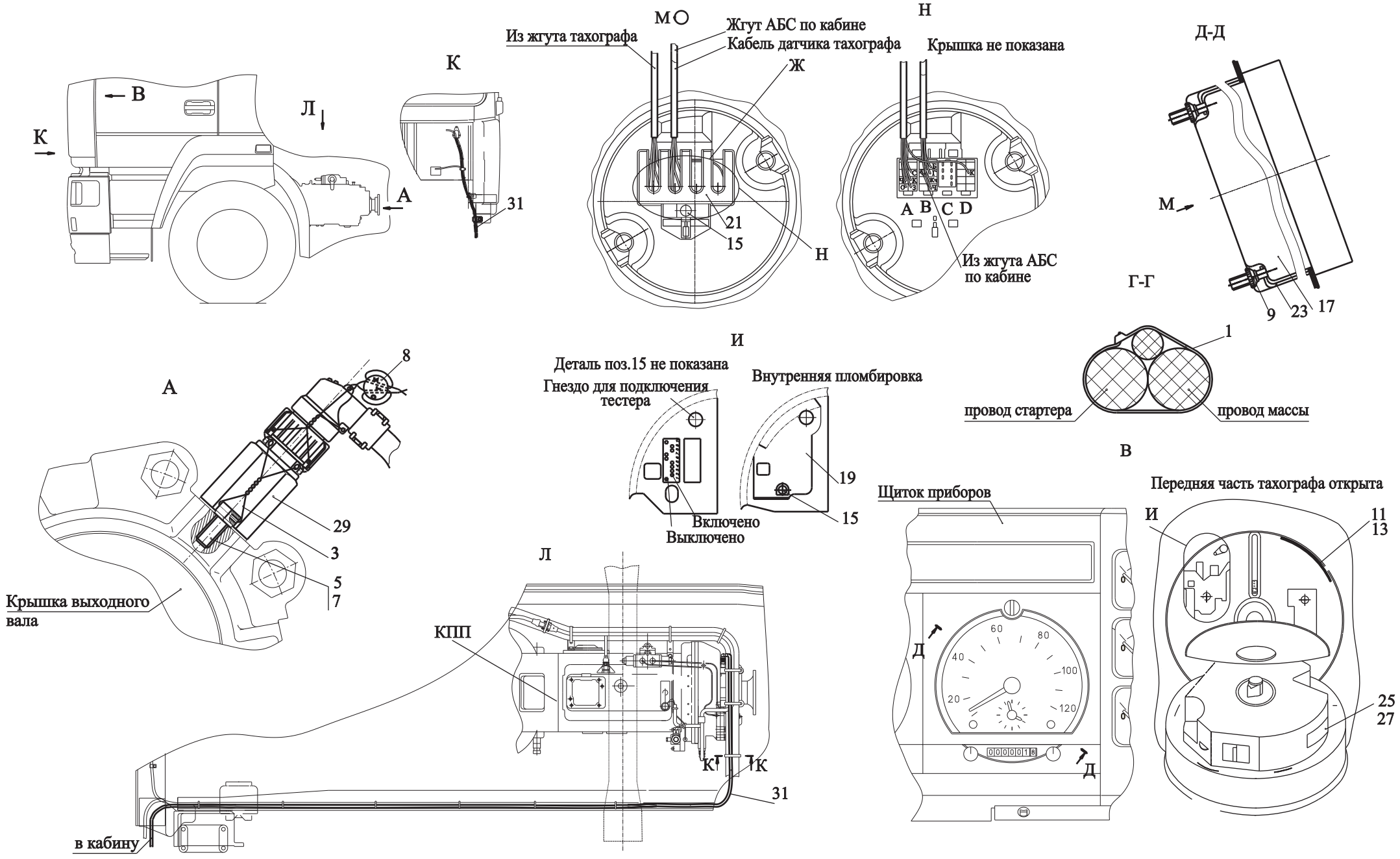

Рис.166 Установка и пломбировка тахографа 544008-3800005
Fig.166 Installation and identification seal of a tachograph 544008-3800005

Поз. Pos.	**№ детали** Part №	**Наименование** Description	**Количество** Quantity
1	6430-3724624	Хомут *Collar*	15
3	5335-3802083	Нить пломбировочная *String sealed up*	1
5	206498	Болт 3М8-6gx20 *Bolt*	1
7	252135	Шайба 8 Т *Washer*	1
8	1999.92.000015	Пломба *Seal*	1
9	1305.9006.1300	Гайка *Nut*	2
11	1310.0111.037.001	Пломбировочная пленка для таблички К *Sealed up a film for the tablet K*	1
13	1310.0111.039.000	Табличка *The tablet*	1
15	1311.0111.132.010	Пломба колпачковая *Seal*	2
17	1318.27.0000002523 (А)	Тахограф 1318.27.0000002523 *Tachograph*	1
19	1318.90021301	Крышка кодирующего переключателя *Cover of the ciphering switch*	1
21	1318.90025200	Пломбировочная крышка *Identification seal a cover*	1
23	1318.9003.1000	Скоба *Clamp*	1
25	1999.9999.002.000	Пломбировочная пленка для установочной таблицы *Sealed up a film for the tablet*	1
27	1999.9999.004.002	Установочная лента *Adjusting tape*	1
29	2159.20102500	Датчик импульсов *Pulse sensor*	1
31	2159.8517.0750	Кабель датчика скорости *Cable of a speed sensor*	1

Рис.167 Установка и пломбировка тахографа 5440-3800005-020

Fig.167 Installation and identification seal of a tachograph 5440-3800005-020

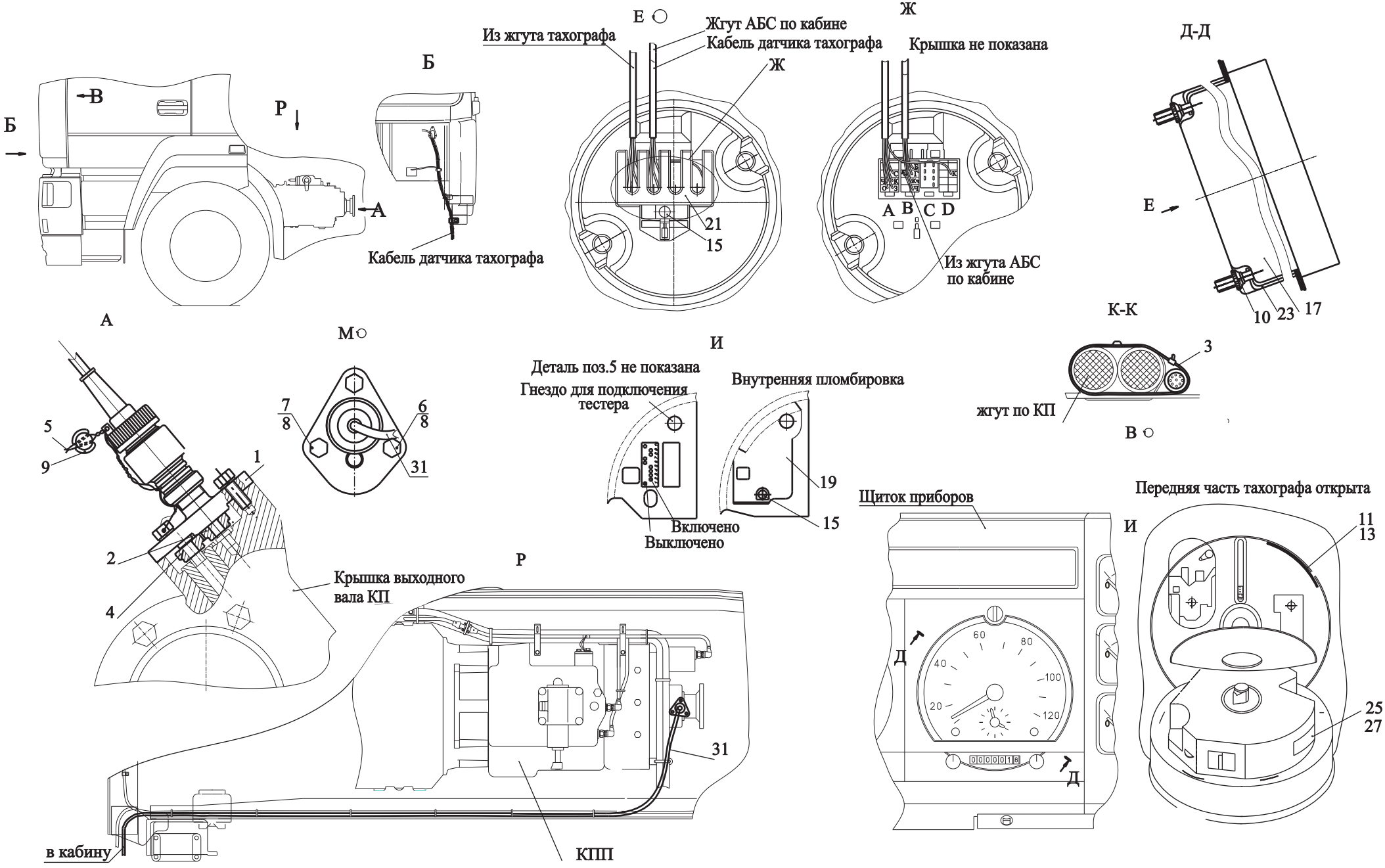

Рис.167 Установка и пломбировка тахографа 5440-3800005-020
Fig.167 Installation and identification seal of a tachograph 5440-3800005-020

Поз. Pos.	**№ детали** Part №	**Наименование** Description	**Количество** Quantity
1	64301-3802042	Фланец датчика электроспидометра *Flange of the sensor of the electrospeedometer*	1
2	533702-3802070-010	Валик ведомый привода тахографа *The platen conducted a drive of a tachograph*	1
3	6430-3724624	Хомут *Collar*	15
4	500-3802054-Б	Шестерня *Gear*	1
5	5335-3802083	Нить пломбировочная *String sealed up*	1
6	201456	Болт М8-6gx20 *Bolt*	2
7	206498	Болт 3М8-6gx20 *Bolt*	1
8	252155	Шайба 8Л *Washer*	3
9	1999.92.000015	Пломба *Seal*	1
10	1305.9006.1300	Гайка *Nut*	2
11	1310.0111.037.001	Пломбировочная пленка для таблички К *Sealed up a film for the tablet K*	1
13	1310.0111.039.000	Табличка *The tablet*	1
15	1311.0111.132.010	Пломба колпачковая *Seal*	2
17	1318.27.0000002523 (А)	Тахограф 1318.27.0000002523 *Tachograph*	1
19	1318.90021301	Крышка кодирующего переключателя *Cover of the ciphering switch*	1
21	1318.90025200	Пломбировочная крышка разъемов *Identification seal a cover*	1
23	1318.9003.1000	Скоба *Clamp*	1

25	1999.9999.002.000	Пломбировочная пленка для установочной таблицы *Sealed up a film for the tablet*	1
27	1999.9999.004.002	Установочная лента *Adjusting tape*	1
29	2159.01000000	Датчик тахографа *The sensor of a tachograph*	1
31	2159.8001.0750	Кабель датчика тахографа *Cable of the sensor of a tachograph*	1

*-дополнительная замена
**-padding changing*

Рис.168 Установка и пломбировка тахографа 5440-3800005-040

Fig.168 Installation and identification seal of a tachograph 5440-3800005-040

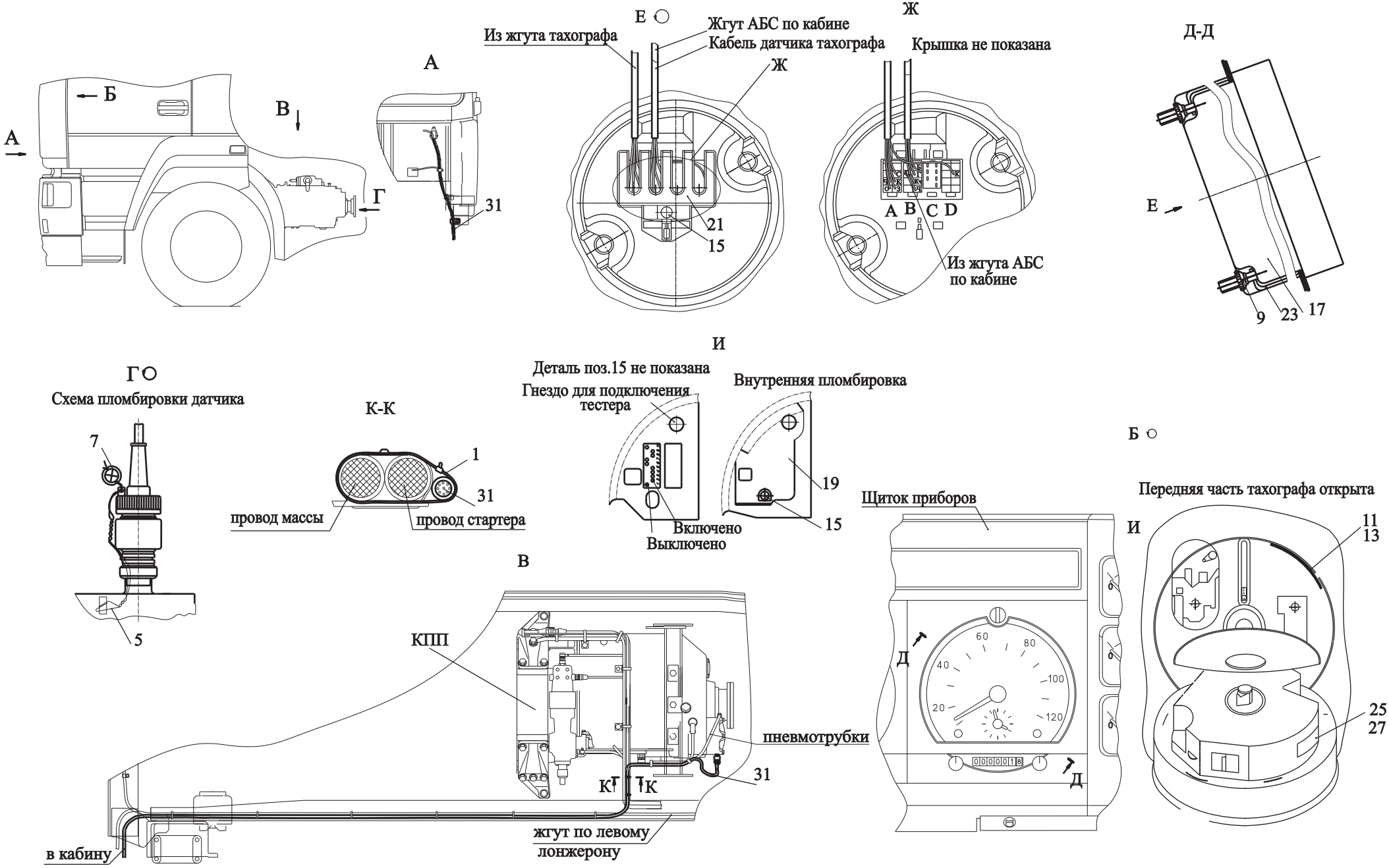

Рис.168 Установка и пломбировка тахографа 5440-3800005-040
Fig.168 Installation and identification seal of a tachograph 5440-3800005-040

Поз. Pos.	**№ детали** Part №	**Наименование** Description	**Количество** Quantity
1	6430-3724624	Хомут *Collar*	15
	8320233*	Кабельная стяжка *Cable tie*	
5	5335-3802083	Нить пломбировочная *String sealed up*	1
7	1999.92.000015	Пломба *Seal*	1
9	1305.9006.1300	Гайка *Nut*	2
11	1310.0111.037.001	Пломбировочная пленка для таблички К *Sealed up a film for the tablet K*	1
13	1310.0111.039.000	Табличка *The tablet*	1
15	1311.0111.132.010	Пломба колпачковая *Seal*	2
17	1318.27.0000002523 (А)	Тахограф 1318.27.0000002523 *Tachograph*	1
19	1318.90021301	Крышка кодирующего переключателя *Cover of the ciphering switch*	1
21	1318.90025200	Пломбировочная крышка *Identification seal a cover*	1
23	1318.9003.1000	Скоба *Clamp*	1
25	1999.9999.002.000	Пломбировочная пленка для установочной таблицы *Sealed up a film for the tablet*	1
27	1999.9999.004.002	Установочная лента *Adjusting tape*	1
31	630333-3724560	Кабель тахографа *Cable of tachograph*	1

*-дополнительная замена
**-padding changing*

Рис. 169 Установка противотуманной фары 6430-3700007

Fig. 169 Installing of fog light 6430-3700007

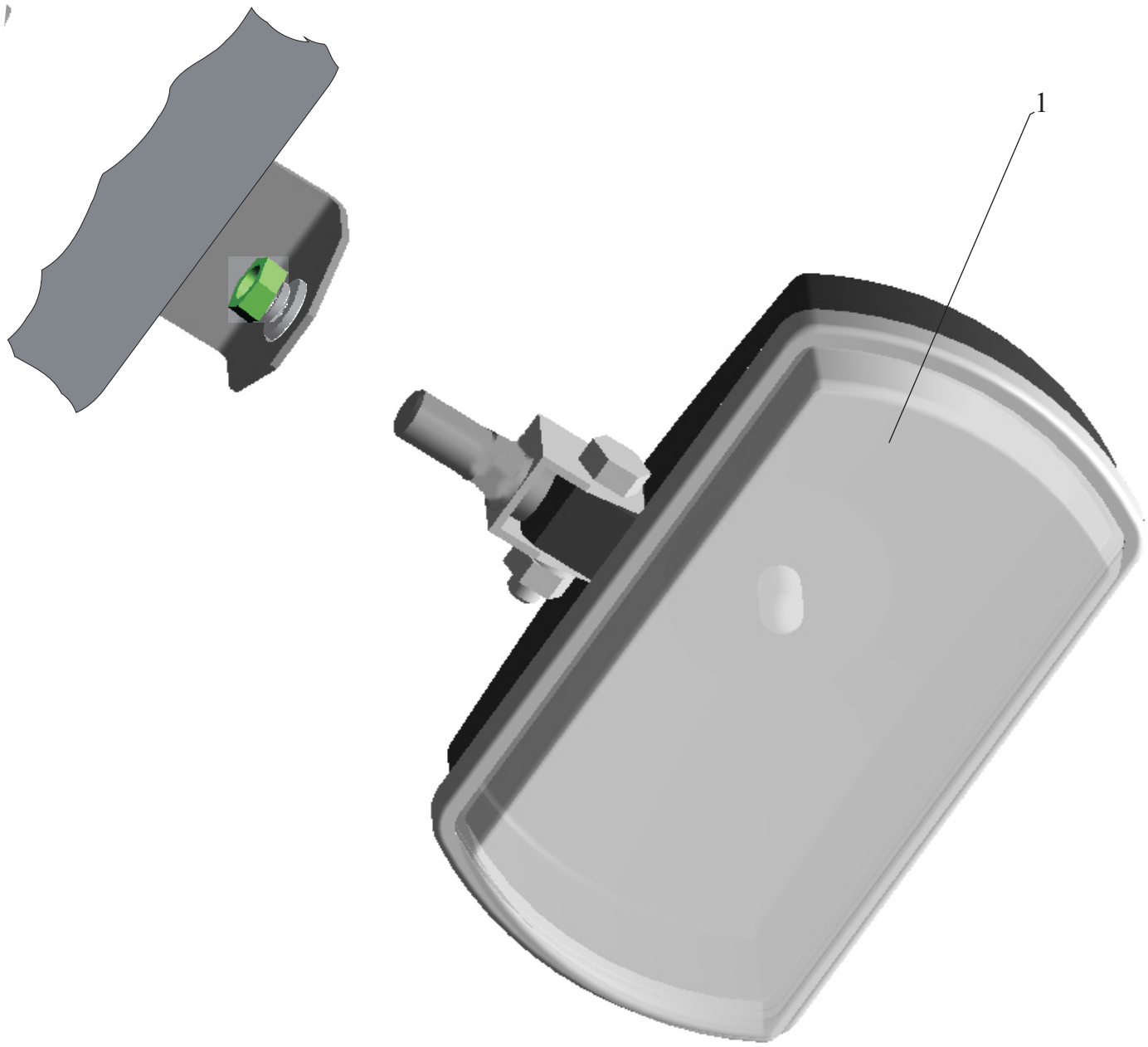

Рис. 169 Установка противотуманной фары
Fig. 169 Installing of fog Light

Поз. Pos.	**№ детали** Part №	**Наименование** Description	**Количество** Quantity
1	ФГ152А-3743010	Фара противотуманная *Fog Light*	2

Рис. 170 Установка электрооборудования подогревателя 643020-3700085

Fig. 170 Mounting of electrical equipment heater 643020-3700085

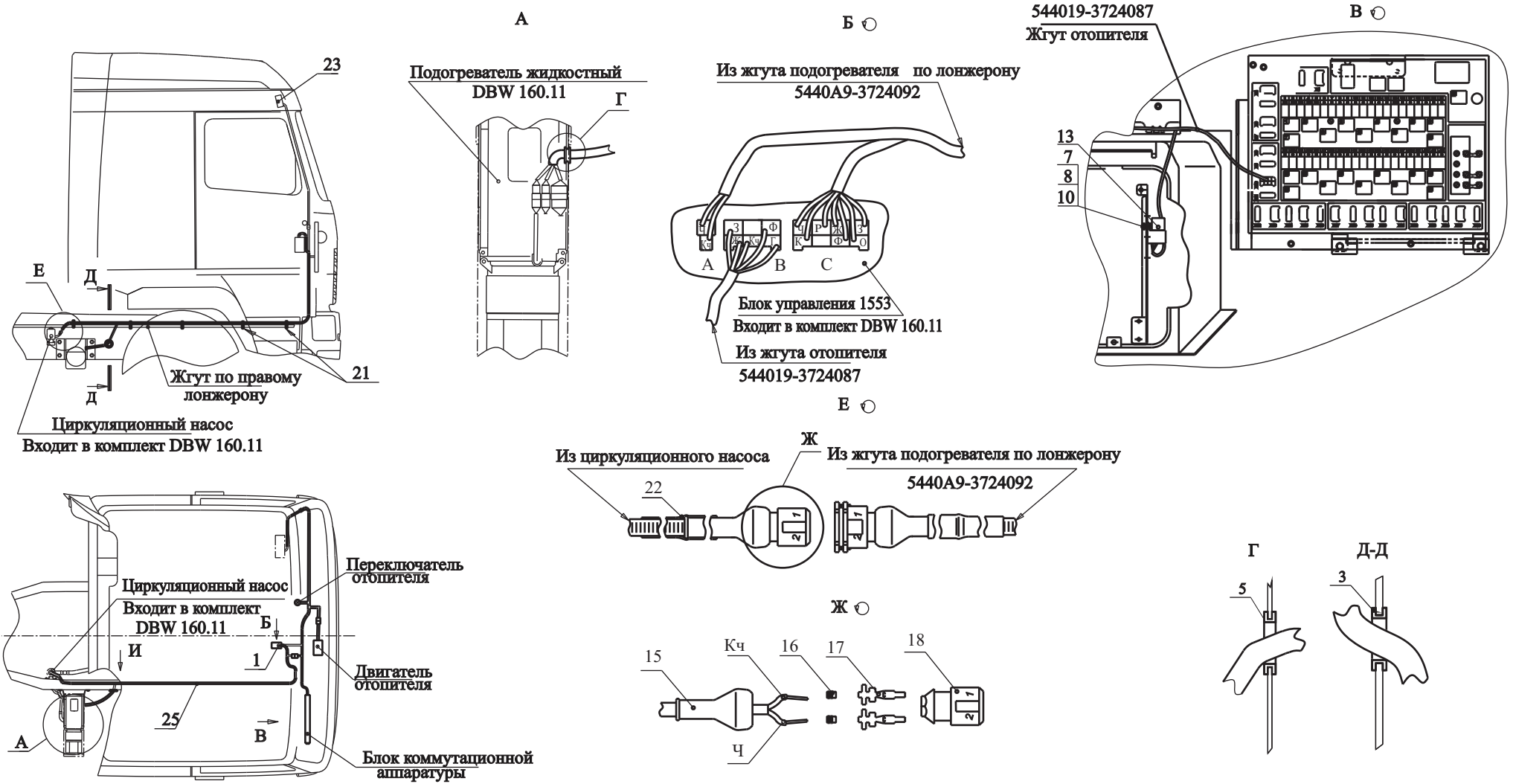

Рис. 170 Установка электрооборудования подогревателя 643020-3700085

Fig. 170 Mounting of electrical equipment heater 643020-3700085

Поз. Pos.	**№ детали** Part №	**Наименование** Description	**Количество** Quantity
1	544020-3700087	Установка блока управления подогревателем *Installation of a control package by a heater*	1
3	5336-3724027	Втулка *Bush*	1
5	5551-3724070	Втулка *Bush*	1
7	201416	Болт М6-6gx12 *Bolt*	1
8	250508	Гайка М6-6Н *Nut*	1
10	250154	Шайба 6Л *Washer*	2
13	901.3747.000-10	Реле 901.3747-10 *Relay assembly 901.3747-10*	1
15	0-0880810-1	Адаптер *Adapter*	1
16	32099А	Защита *Protection*	1
17	32111А	Штекер *Tip*	2
18	85002А	Корпус штекерного патрона *Body of the pin cartridge*	1
21	8320249	Кабельная стяжка *Cable tie*	10
22	1-0727023-1	Трубка термоусадочная *Tube*	80
23	544019-3700086	Установка таймера *Installation of the time clock*	1
25	5440А9-3724092	Жгут подогревателя по лонжерону *Band of a heater on a longeron*	1

Рис. 171 Установка электрооборудования подогревателя 544008-3700085

Fig.171 Mounting of electrical equipment preheater 544008-3700085

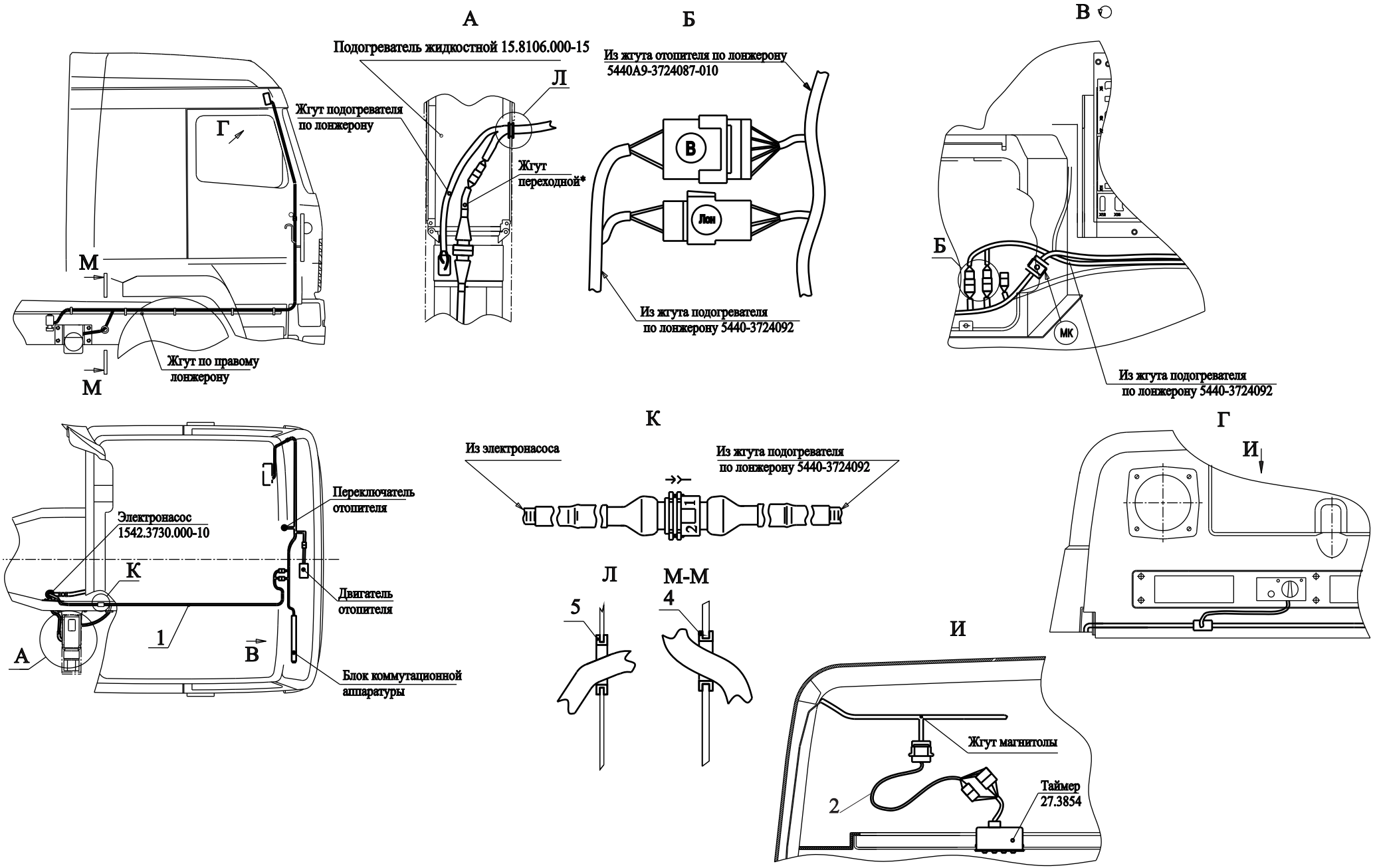

Рис. 171 Установка электрооборудования подогревателя 544008-3700085

Fig. 171 Mounting of electrical equipment preheat 544008-3700085

Поз. Pos.	**№ детали** Part №	**Наименование** Description	**Количество** Quantity
1	5440-3724092	Жгут подогревателя по лонжерону *Band of a heater on a longeron*	1
2	5440-3724123	Жгут на полке переходной *Band on a shelf transient*	1
4	6430-3724027	Втулка *Bush*	1
5	5551-3724070	Втулка *Bush*	1

Рис. 172 Установка блока управления подогревателем 544020-3700087

Fig. 172 Installation of a control package by a heater 544020-3700087

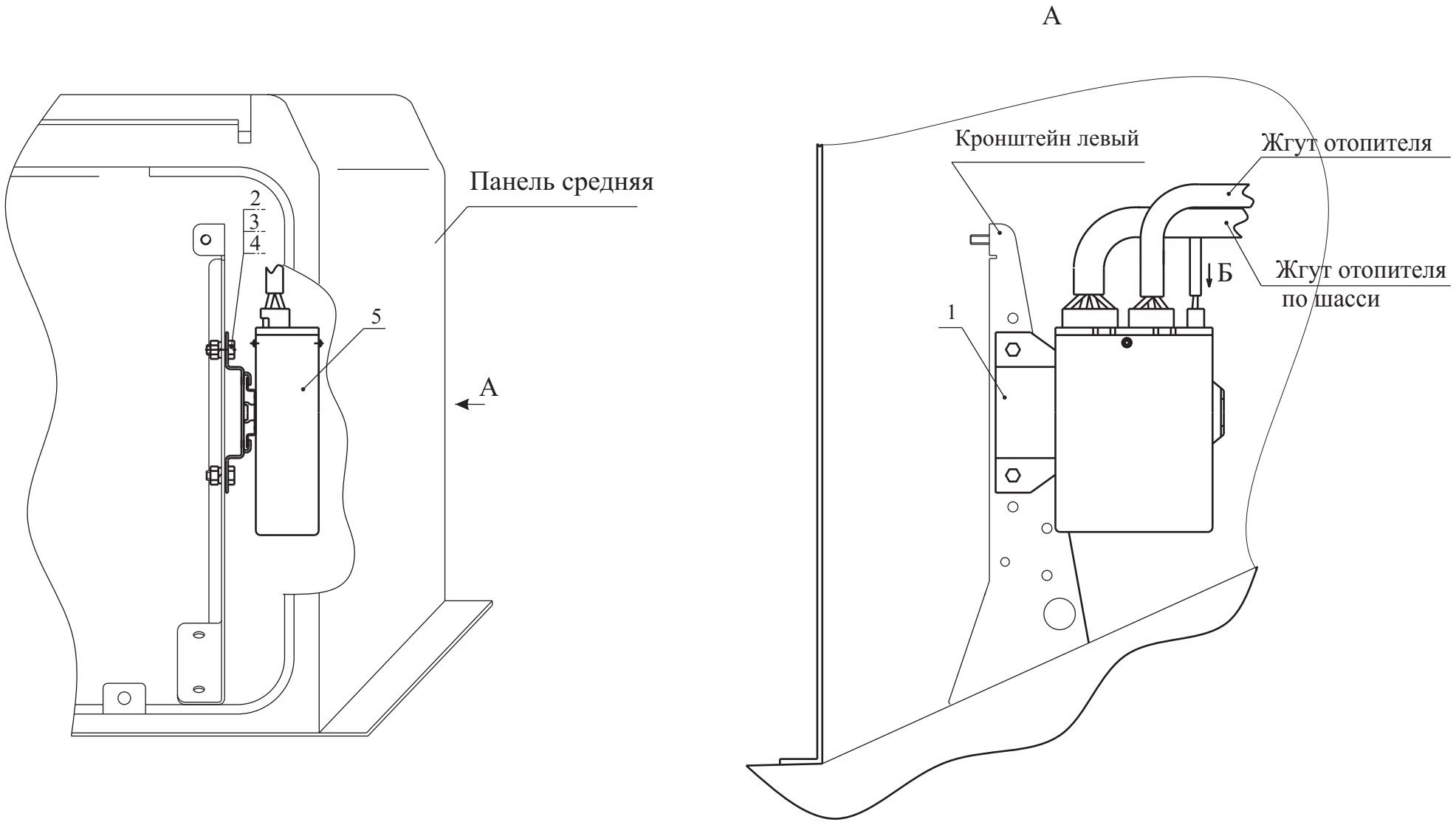

Рис. 172 Установка блока управления подогревателем 544020-3700087

Fig. 172 Installation of a control package by a heater 544020-3700087

Поз. Pos.	**№ детали** Part №	**Наименование** Description	**Количество** Quantity
1	544008-3761004	Кронштейн блока управления подогревателем *Bracket of a control package a heater*	1
2	201416	Болт М6-6gx12 *Bolt*	2
3	250508	Гайка М6-6Н *Nut*	2
4	252154	Шайба 6Л *Washer*	2
5	31.3761000	Блок управления подогревателем *Control package a heater*	1

Рис. 173 Установка таймера 544019-3700086

Fig. 173 Mounting of timer 544019-3700086

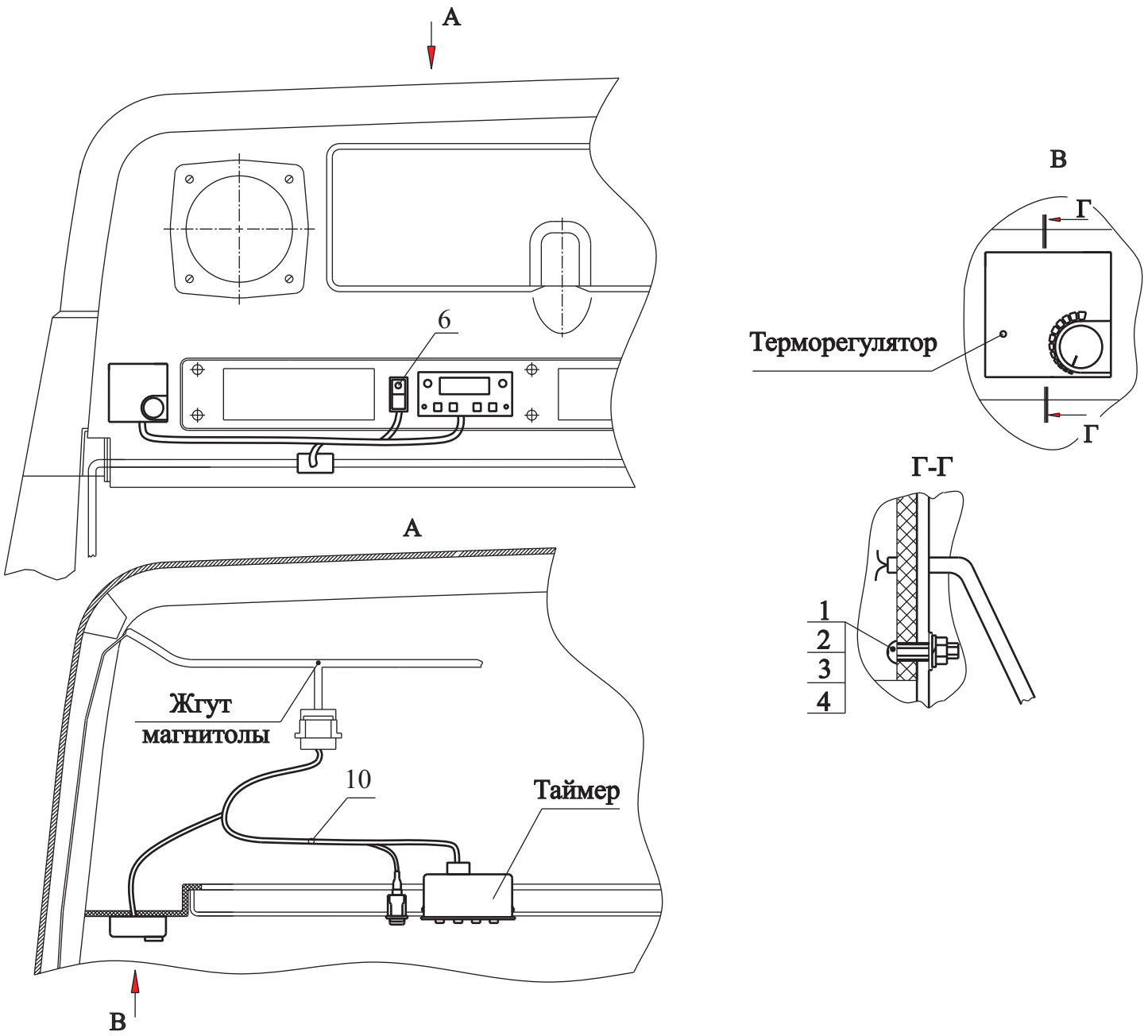

Рис. 173 Установка таймера 544019-3700086
Fig. 173 Mounting of timer 544019-3700086

Поз. Pos.	**№ детали** Part №	**Наименование** Description	**Количество** Quantity
1	220057	Винт М4-6gх22 *Screw*	2
2	250462	Гайка М4-6Н *Nut*	2
3	252132	Шайба 4 *Washer*	2
4	252035	Шайба 4 *Washer*	2
6	0974.00.000-15	Переключатель *Switch*	1
10	544008-3761004	Жгут на полке переходной *Braid transition on shelf*	1

Рис. 174 Установка фар 6430-3700006

Fig. 174 Installation headlights 6430-3700006

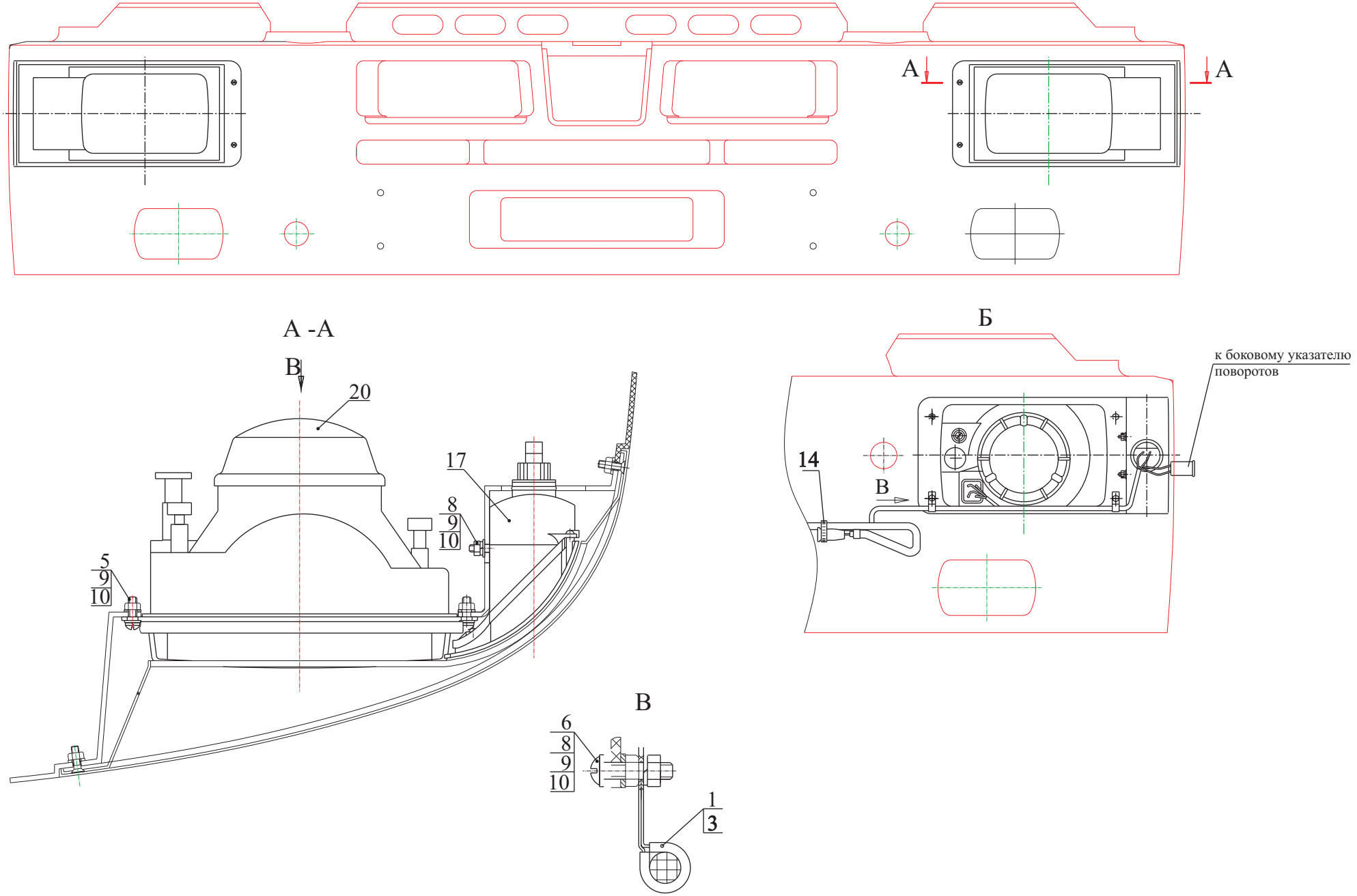

Рис. 174 Установка фар 6430-3700006
Fig. 174 Installation headlights 6430-3700006

Поз. Pos.	**№ детали** Part №	**Наименование** Description	**Количество** Quantity
1	315403	Кляммер *Clamp*	4
3	64227-3506025	Прокладка *Gasket*	4
5	220107	Винт М6-6gx20 *Screw*	4
6	220109	Винт М6-6gx25 *Screw*	4
8	250508	Гайка М6-6Н *Nut*	8
9	252004	Шайба 6 *Washer*	12
10	252134	Шайба 6Т *Washer*	16
14	8320217	Кабельная стя жка TSL-140-I *Buckle cable*	2
17	ЯАЕВ.676651.003	Указатель поворота передний УП1-3712010 *Front trafficator*	2
20	112.03.29.00.000-02	Фара *Headlights*	2
*	661.3711010	Фара 661.3711010 *Headlights*	-
*	8702.3711010-01	Фара *Headlights*	-

*- доп. замена
*- *padding changing*

Рис. 175 Установка фар 544008-3700006

Fig. 175 Installation 544008-3700006

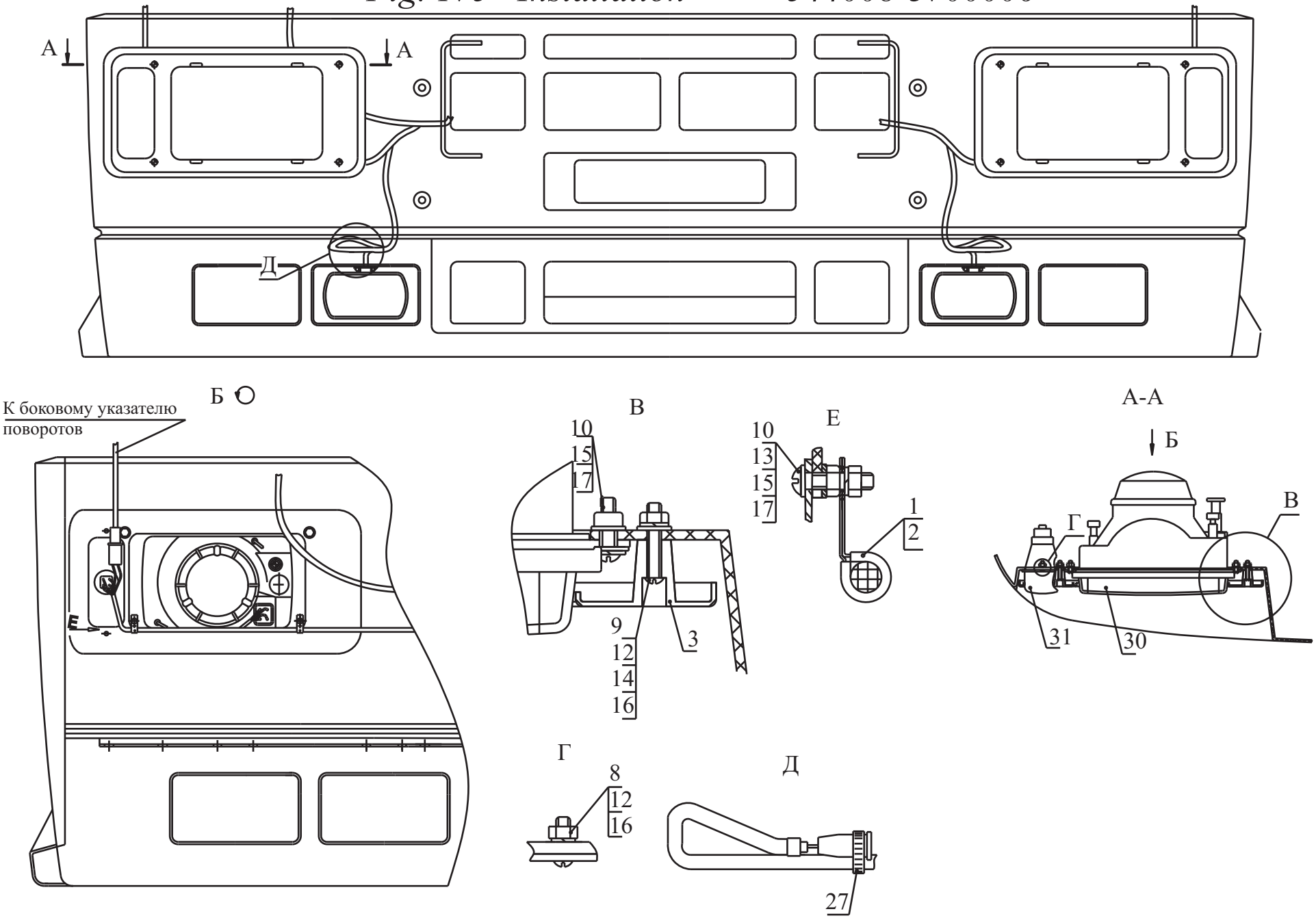

Рис. 175 Установка фар 544008-3700006
Fig. 175 Installation headlights 544008-3700006

Поз. Pos.	**№ детали** Part №	**Наименование** Description	**Количество** Quantity
1	315403	Кляммер *Clamp*	4
2	64227-3506025	Прокладка *Gasket*	4
3	64221-3711322	Накладка декоративная *Decorative clamp plate*	2
8	220080	Винт М5-6gx16 *Screw*	4
9	220086	Винт М5-6gx30 *Screw*	8
10	220109	Винт М6-6gx25 *Screw*	8
12	250464	Гайка М5-6Н *Nut*	12
13	250508	Гайка М6-6Н *Nut*	8
14	252003	Шайба 5 *Washer*	8
15	252004	Шайба 6 *Washer*	8
16	252133	Шайба 5Т *Washer*	12
17	252134	Шайба 6Т *Washer*	8
27	TSL-200-S	Кабельная стяжка *Buckle cable*	2
30	112.03.29.00.000-02	Фара *Headlights*	2
-	661.3711010*	Фара 661.3711010 *Headlights*	-
-	8702.3711010-01*	Фара *Headlights*	-
31	26.3726010	Указатель поворота передний *Front trafficator*	2

*- дополнительная замена
*- *padding changing*

Рис. 176 Установка плафонов освещения
Fig. 176 Installation of seiling lamps

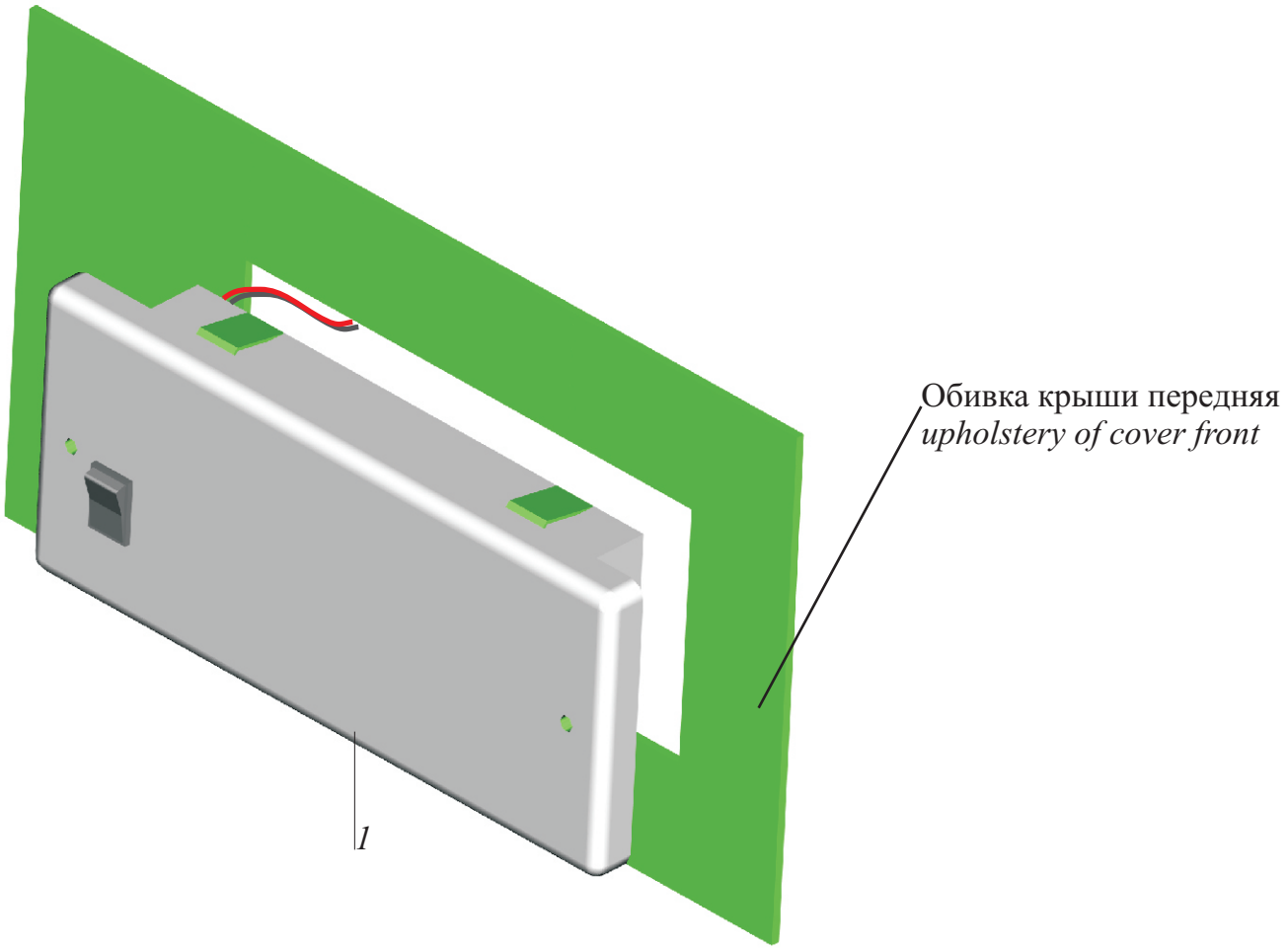

Рис. 176 Установка плафонов освещения
Fig. 176 Installation of seiling lamps

Поз. Pos.	**№ детали** Part №	**Наименование** Description	**Количество** Quantity
1	ПКЛФ.676342.058-01	Светильник ЛАС 24-9-203 *Fixture lighting*	1

Рис. 177 Установка стеклоочистителя 6430-3700041-001.

Fig. 177 Installation of cleaner of glasses 6430-3700041-001.

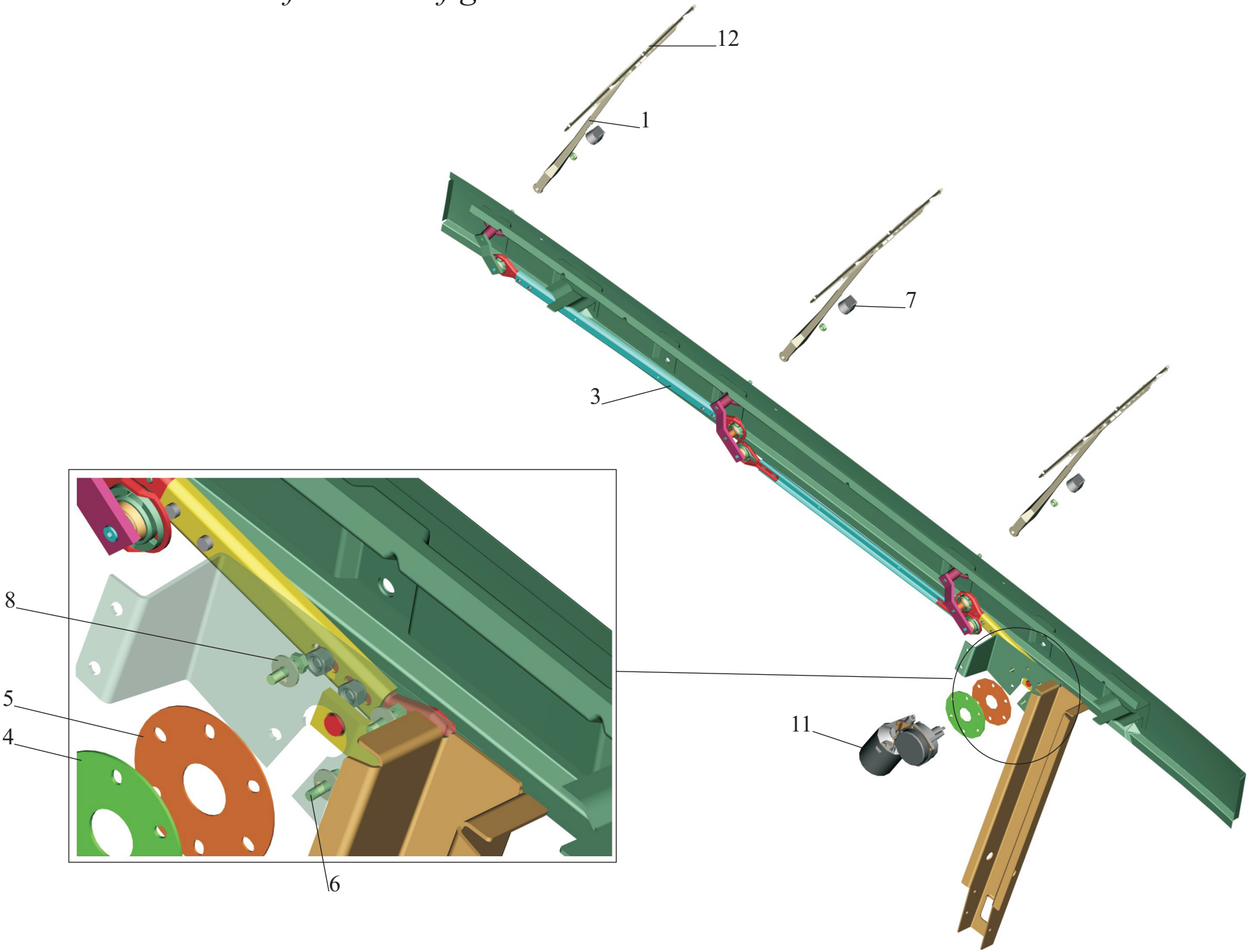

Рис. 177 Установка стеклоочистителя 6430-3700041-001.
Fig. 177 Installation of cleaner of glasses 6430-3700041-001.

Поз. Pos.	**№ детали** Part №	**Наименование** Description	**Количество** Quantity
1.	6430-5205150	Рычаг стеклоочистителя *Cleaner of glasses lever*	3
3.	6430-5205500-010	Привод стеклоочистителя *Drive of cleaner of glasses*	1
4.	6430-5205085	Прокладка *Gasket*	1
5.	6430-5205088	Пластина *Plate*	1
6.	201420	Болт М6-6gx20 *Bolt*	3
7.	6430-5205168	Кожух *Box*	3
8.	252037	Шайба 6 *Washer*	3
11.	432000044	Моторедуктор «GAL-POL» *Motor-reducer*	1
12.	550.03.00	Щетка «GAL-POL» *Brush*	3

Рис. 178 Установка независимого отопителя 6430-3700088

Fig. 178 Installation of the independent heater 6430-3700088

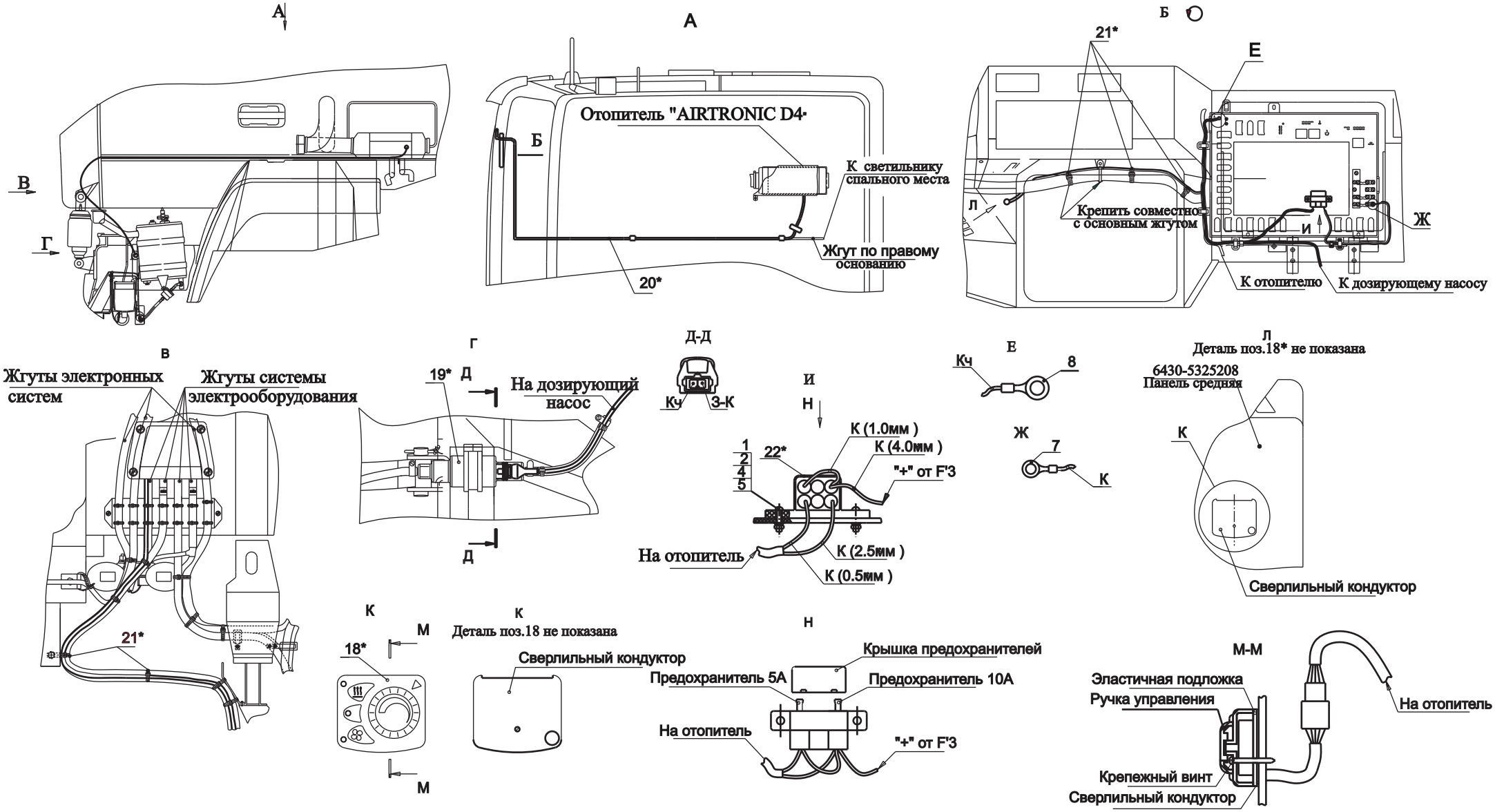

Рис. 178 Установка независимого отопителя 6430-3700088
Fig. 178 Installation of the independent heater 6430-3700088

Поз. Pos.	**№ детали** Part №	**Наименование** Description	**Количество** Quantity
1	220057	Винт М4-6gx22 *Screw*	2
2	250462	Гайка М6-6Н *Nut*	2
4	252002	Шайба 4 *Washer*	2
5	252132	Шайба 4 *Washer*	2
7	4573738536	Наконечник *Tip*	1
8	4573738537	Наконечник *Tip*	1
18*	221000320700	Мини-регулятор *Mini-adjuster*	1
19*		Дозирующий насос *Proportioning pump*	1
20*	252069800200	Жгут отопителя *Band of the heater*	1
21*	251801800200	Кабельная стяжка *Cable tie*	20
22*		Корпус предохранителей *Body of safety devices*	1

*-Входят в комплект воздушного отопителя ,,AIRTRONIC D4”
**-enter into a kit of the air heater, AIRTRONIC D4*

Рис. 179 Установка элементов электрооборудования электронных систем на автомобиле МАЗ-643008

Fig 179 Mounting of electrical equipment elements of electronics systems on MAZ-643008 vehicle

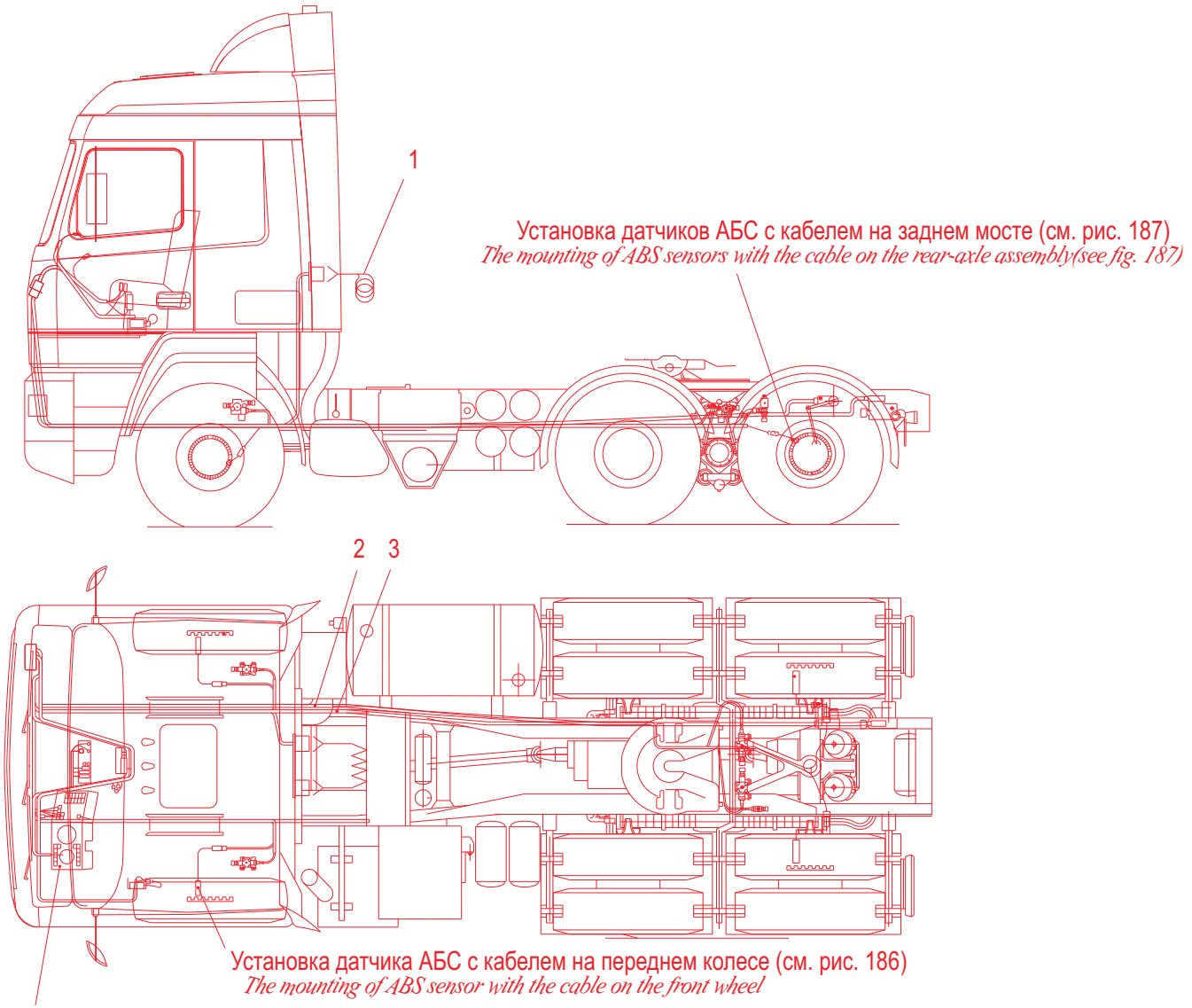

Расположение элементов систем АБС и пневмоподвески в кабине автомобиля (см. рис 181)

Arrangement of elements of systems ABS and pneumosuspenders in a cabin the automobile(car) (see fig. 181)

Рис.179 Установка элементов электрооборудования электронных систем на автомобиле МАЗ-643008

Fig. 179 Mounting of electrical equipment elements of electronics systems on vehicles MAZ-643008

Поз. Pos.	**№ детали** Part №	**Наименование** Description	**Количество** Quantity
1.	54402-3724670	Кабель спиральный *Spiral cable*	1
2.	6430-3724760	Жгут АБС по шасси *ABS braid on chassis*	1
3.	6430-3724750	Жгут пневмоподвески по шасси *Pneumatic suspension braid on chassis*	1

Рис.180 Установка элементов электрооборудования электронных систем на автомобиле МАЗ-544008

Fig. 180 Mounting of electrical equipment elements of electronics systems on MAZ-544008 vehicle

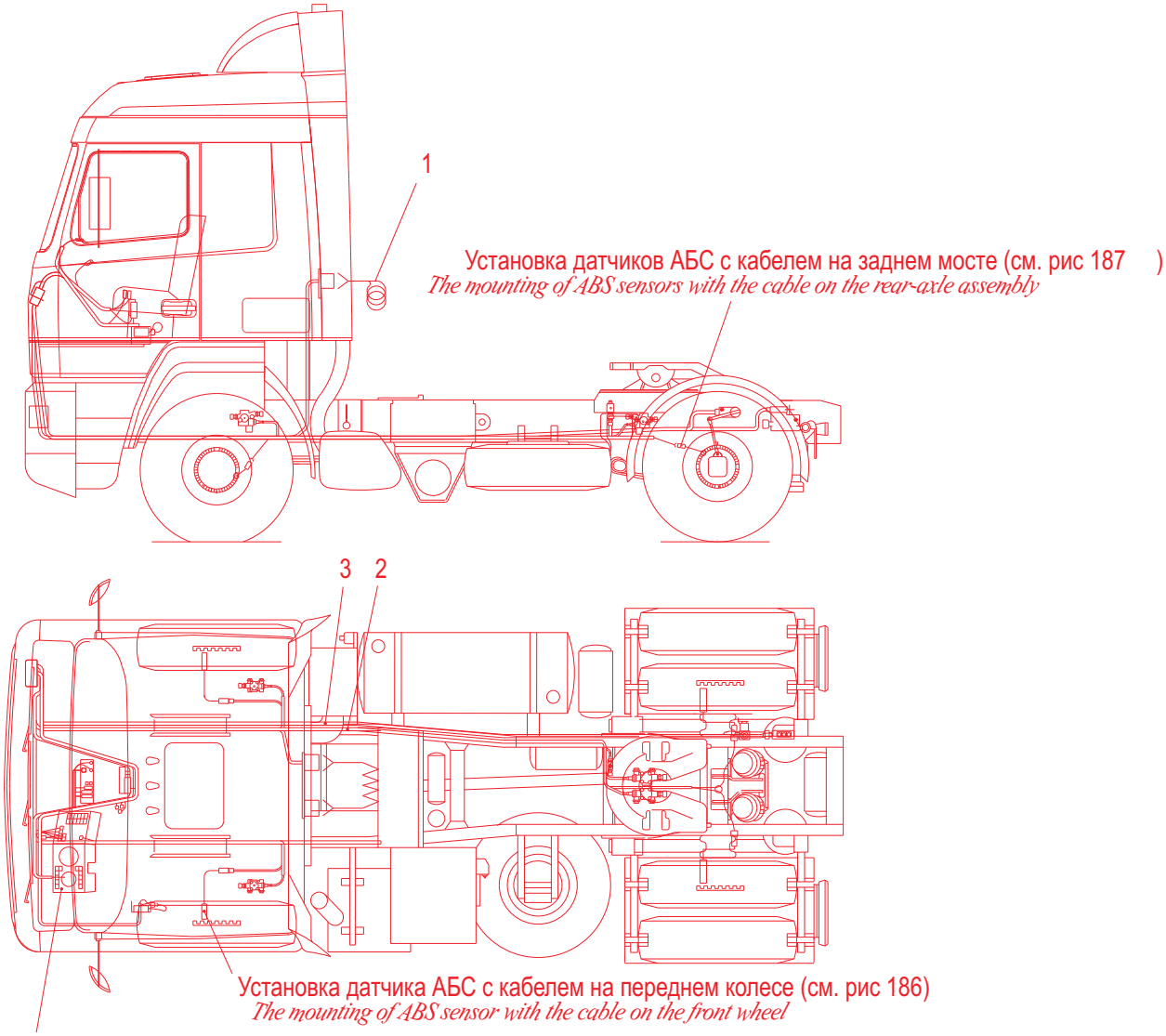

Расположение элементов систем АБС и пневмоподвески в кабине автомобиля (см. рис 181)

Arrangement of elements of systems ABS and pneumosuspenders in a cabin the automobile(car) (see fig. 181)

Рис.180 Установка элементов электрооборудования электронных систем на автомобиле МАЗ-544008

Fig.180 Mounting of electrical equipment elements of electronics systems on vehicle MAZ-544008

Поз. Pos.	**№ детали** Part №	**Наименование** Description	**Количество** Quantity
1.	54402-3724670	Кабель спиральный *Spiral cable*	1
2.	54402-3724760	Жгут АБС по шасси *ABS braid on chassis*	1
3.	54402-3724750	Жгут пневмоподвески по шасси *Pneumatic suspension braid on chassis*	1

Рис.181 Расположение элементов систем АБС и пневмоподвески в кабине автомобиля

Fig. 181 An arrangement of elements systems ABS and pneumosuspenders in a cabin of the automobile

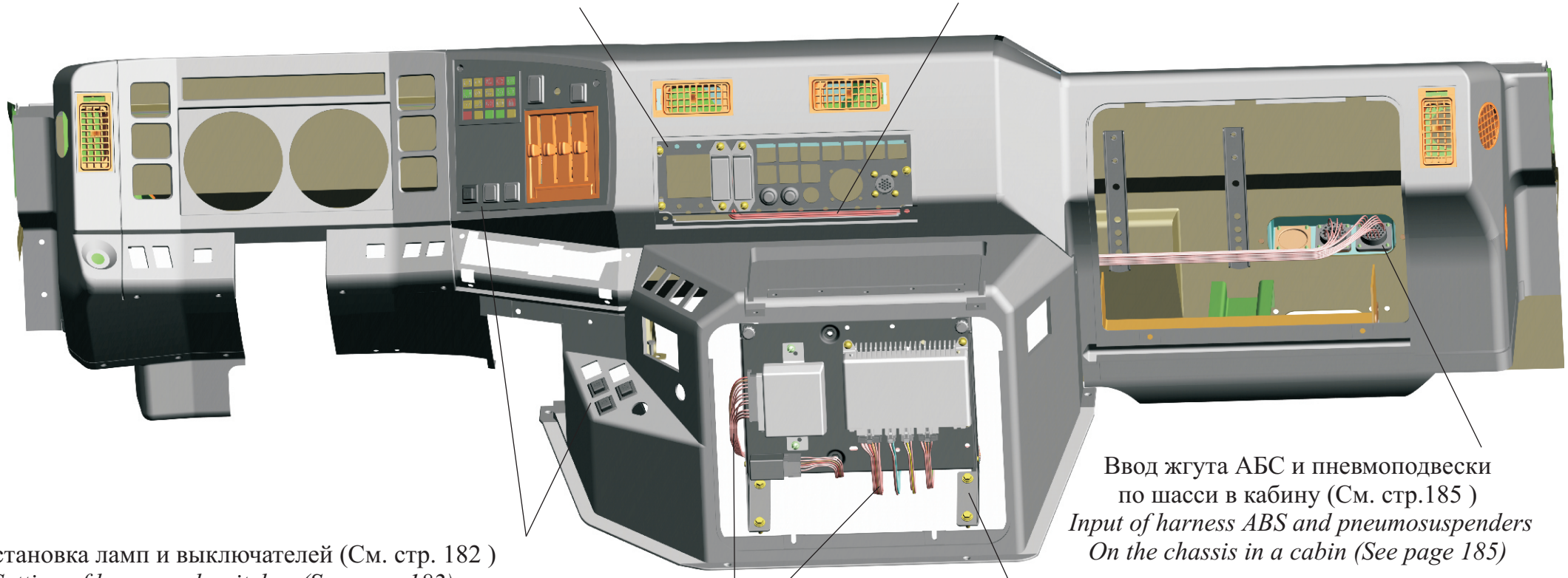

Рис.182 Установка ламп и выключателей на автомобиле

Fig. 182 Installation of lamps and switches on the automobile

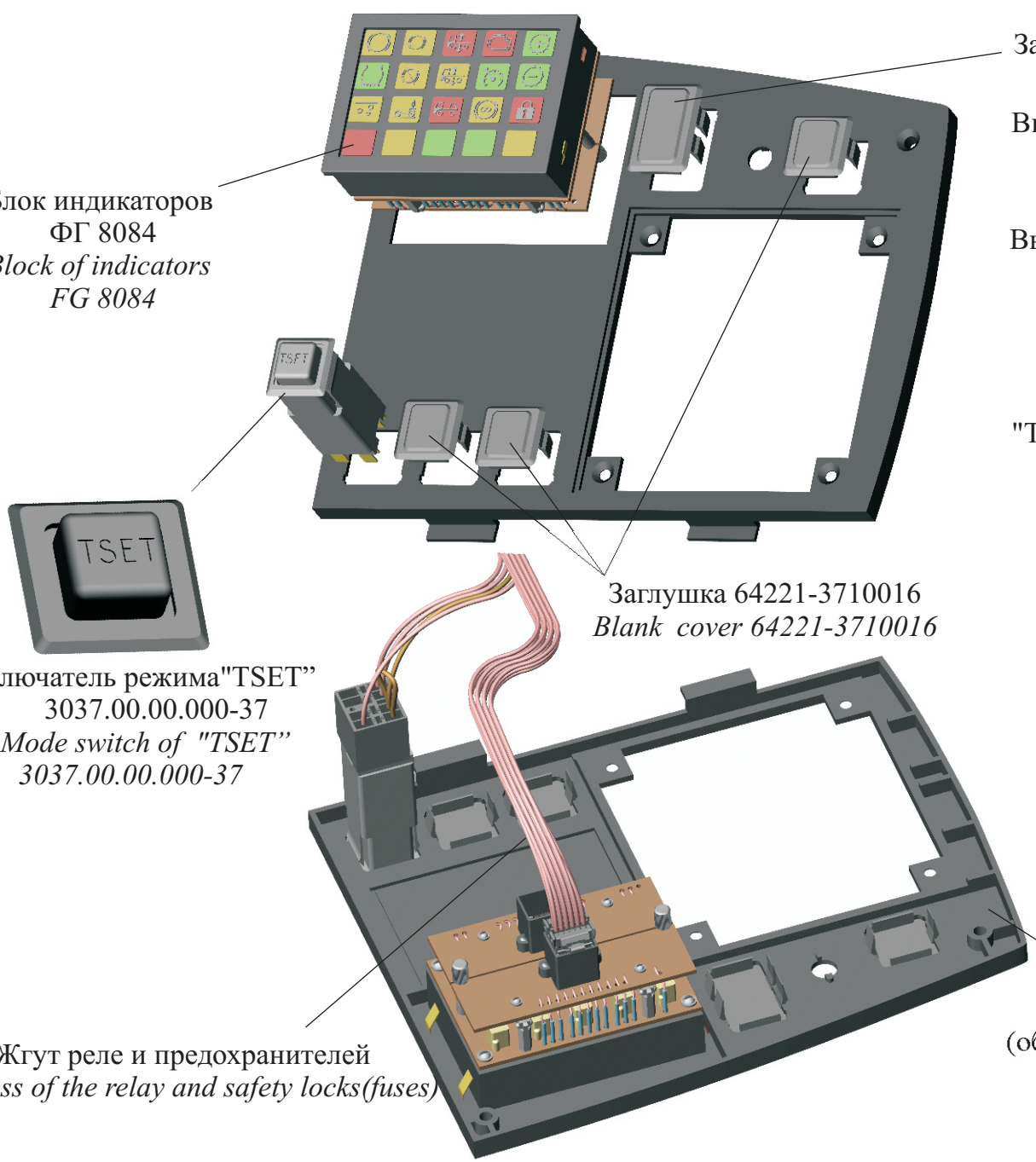

Рис. 183 Панель реле и предохранителей

Fig.183 Panel of relays and safety

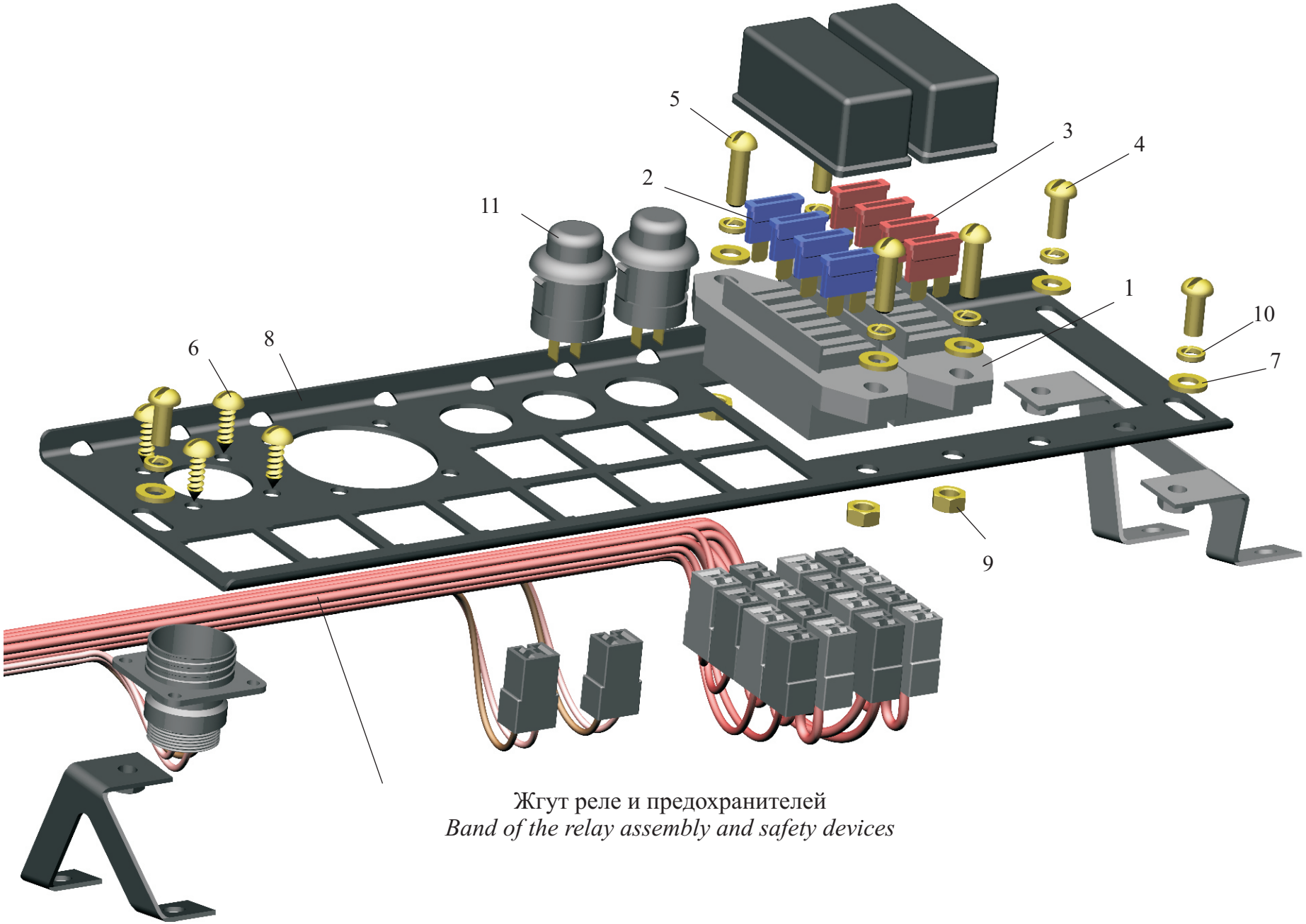

Жгут реле и предохранителей

Band of the relay assembly and safety devices

Рис. 183 Панель реле и предохранителей
Fig.183 Panel of relays and safety devices

Поз. Pos.	**№ детали** Part №	**Наименование** Description	**Кол-во** Quantity
1.	ИКСУ.646114.003	Блок предохранителей БП-3 *Block of safety devices*	2
2.	ПР32-5	Предохранитель плавкий *Fuse*	4
3.	ПР32-10	Предохранитель плавкий *Fuse*	4
4.	220104	Винт М6-6g х 14 *Screw*	3
5.	220107	Винт М6-6g х 20 *Screw*	4
6.	240037	Винт 5 х 16 *Screw*	4
7.	252037	Шайба 6 *Washer*	7
8.	54402-3870063	Панель реле и предохранителей *Panel of relay and safety devices*	1
9.	250508	Гайка М6-6Н *Nut*	7
10.	252154	Шайба 6Л *Washer*	7
11.	2812.3710-01	Выключатель *Switch*	2

Рис.184 Установка электронного блока АБС и пневмоподвески
Fig.184 Setting of electronic block ABS and a pneumosuspender

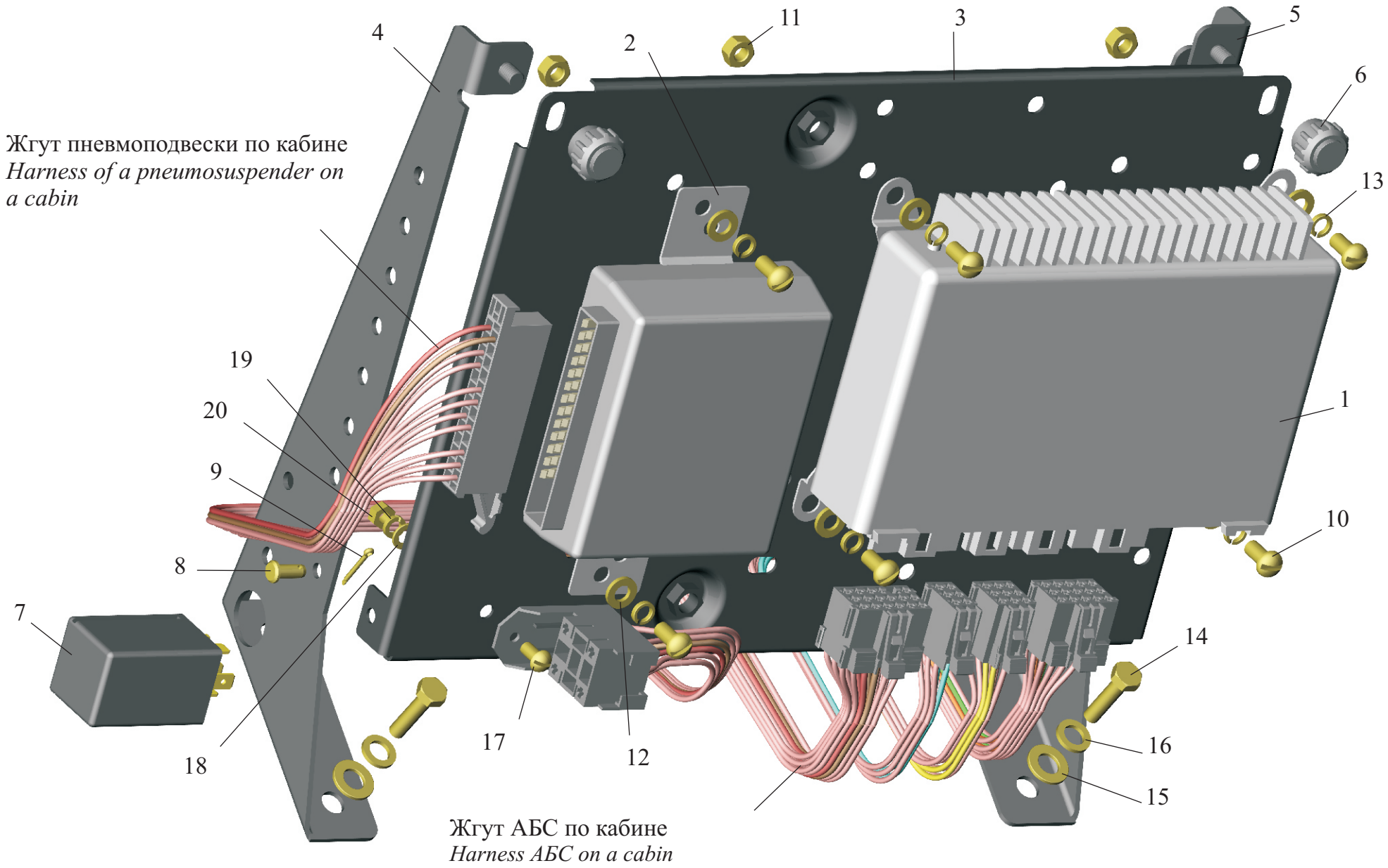

Рис.184 Установка электронного блока АБС и пневмоподвески
Fig.184 Installation of the electronic unit an ABS and pneumosuspensions

Поз. Pos.	**№ детали** Part №	**Наименование** Description	**Кол-во** Quantity
1.	446 004 416 0	Электронный блок управления *Electronics control unit*	1
2.	446 055 301 0	Электронный блок ЭСУПП *Electronic block*	1
3.	544019-3870006	Кронштейн электронных блоков *Bracket of electronic units*	1
4.	54402-3870024	Кронштейн *Bracket*	1
5.	54402-3870025	Кронштейн *Bracket*	1
6.	6422-3724544	Гайка *Nut*	2
7.	446 016 002 0	Инфомодуль *Infomodulus*	1
8.	260000	Палец 5х12 *Claw*	2
9.	258013	Шплинт 2х16 *Splint*	2
10.	220103	Винт М6-6g х 12 *Screw*	6
11.	250508	Гайка М6-6Н *Nut*	6
12.	252004	Шайба 6 *Washer*	6
13.	252154	Шайба 6Л *Washer*	6
14.	201458	Болт М8-6gх25 *Screw*	4
15.	252005	Шайба 8 *Washer*	4
16.	252155	Шайба 8Л *Washer*	4
17.	220077	Винт М5-6g х 10 *Screw*	1
18.	252003	Шайба 5 *Washer*	1
19.	252133	Шайба 5Т *Washer*	1
20.	250464	Гайка М5-6Н *Nut*	1

Рис.185 Ввод жгута АБС и пневмоподвески по шасси в кабину

Fig.185 Input of harness ABS and pneumosuspenders on the chassis in a cabin

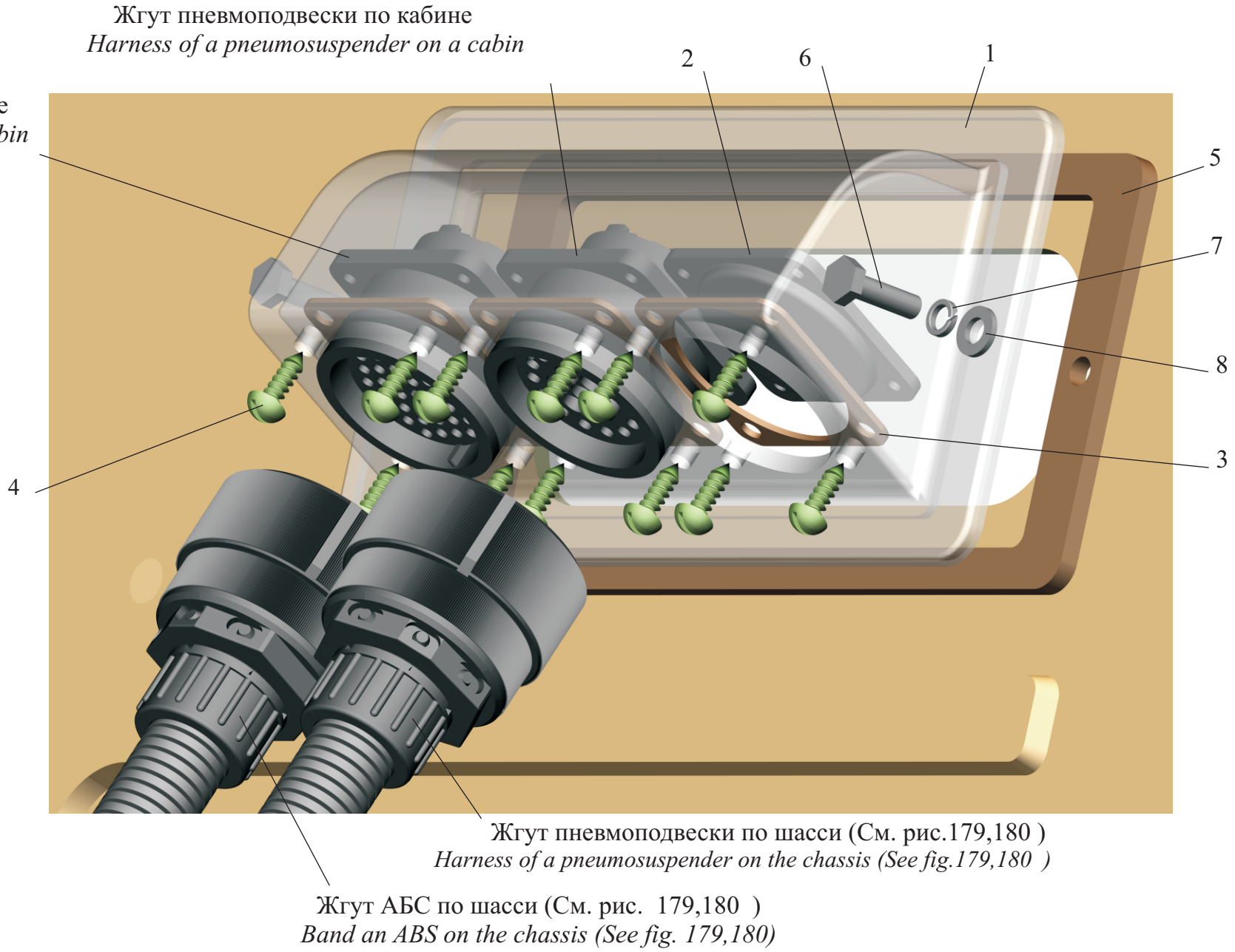

Рис.185 Ввод жгутов АБС и пневмоподвески по шасси в кабину

Fig. 185 Input of harnesses АБС and pneumosuspenders on the chassis in a cabin

Поз. Pos.	**№ детали** Part №	**Наименование** Description	**Кол-во** Quantity
1.	54402-3724615	Накладка *Moulding*	1
2.	54402-3870033	Заглушка *Cap*	1
3.	54402-3870034	Прокладка *Layer pad*	3
4.	240836	Винт 5х12 *Screw*	12
5.	54402-3870030	Прокладка *Layer pad*	1
6.	201420	Болт М6-6gх20 *Bolt*	2
7.	252004	Шайба 6 *Washer*	2
8.	252154	Шайба 6 *Washer*	2

Рис.186 Установка датчика АБС с кабелем на переднем колесе

*Fig.*186 *Mounting of ABS sensor with the cable on the front wheel*

Датчик АБС с кабелем (см. рис.189)

ABS sensor with the cable (see fig.189)

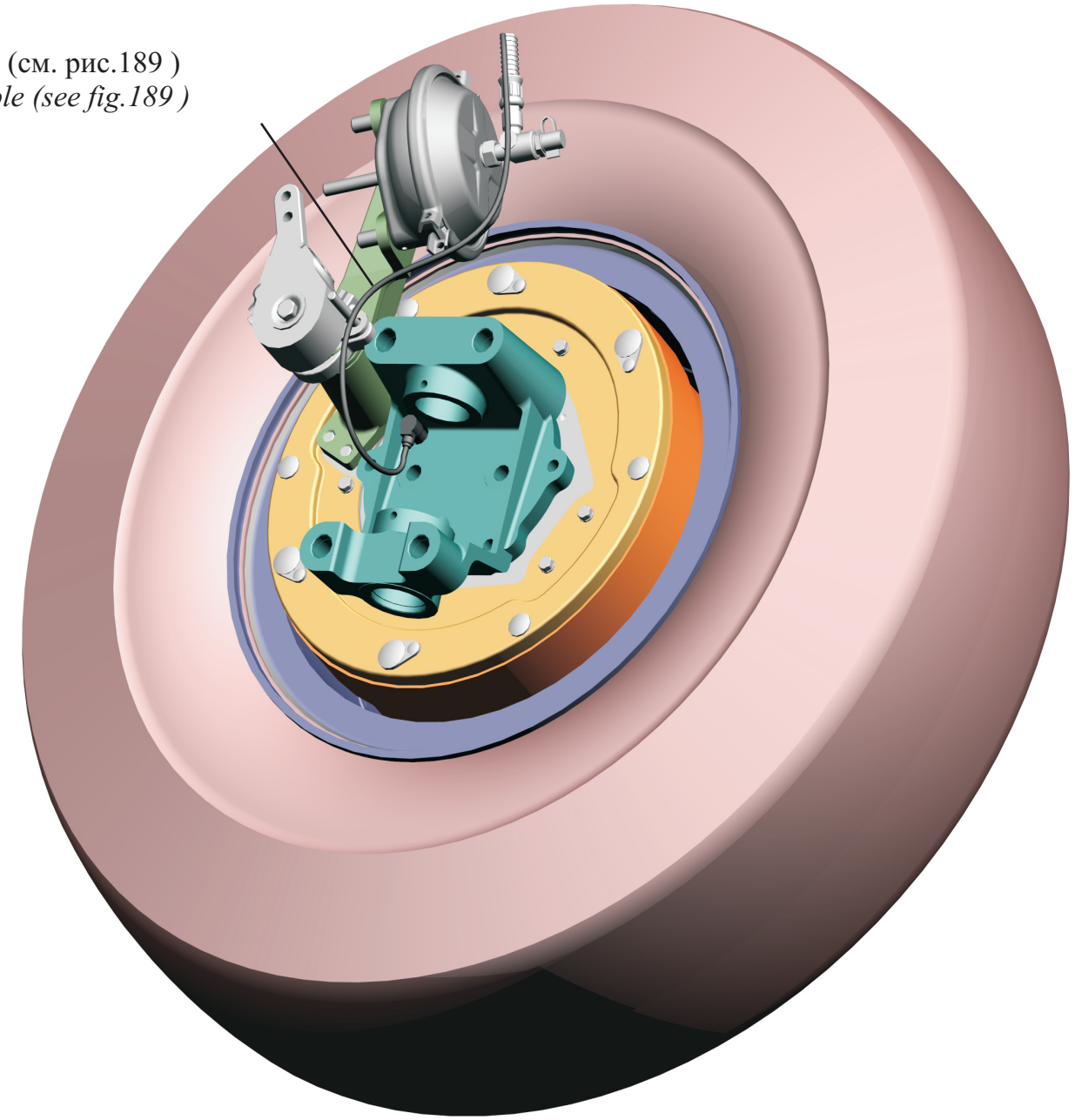

Рис.187 Установка датчиков АБС с кабелем на заднем мосту

Fig.187 The mounting of ABS sensors with the cable on the rear-axle assembly

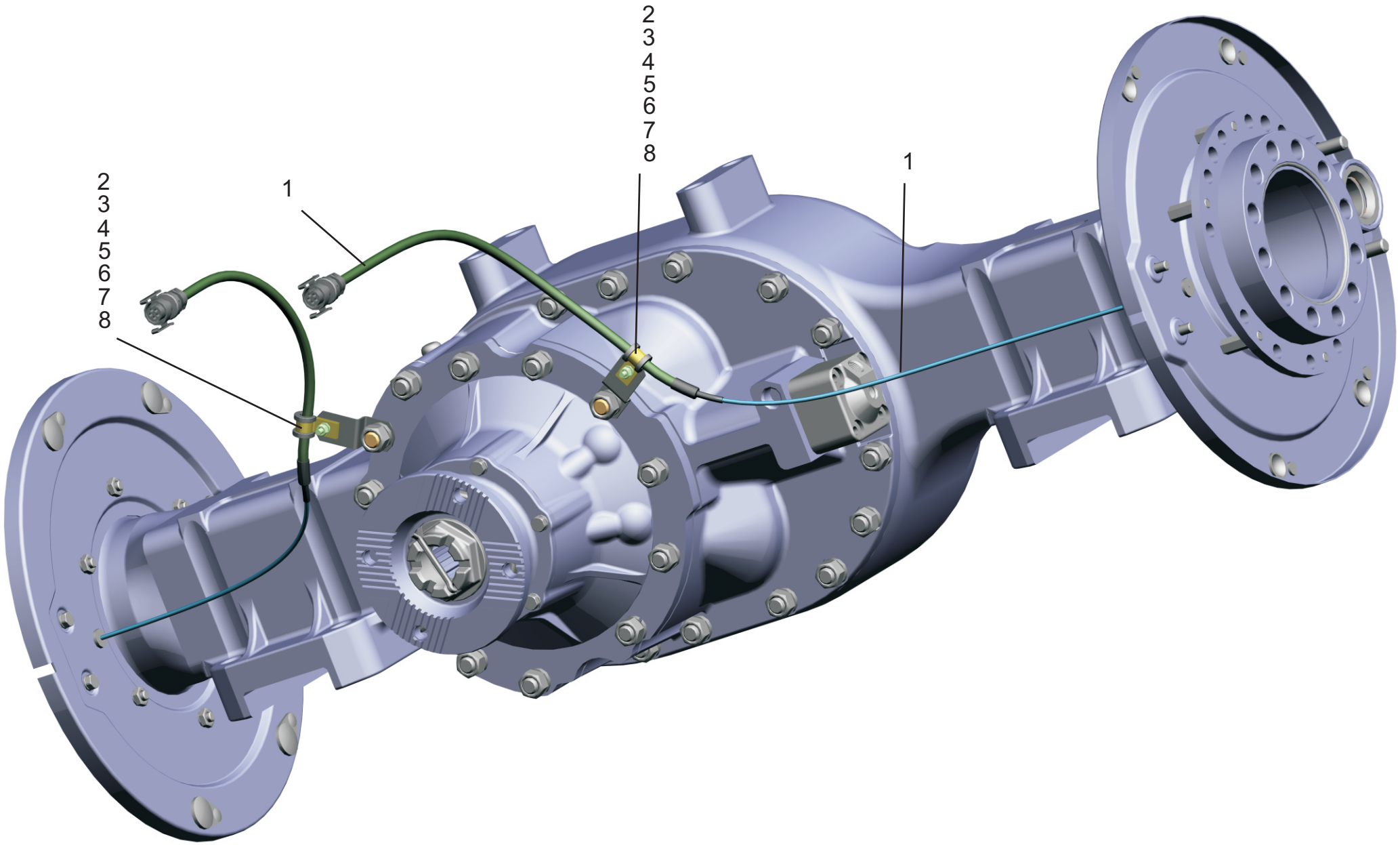

Рис.187 Установка датчиков АБС с кабелем на заднем мосту.

Fig.187 The mounting of ABS sensors with the cable on the rear-axle assembly

Поз. Pos.	**№ детали** Part №	**Наименование** Description	**Количество** Quantity
1.	54402-3724764	Датчик АБС с кабелем *ABS sensor with the cable*	2
2.	201420	Болт М6-6gх40 ОСТ 37.001.123-96 см. 201418 *Bolt*	2
3.	250508	Гайка М6-6Н ОСТ 37.001.124-75 *Nut*	2
4.	252004	Шайба 6 *Washer*	2
5.	252154	Шайба 6Л ОСТ 37.001.115-75 *Washer*	2
6.	379173	Кляммер *Cramp iron*	2
7.	64221-3724635	Кронштейн *Bracket*	2
8.	64227-3506025	Прокладка *Cushion*	2

Рис.188 Жгут ПБС по шасси

Fig.188 Harness ASR on the chassis

54402-3724762



54402-3724762-010



Рис.189 Датчик с кабелем

Fig.189 The sensor with the cable

54402-3724763



6430-3724764

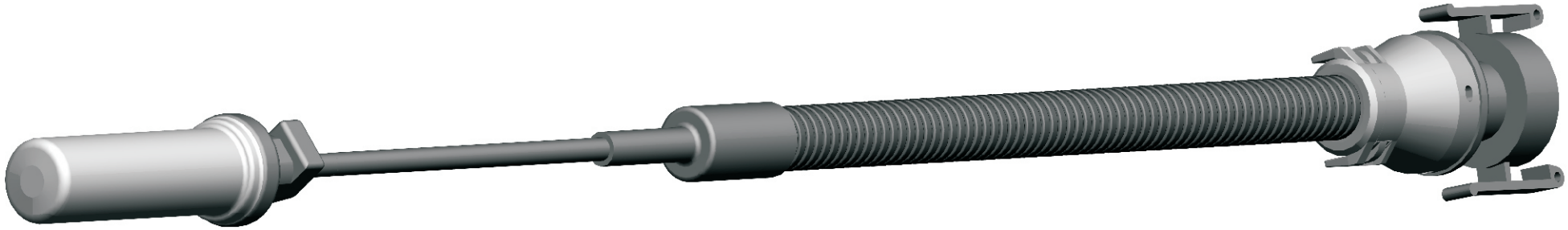

Рис. 190 Установка противооткатного упора 64221-3900037.
Fig. 190 Installation of buffer stop 64221-3900037.

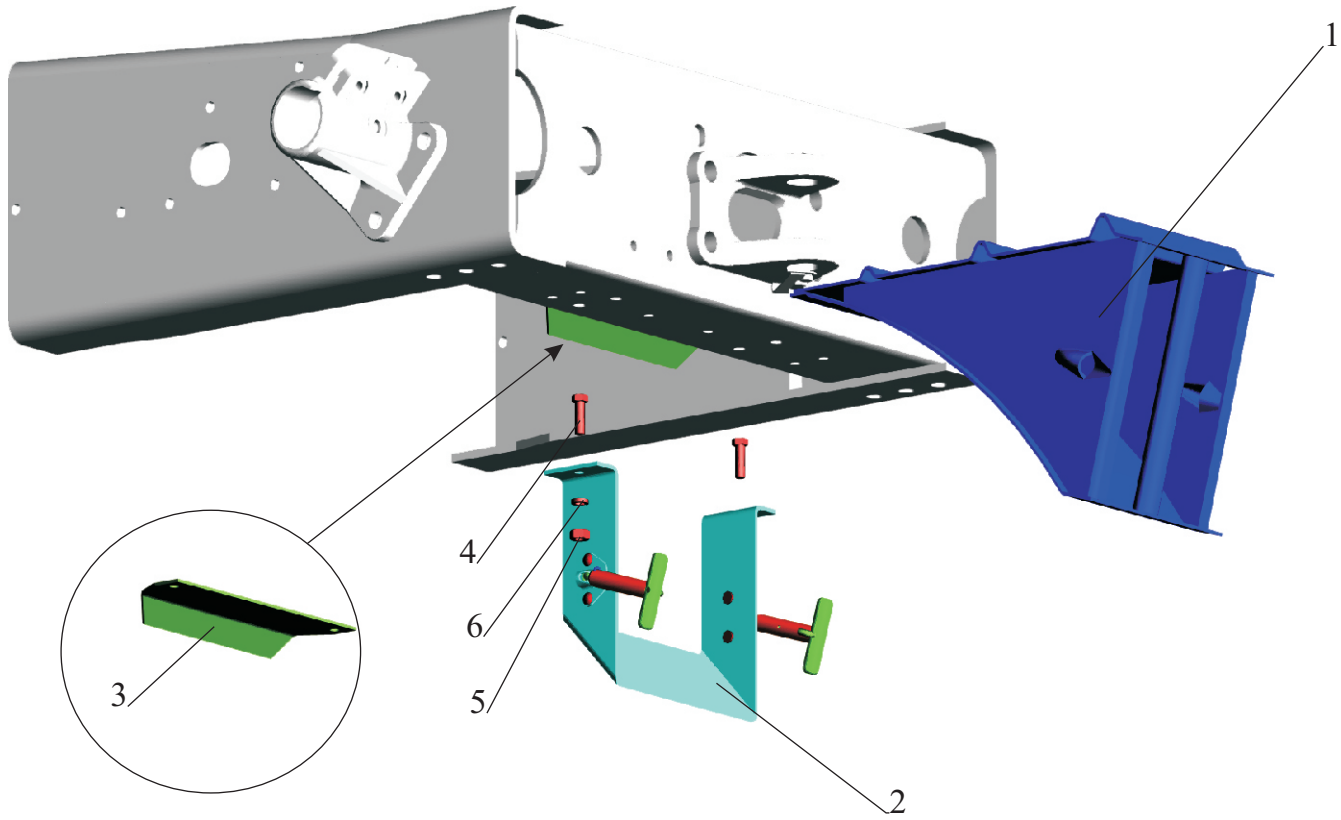

Рис. 190 Установка противооткатного упора 64221-3900037
Fig. 190 Installation of buffer stop 64221-3900037

Поз. Pos.	**№ детали** Part №	**Наименование** Description	**Количество** Quantity
1.	5432-3927010	Упор противооткатный *Buffer stop*	1
2.	500-3927059	Скоба *Clamp*	1
3.	64221-3927062	Держатель упора *Holder of buffer stop*	1
4.	201501	Болт М10-6gx35 *Bolt*	2
5.	250512	Гайка М10-6Н *Nut*	2
6	252136	Шайба 10 ОТ *Washer*	2

Рис.191 Установка противооткатных упоров 6430-3900037

Fig. 191 Installation of buffer stops 6430-3900037

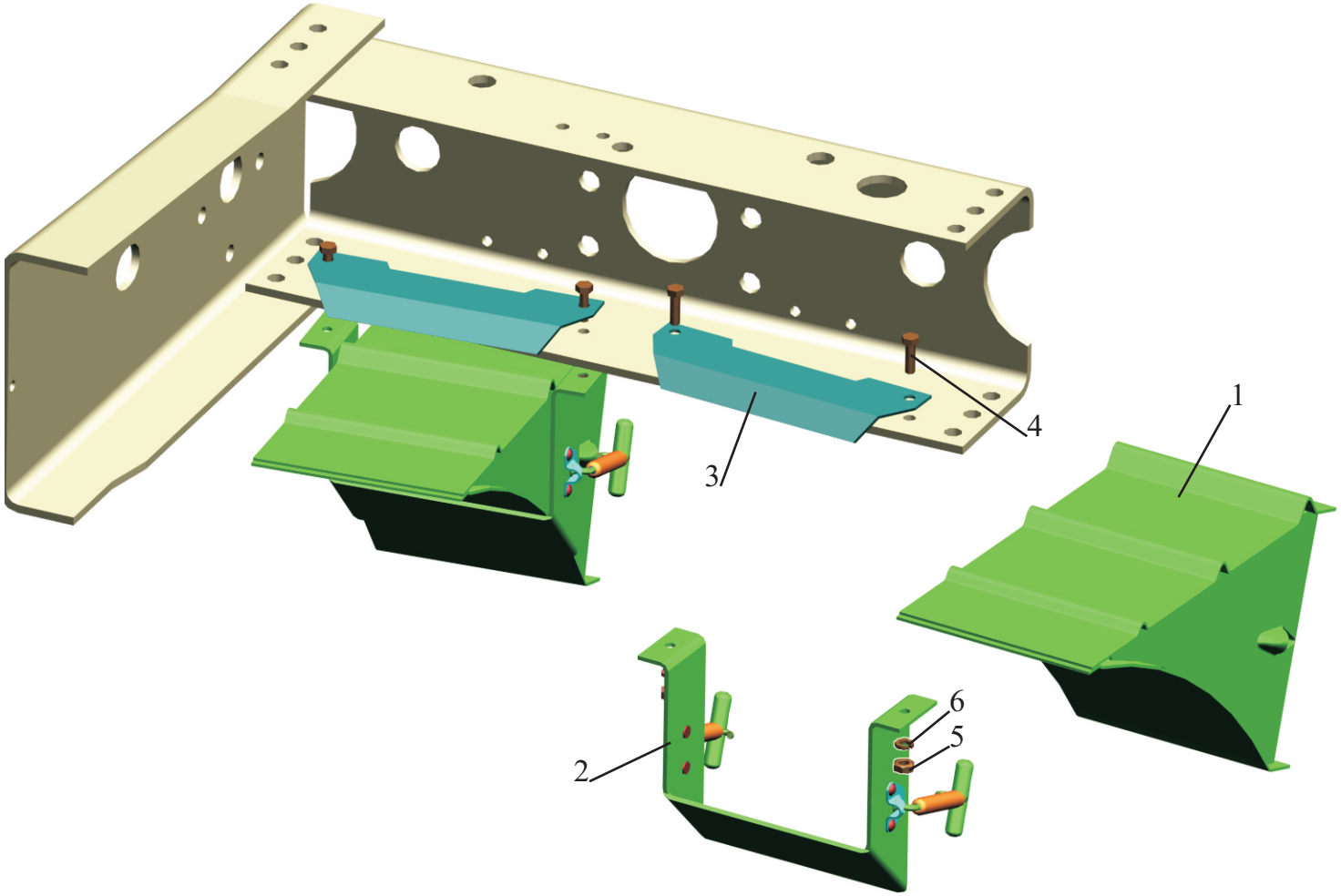

Рис. 191 Установка противооткатных упоров 6430-3900037
Fig. 191 Installation of buffer stops 6430-3900037

Поз. Pos.	**№ детали** Part №	**Наименование** Description	**Количество** Quantity
1.	5432-3927010	Упор противооткатный *Buffer stop*	2
2.	500-3927059	Скоба *Clamp*	2
3.	64221-3927062	Держатель упора *Holder of an emphasis*	2
4.	201501	Болт М10-6gх35 *Bolt*	4
5.	250512	Гайка М10-6Н *Nut*	4
6.	252136	Шайба 10 ОТ *Washer*	4

Рис. 192 Установка противооткатных упоров 5440-3900037.

Fig. 192 Installation of buffer stops 5440-3900037.

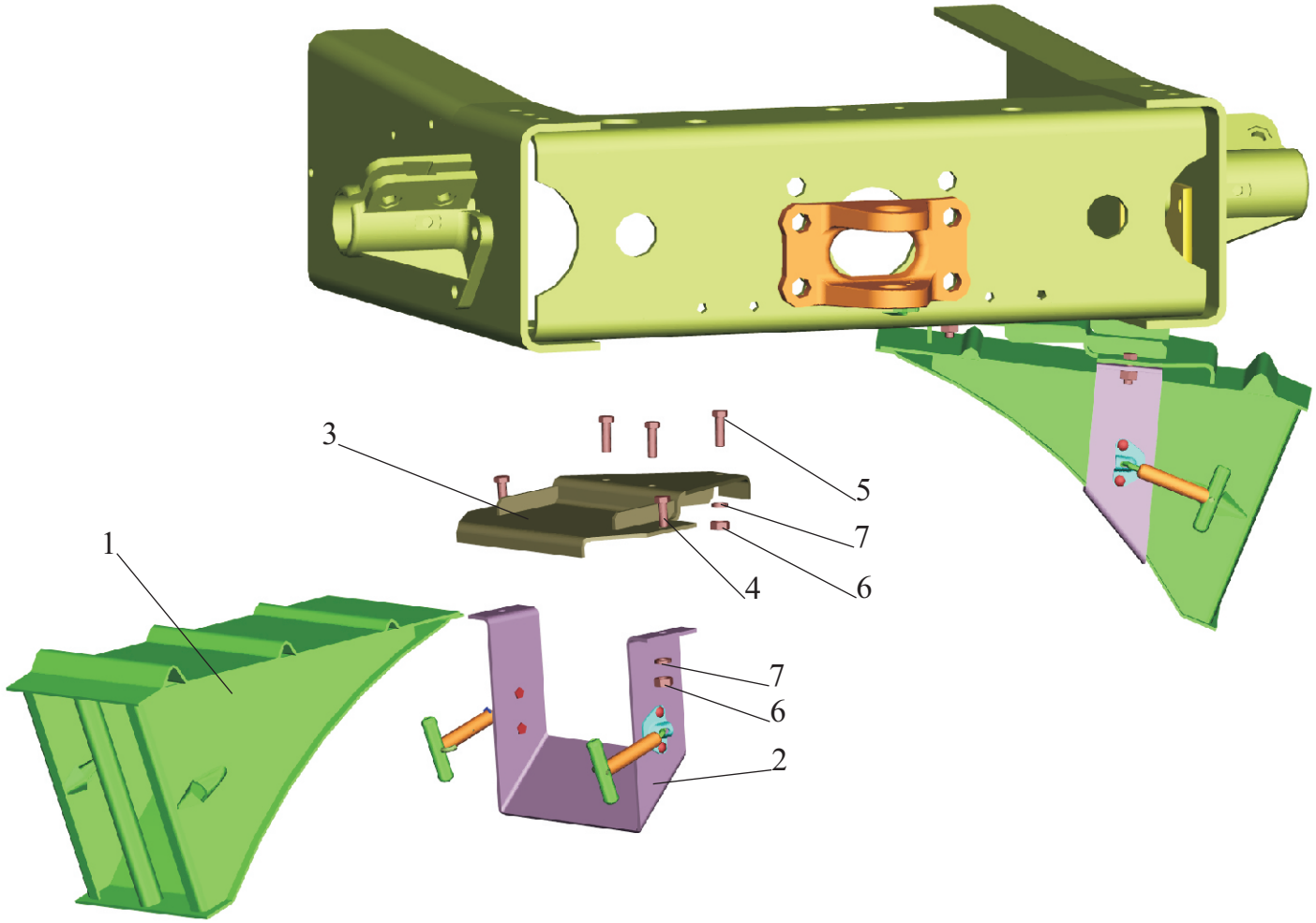

Рис. 192 Установка противооткатных упоров 5440-3900037
Fig. 192 Installation of buffer stops 5440-3900037

Поз. Pos.	**№ детали** Part №	**Наименование** Description	**Количество** Quantity
1.	5432-3927010	Упор противооткатный *Buffer stop*	2
2.	500-3927059	Скоба *Clamp*	2
3.	5440-3927062-010	Держатель упора *Holder of an emphasis*	2
4.	201497	Болт М10-6gх25 *Bolt*	4
5.	201501	Болт М10-6gх35 *Bolt*	6
6	250512	Гайка М10-6Н *Nut*	10
7	252136	Шайба 10 ОТ *Washer*	10

Рис. 193 Установка огнетушителя 6430-3910040

Fig.193 Installation of fire extinguisher 6430-3910040

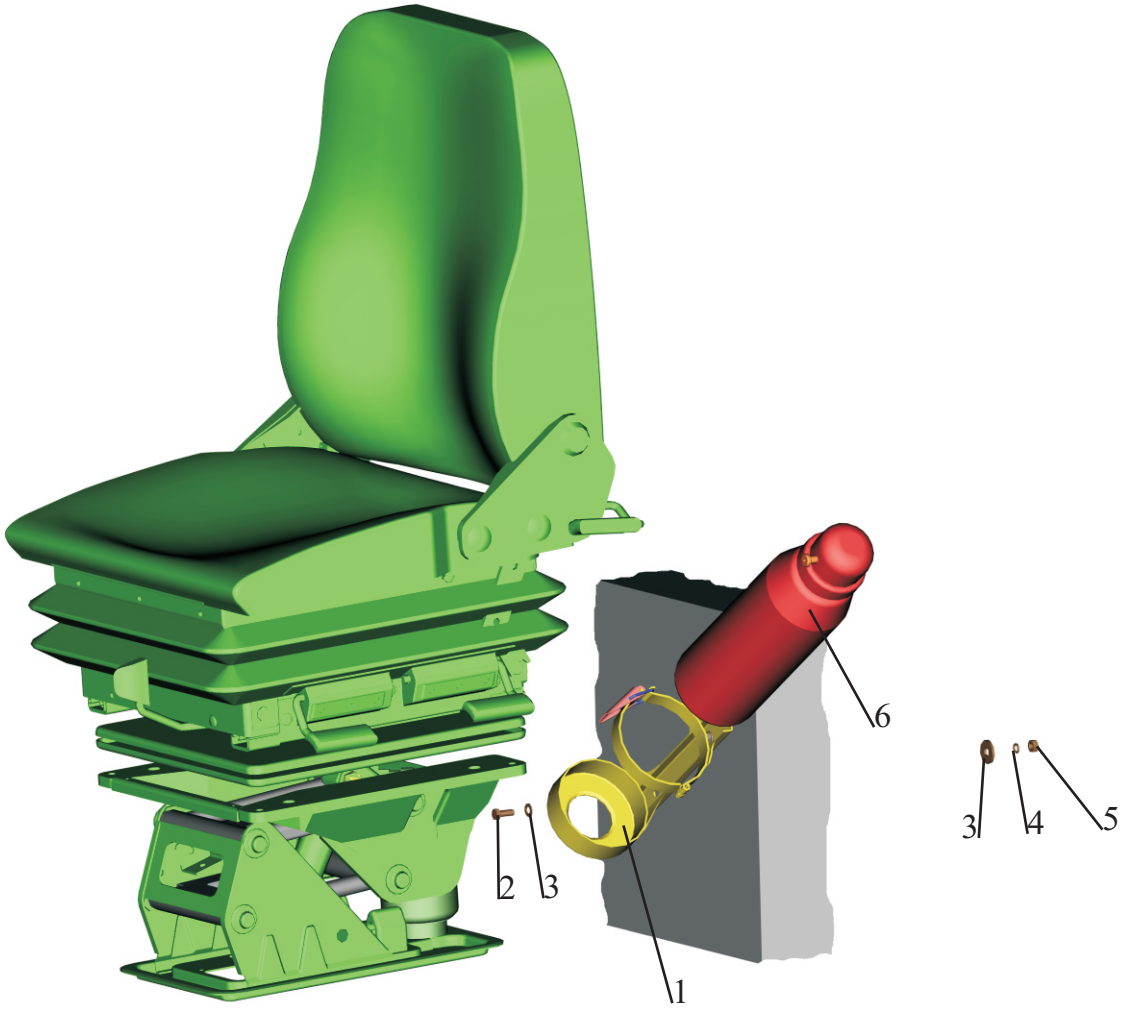

Рис. 193 Установка огнетушителя 6430-3910040
Fig. 193 Installation of fire extinguisher 6430-3910040

Поз. Pos.	**№ детали** Part №	**Наименование** Description	**Количество** Quantity
1.	64229-3910020	Кронштейн крепления огнетушителя *Bracket*	1
2.	201420	Болт М6-6gх20 *Bolt*	2
3.	252037	Шайба 6 *Washer*	4
4.	252134	Шайба 6Т *Washer*	2
5.	250508	Гайка М6-6Н *Nut*	2
6.*	ОУ-2	Огнетушитель ОУ-2 *Fire extinguisher*	1

* -по требованию потребителя
at the customer's request

Рис.194 Установка кабины 6430-5000002

Fig. 194 Installation of cab 6430-5000002

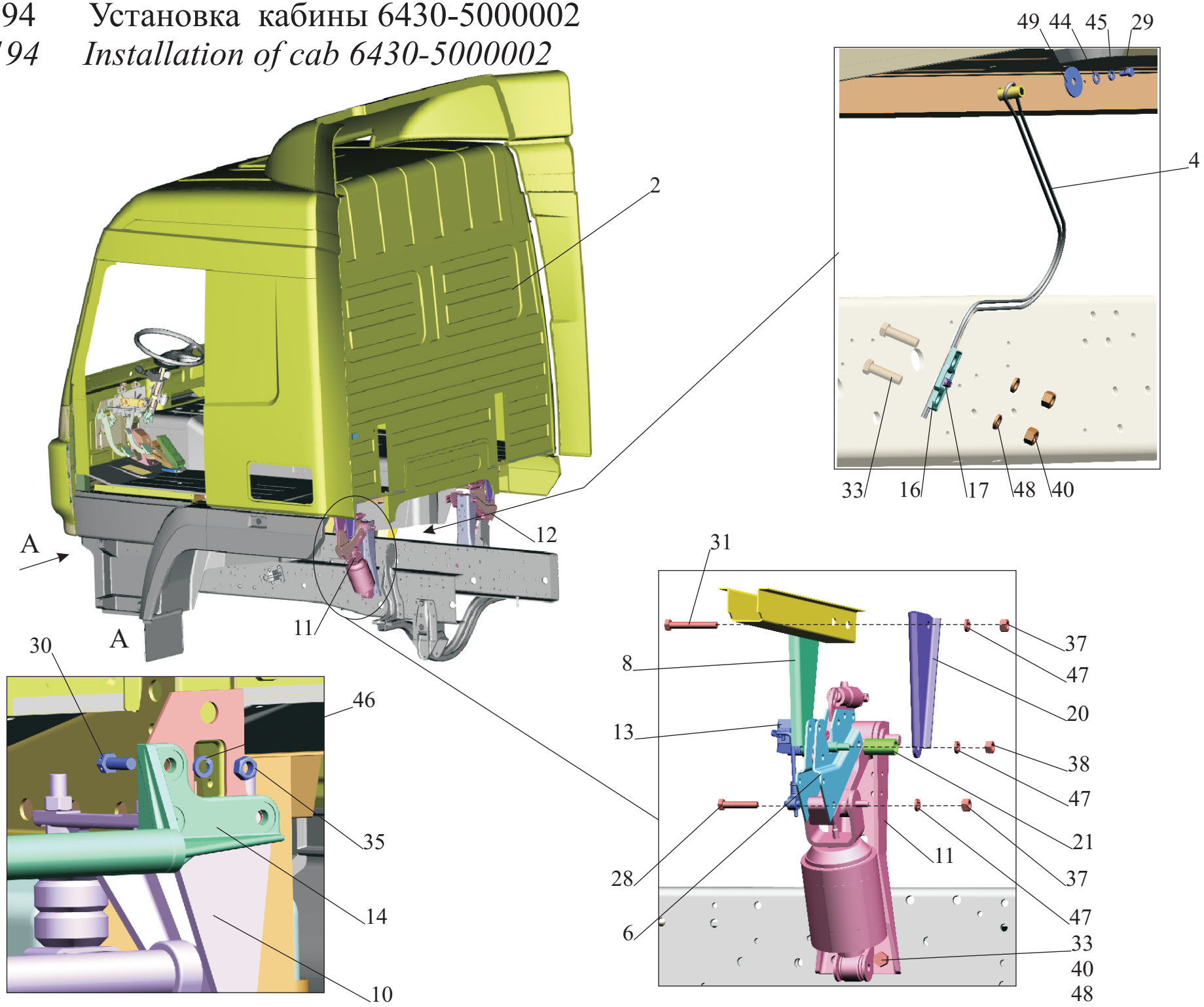

Рис.194 Установка кабины 6430-5000002
Fig.194 Installation of cab 6430-5000002

Поз. Pos.	**№ детали** Part №	**Наименование** Description	**Количество** Quantity
2	6430-5000012	Кабина *Cab*	1
4	6430-5001215	Трос *Cable*	1
6	6430-5001550	Механизм запорный *Clock mechanism*	2
8	6430-5001680	Обойма *Bracket*	2
10	6430-5001700	Переднее подрессоривание *Front springing*	1
11	6430-5001801-001	Заднее подрессоривание *Rear springing*	1
12	6430-5001800-001	Заднее подрессоривание *Rear springing*	1
13	6430-5001940-010	Установка регуляторов положения кабины *Installation of regulators of position of a cabin*	1
13*	6430-5001940-011	Установка регуляторов положения кабины *Installation of regulators of position of a cabin*	1
14	6430-5101170	Стяжка *Coupler*	1
16	500А-5001264-10	Зажим троса *Clip cable*	1
17	500А-5001270	Вкладыш *Loose leaf*	1
20	6430-5001682	Обойма *Bracket*	2
21	6430-5001688	Втулка *Bush*	2
28	200818	Болт М14-6gх65 *Bolt*	4
29	201493	Болт М10-6gх16 *Bolt*	1
30	206599	Болт 3М12х1.25-6gх32 *Bolt*	6

31	371320	Болт М14-6gх90 *Bolt*	4
33	371342	Болт М16х1.5-6gх50 *Bolt*	10
35	250515	Гайка М12х1.25-6Н *Nut*	6
37	250558	Гайка М14-6Н *Nut*	8
38	250559	Гайка М14х1.5-6Н *Nut*	2
40	250691	Гайка М16х1.5-6Н *Nut*	10
44	252006	Шайба 10 *Washer*	1
44*	А.10.04.019	Шайба А.10.04.019 *Washer*	1
45	252136	Шайба 10 ОТ *Washer*	1
46	252137	Шайба 12 ОТ *Washer*	6
47	252138	Шайба 14 ОТ *Washer*	10
48	252139	Шайба 16 ОТ *Washer*	10
49	375853	Шайба 12 *Washer*	1

*- допускаемая замена
permissible replacement

Рис.195 Установка кабины 6430-5000002-10

Fig.195 Installation of cab 6430-5000002-10

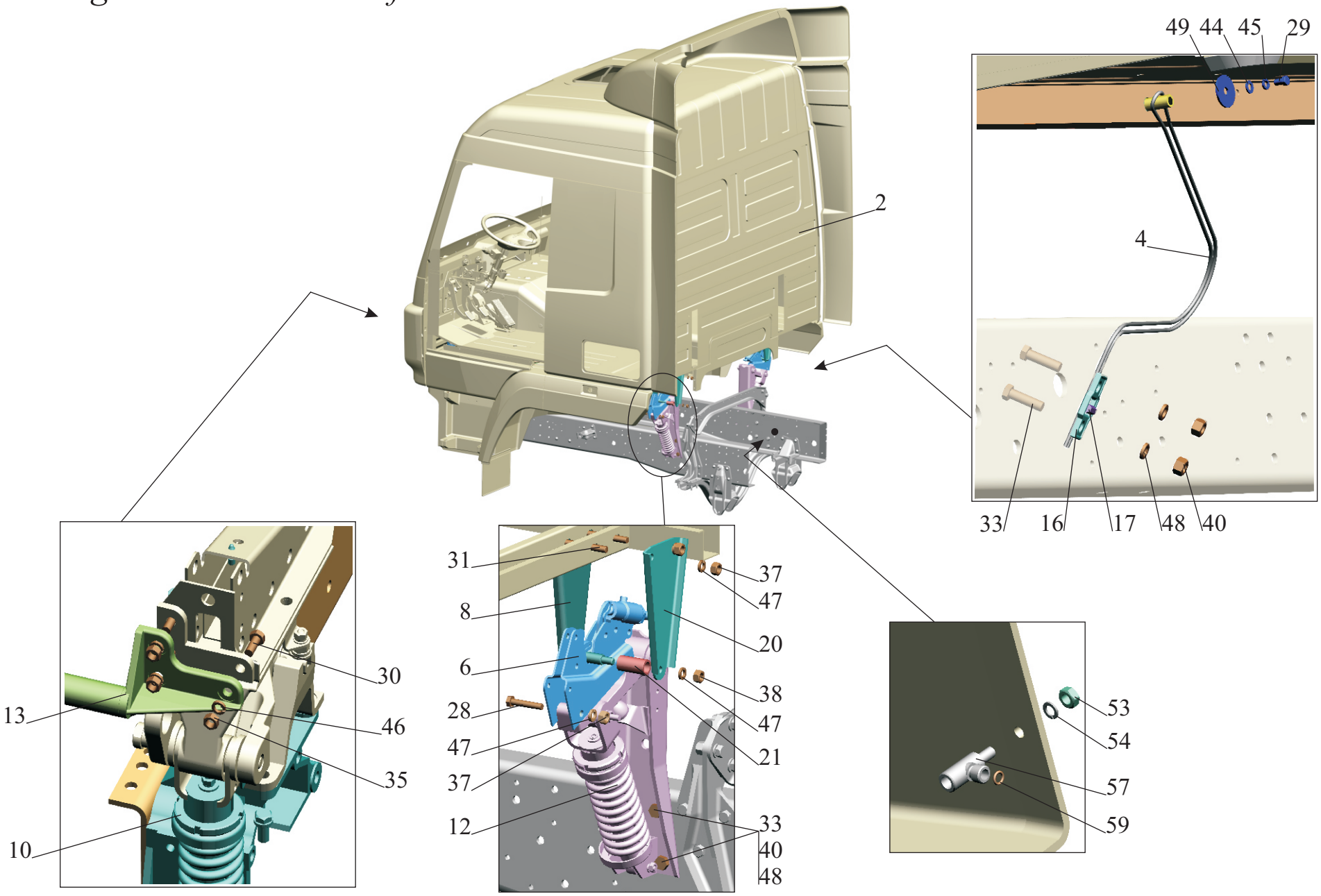

Рис.195 Установка кабины 6430-5000002-10
Fig.195 Installation of cab 6430-5000002-10

Поз. Pos.	**№ детали** Part №	**Наименование** Description	**Количество** Quantity
2	6430-5000012	Кабина *Cab*	1
4	6430-5001215	Трос *Cable*	1
6	6430-5001550	Механизм запорный *Clock mechanism*	2
8	6430-5001680	Обойма *Bracket*	2
10	6430-5001700-10	Переднее подрессоривание *Front springing*	1
12	6430-5001800-011	Заднее подрессоривание *Rear springing*	2
13	6430-5101170	Стяжка *Coupler*	1
16	500A-5001264-10	Зажим троса *Clip cable*	1
17	500A-5001270	Вкладыш *Loose leaf*	1
20	6430-5001682	Обойма *Bracket*	2
21	6430-5001688	Втулка *Bush*	2
28	200818	Болт М14-6gх65 *Bolt*	4
29	201493	Болт М10-6gх16 *Bolt*	1
30	206599	Болт 3М12х1.25-6gх32 *Bolt*	6
31	371320	Болт М14-6gх90 *Bolt*	4
33	371342	Болт М16х1.5-6gх50 *Bolt*	10
35	250515	Гайка М12х1.25-6Н *Nut*	6
37	250558	Гайка М14-6Н *Nut*	8
38	250559	Гайка М14х1.5-6Н *Nut*	2

40	250691	Гайка М16х1.5-6Н *Nut*	10
44	252006	Шайба 10 *Washer*	1
44*	А.10.04.019	Шайба А.10.04.019 *Washer*	1
45	252136	Шайба 10 ОТ *Washer*	1
46	252137	Шайба 12 ОТ *Washer*	6
47	252138	Шайба 14 ОТ *Washer*	10
48	252139	Шайба 16 ОТ *Washer*	10
49	375853	Шайба 12 *Washer*	1
53	250512	Гайка М10-6Н *Nut*	1
54	252156	Шайба 10 Л *Washer*	1
57	379839-20	Угольник *Elbow*	1
59	008-011-19-2-3	Кольцо 008-011-19-2-3 *Ring*	1

*- допускаемая замена
permissible replacement

Рис.196 Запорный механизм кабины 6430-5001550

Fig.196 Cab lock mechanism 6430-5001550

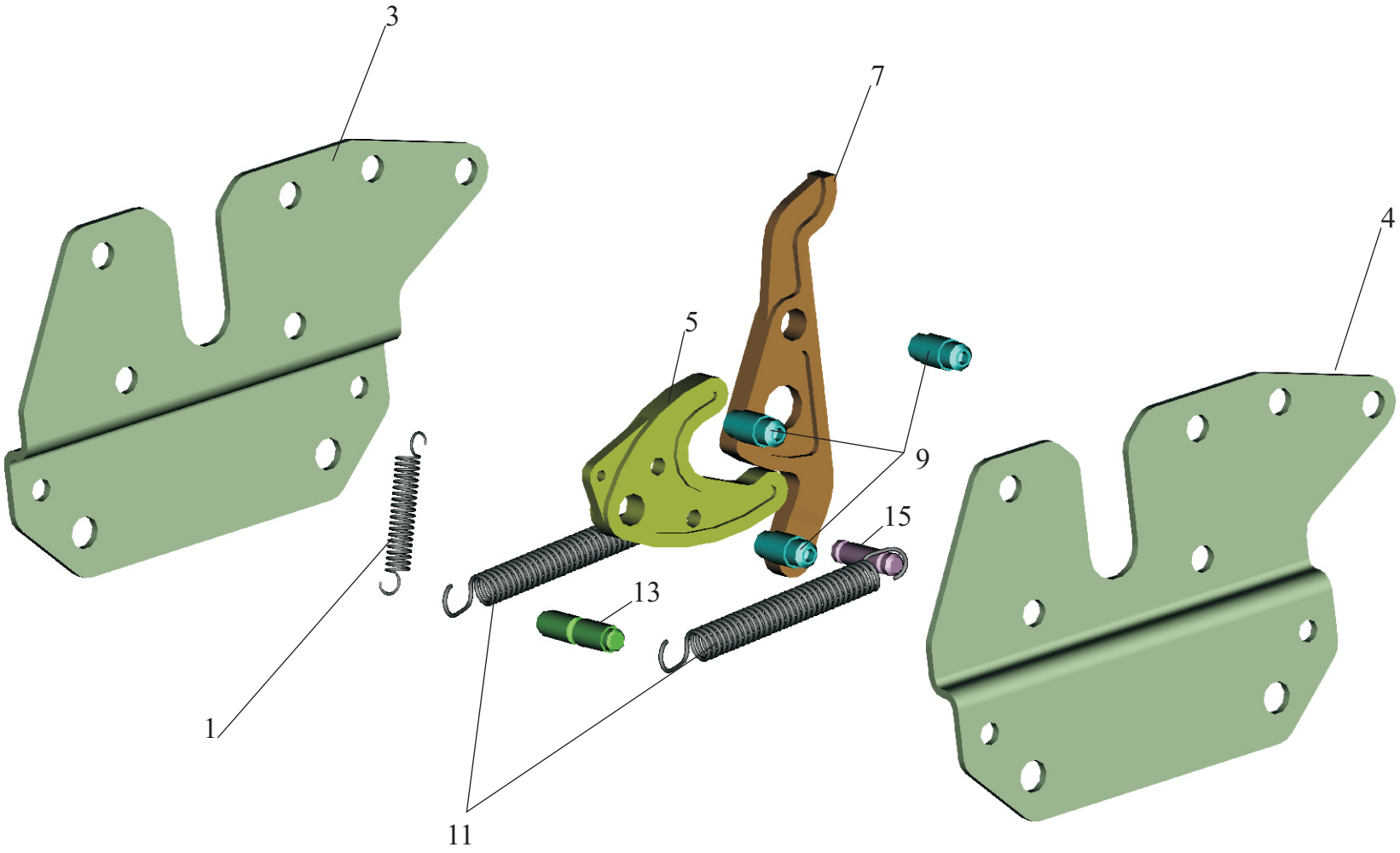

Рис.196 Запорный механизм кабины 6430-5001550
Fig.196 Cab lock mechanism 6430-5001550

Поз. Pos.	**№ детали** Part №	**Наименование** Description	**Количество** Quantity
1.	500-1310075	Пружина *Spring*	1
3.	6430-5001562	Щека правая *Cheek plate*	1
4.	6430-5001563	Щека левая *Cheek plate*	1
5.	6430-5001566	Захват *Grip*	1
7.	6501-5001572	Кулачок *Cam*	1
9.	500A-5001574	Ось кулачка *Cam axle*	3
11.	500A-5001578	Пружина *Spring*	2
13.	5336-5001584	Ось *Axle*	1
15.	500A-5001614	Ось *Axle*	1

Рис. 197 Переднее подрессоривание кабины 6430-5001700.

Fig. 197 Cab front springing 6430-5001700.

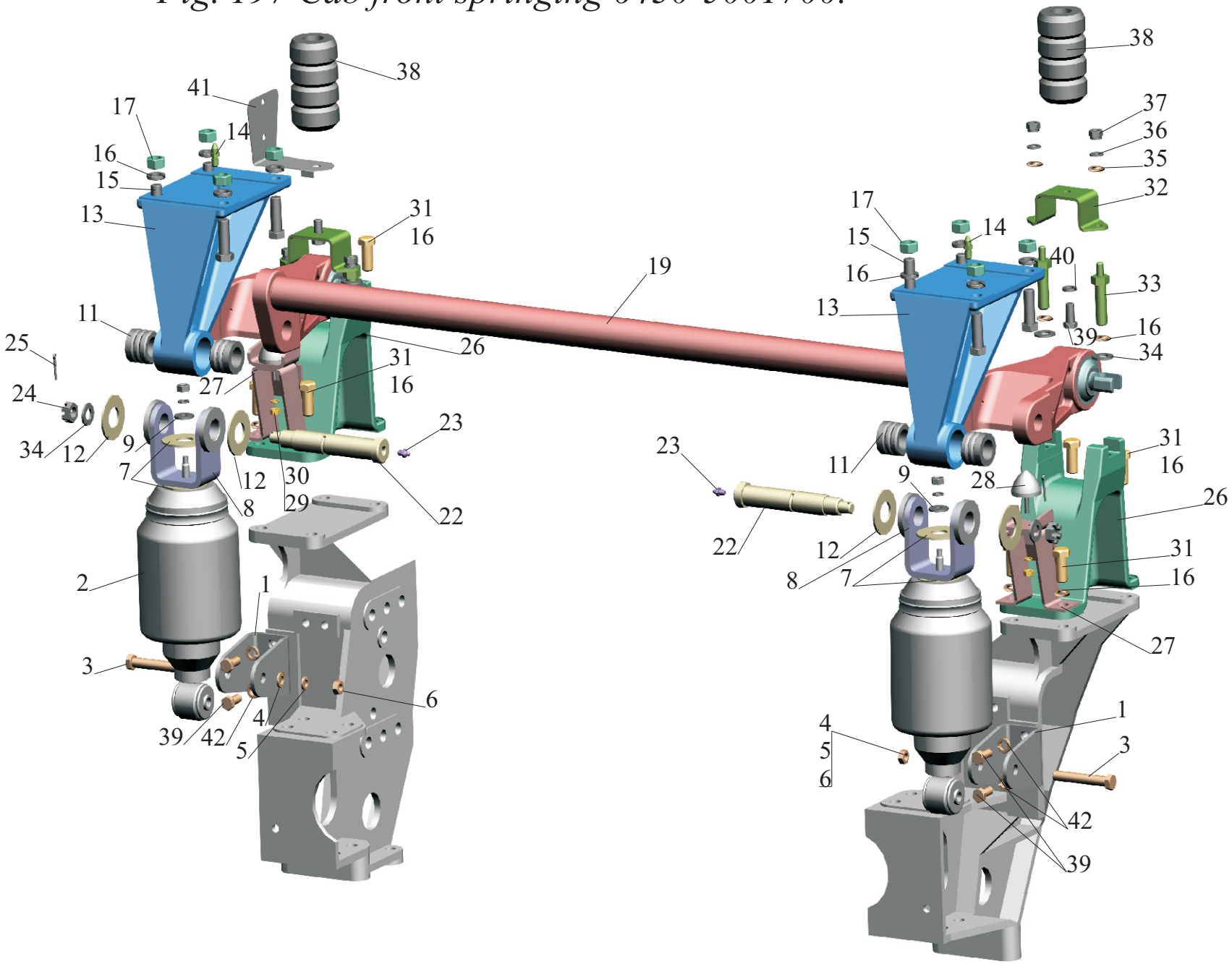

Рис. 197 Переднее подрессоривание кабины 6430-5001700
Fig. 197 Cab front springing 6430-5001700

Поз. Pos.	**№ детали** Part №	**Наименование** Description	**Количество** Quantity
1	6430-5001754	Кронштейн *Bracket*	2
2	V075105	Пневмогидроэлемент “Vibracoustic” *Airhydroelement*	2
	73.1700.001.576	Пневмогидроэлемент (Sachs) *Airhydroelement*	2
3	201600	Болт М14-6gх85 *Bolt*	2
4	252158	Шайба 14Л *Washer*	2
5	252016	Шайба 14 *Washer*	2
6	250558	Гайка М14-6Н *Nut*	2
7	6430-5001896	Прокладка *Gasket*	4
8	6430-5001706	Опора *Support*	2
9	375853	Шайба 12 *Washer*	2
11	6430-5001742	Втулка *Bush*	4
12	6430-5001793	Прокладка *Gasket*	4
13	6430-5001012	Кронштейн *Bracket*	2
14	6422-1001039	Штырь направляющий *Pin directing*	2
15	202119	Болт М16-6gх40 *Bolt*	7
16	252139	Шайба 16ОТ *Washer*	20
17	250560	Гайка М16-6Н *Nut*	8
19	6430-5001710	Стабилизатор *Stabilizer*	1
22	6430-5001722	Ось *Axis*	2
23	264020	Масленка 1.3.Ц6хр *Grease fitting*	2

24	250979	Гайка М16х1.5-6Н *Nut*	2
25	258055	Шплинт 4х36 *Cotter pin*	2
26	6430-5001720	Опора *Support*	2
27	6430-5001892	Кронштейн *Bracket*	2
28	5336-5001840	Буфер *Buffer*	2
29	252155	Шайба 8Л *Washer*	2
30	250510	Гайка М8-6Н *Nut*	2
31	372629	Болт М16х1.5-6gх45 *Bolt*	8
32	6430-5001768	Кронштейн *Bracket*	2
33	6430-5001894	Фиксатор *Fixing arm*	4
34	252017	Шайба 16 *Washer*	6
35	252006	Шайба 10 *Washer*	4
36	252136	Шайба 10ОТ *Washer*	4
37	250512	Гайка М10-6Н *Nut*	4
38	5336-5001766-01	Буфер *Buffer*	2
39	201538	Болт М12-6gх25 *Bolt*	6
40	252137	Шайба 12ОТ *Washer*	2
41	6430-5001302	Кронштейн регулятора *Bracket*	1
42	252157	Шайба 12Л *Washer*	4

Рис. 198 Заднее подрессоривание кабины 6430-5001800-001.

Fig. 198 Cab rear springing 6430-5001800-001.

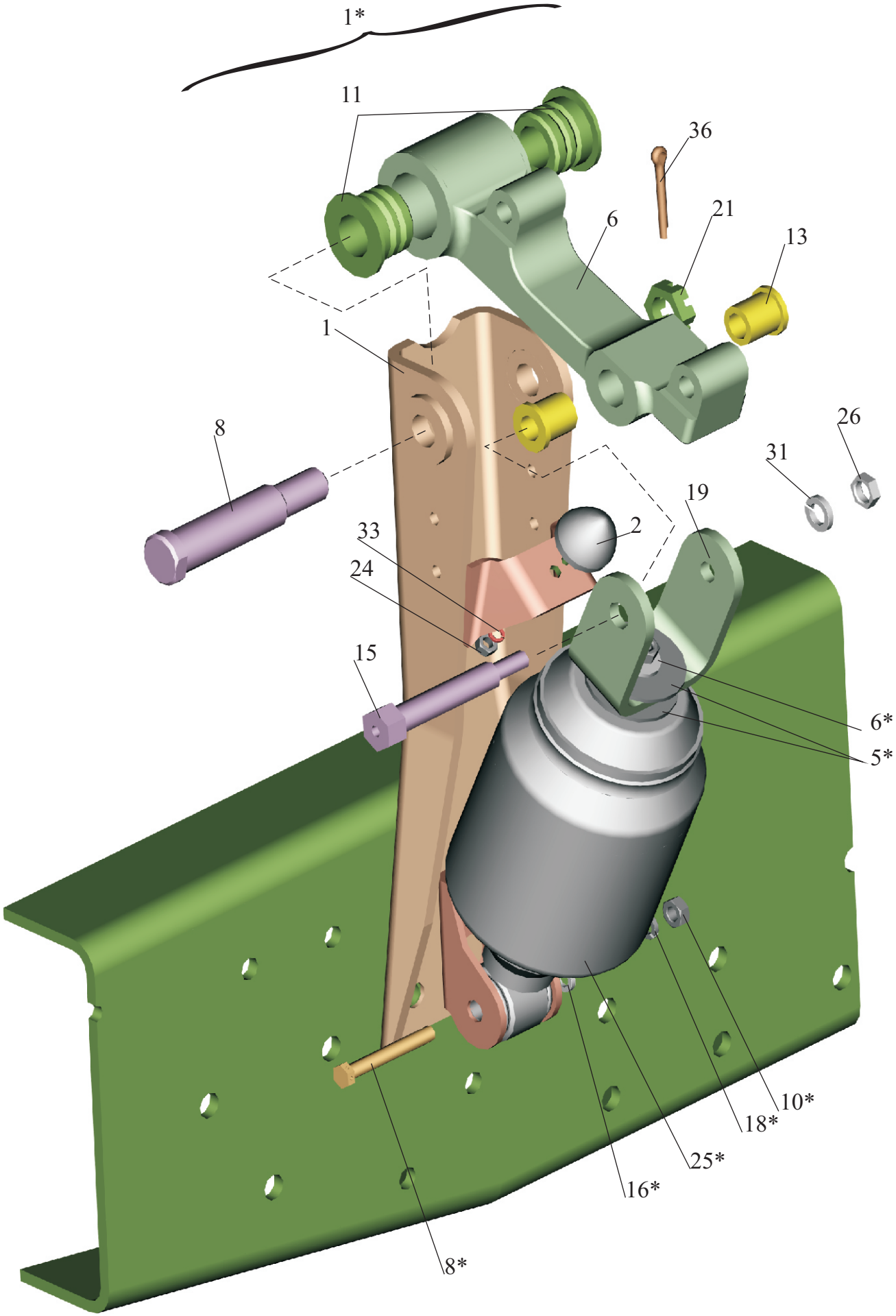

Рис.198 Заднее подрессоривание кабины 6430-5001800-001
Fig.198 Cab rear springing 6430-5001800-001

Поз. Pos.	**№ детали** Part №	**Наименование** Description	**Количество** Quantity
1.	6430-5001810-020	Стабилизатор *Stabilizer*	2
2	5336-5001840	Буфер *Buffer*	2
6	6430-5001816-010	Рычаг *Lever*	2
8	6430-5001822	Ось *Axis*	2
11	6430-5001845	Втулка *Bush*	4
13	6430-5001848	Втулка *Bush*	4
15	6430-5001862	Ось *Axle*	2
19	6430-5001908-020	Кронштейн верхний *Upper bracket*	2
21	374932	Гайка 22х1.5-5Н6Н *Nut*	2
24	250510	Гайка М8-6Н *Nut*	2
25	V075105	Пневмогидроэлемент “Vibracoustic” *Airhydroelement*	2
	73 1700 001.576	Пневмогидроэлемент (Sachs) *Airhydroelement*	2
26, 10*	250558	Гайка М14-6Н *Nut*	4
31, 18*	252138	Шайба 14ОТ *Washer*	4
33	252155	Шайба 8Л *Washer*	2
36	258083	Шплинт 6.3х40 *Cotter pin*	2
1*	6430-5001802-001	Заднее подрессоривание каб. *Cab rear springing*	
5*	6430-5001896	Прокладка *Gasket*	4
6*	375853	Шайба 12 *Washer*	2
8*	201600	Болт М14-6gх85 *Bolt*	2
16*	252016	Шайба 14 *Washer*	2

В позицию 1* входят все позиции без звездочки.

Рис. 199 Установка регуляторов положения кабины 6430-5001940-010 (-011)

Fig. 199 Installing of regulators of position of cabin 6430-5001940-010 (-011)

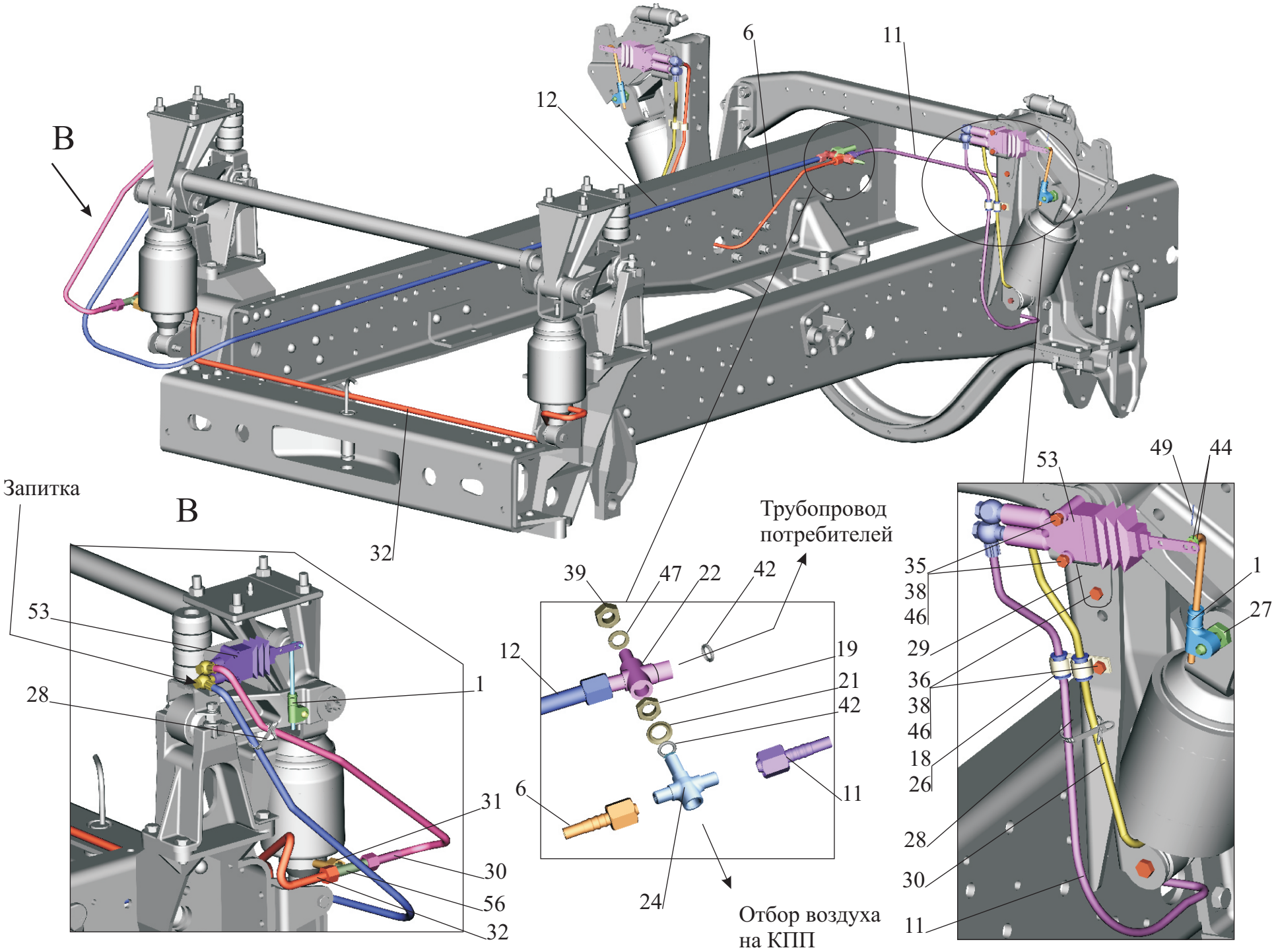

Рис. 199 Установка регуляторов положения кабины 6430-5001940-010 (-011)
Fig. 199 Installing of regulators of position of cabin 6430-5001940-010 (-011)

Поз. Pos.	**№ детали** Part №	**Наименование** Description	**Количество** Quantity	
			6430-5001940-010	**6430-5001940-011**
1	6430-5001880	Тяга регулятора *Traction of an adjuster*	3	3
6	6430-5001954	Трубка *Pipe*	1	1
11	6430-5001970	Трубка *Pipe*	1	1
12	6430-5001972-010	Трубка *Pipe*	1	1
18	315409	Кляммер *Clamp*	2	2
19	364614	Гайка М12х1,5-6Н *Nut*	1	1
21	375818	Шайба 12 *Washer*	1	2
22	379785	Крестовина *Center cross*	1	1
24	403409	Крестовина *Center cross*	1	1
26	500-1104541-Б	Втулка *Bush*	4	4
27	6422-3533024	Ось *Axis*	3	3
28	6430-3724624	Хомут *Collar*	4	4
29	6430-5001874	Кронштейн клапана *Bracket*	2	2
30	6430-5001950-020	Трубка *Pipe*	3	3
31	6430-5001958-010	Трубка *Pipe*	1	1

32	6430-5001960-020	Трубка *Pipe*	1	1
35	200269	Болт М8х6g-50 *Bolt*	6	6
36	201456	Болт М8-6gх20 *Bolt*	6	6
38	250510	Гайка М8-6Н *Nut*	12	12
39	250512	Гайка М10-6Н *Nut*	1	1
42	010-014-25-2-3	Кольцо 010-014-25-2-3 *Ring*	3	4
44	252004	Шайба 6 *Washer*	6	6
46	252155	Шайба 8Л *Washer*	12	12
47	252156	Шайба 10Л *Washer*	1	1
49	258003	Шплинт 1,6х20 *Cotter pin*	3	3
53	400 601 854 0	Регулятор положения кузова «WABCO» *Regulator of position*	3	-
	SV1490*	Регулятор положения кузова левый «KNORR-BREMSE» *Adjuster of a ruleof body left-handed*	-	1
	SV1491*	Регулятор положения кузова правый «KNORR-BREMSE» *Adjuster of a rule of body dextral*	-	2
56	PM0206E	Тройник “John Guest” *T-piece*	1	1

*-допускаемая замена

*- *conceded changing*

Рис. 200 Переднее подрессоривание кабины 6430-5001700-10.

Fig. 200 Front spriging the cab 6430-5001700-10.

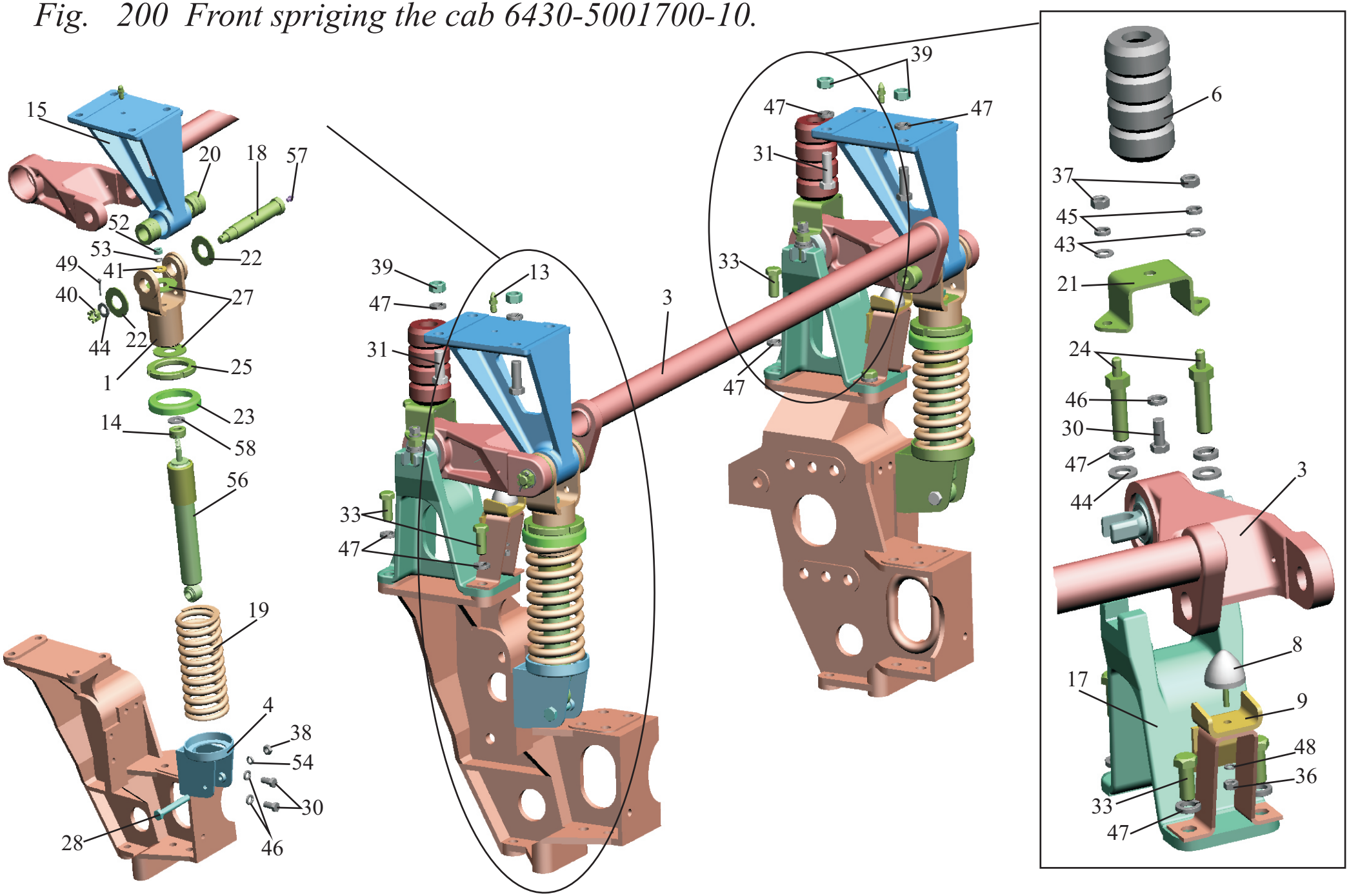

Рис. 200 Переднее подрессоривание кабины 6430-5001700-10
Fig. 200 Front springing the cab 6430-5001700-10

Поз. Pos.	**№ детали** Part №	**Наименование** Description	**Количество** Quantity
1	6501-5001706	Опора *Support*	2
3	6430-5001710	Стабилизатор *Stabilizer*	1
4	6430-5001738-10	Кронштейн *Bracket*	2
6	5336-5001766-01	Буфер *Buffer*	2
8	5336-5001840	Буфер *Buffer*	2
9	6430-5001892	Кронштейн *Bracket*	2
13	6422-1001039	Штырь направляющий *Pin*	2
14	504B-6801013-02	Ролик остова *Roller carcass*	2
15	6430-5001012	Кронштейн *Bracket*	2
17	6430-5001720	Опора *Support*	2
18	6430-5001722	Ось *Axle*	2
19	5336-5001730-01	Пружина передняя *Spring front*	2
20	6430-5001742	Втулка *Bush*	4
21	6430-5001768	Кронштейн *Bracket*	2
22	6430-5001793	Прокладка *Gasket*	4
23	6501-5001772	Чашка верхняя *Cup*	2
24	6430-5001894	Фиксатор *Lock*	4
25	374220-10	Гайка М64х2-6Н *Nut*	2
27	6430-5001896	Прокладка *Gasket*	4
28	201600	Болт М14-6gх85 *Bolt*	2
30	201538	Болт М12-6gх25 *Bolt*	6

31	202121	Болт М16-6gх45 *Bolt*	8
32	202119	Болт М16-6gх40 *Bolt*	7
33	372629	Болт М16х1.5-6gх45 *Bolt*	8
36	250510	Гайка М8-6Н *Nut*	2
37	250512	Гайка М10-6Н *Nut*	4
38	250558	Гайка М14-6Н *Nut*	2
39	250560	Гайка М16-6Н *Nut*	8
40	250979	Гайка М16х1.5-6Н *Nut*	2
41	252039	Шайба 10 *Washer*	2
43	252006	Шайба 10 *Washer*	4
44	252017	Шайба 16 *Washer*	6
45	252136	Шайба 10 ОТ *Washer*	4
46	252137	Шайба 12 ОТ *Washer*	6
47	252139	Шайба 16 ОТ *Washer*	20
48	252155	Шайба 8Л *Washer*	2
49	258055	Шплинт 4х36 *Cotter pin*	2
52	374377	Гайка М10х1.25-6Н *Nut*	2
53	252156	Шайба 10Л *Washer*	2
54	252158	Шайба 14Л *Washer*	2
56	20.5001010-10	Амортизатор подвески кабины *Shock-absorber*	2
57	264020	Масленка 1.3Ц6хр *Grease fitting*	2
58	252045-10	Шайба 12 *Washer*	2

Рис.201 Заднее подрессоривание кабины 6430-5001800-011.

Fig. 201 Cab rear springng 6430-5001800-011

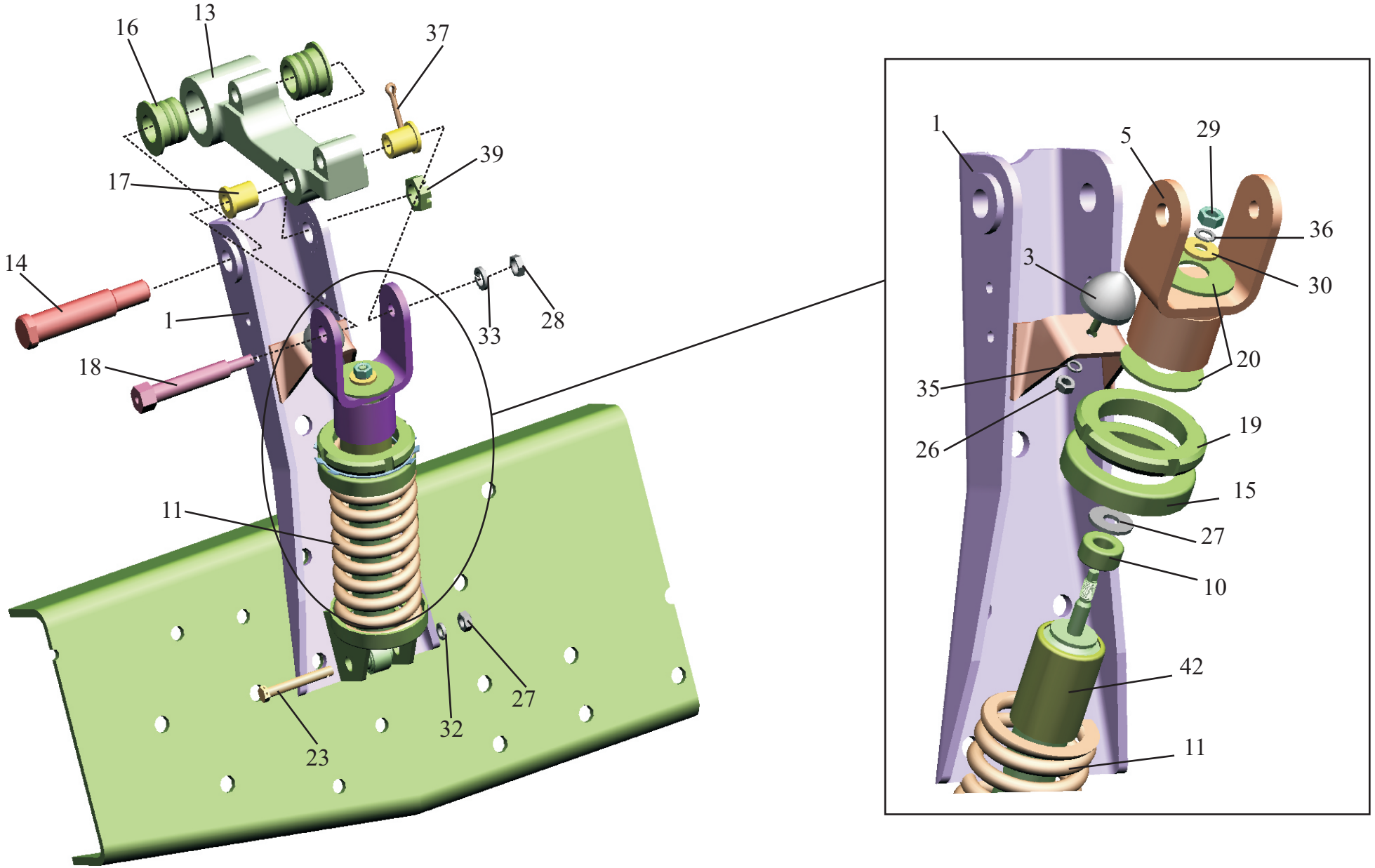

Рис.201 Заднее подрессоривание кабины 6430-5001800-011
Fig.201 Cab rear springing 6430-5001800-011

Поз. Pos.	**№ детали** Part №	**Наименование** Description	**Количество** Quantity
1	6430-5001810-030	Стабилизатор *Stabilizer*	2
3	5336-5001840	Буфер *Buffer*	2
5	6430-5001906-040	Кронштейн верхний *Bracket*	2
10	504В-6801013-02	Ролик остова *Roller carcass*	2
11	5336-5001730-01	Пружина *Spring*	2
13	6430-5001816-010	Рычаг Lever	2
14	6430-5001822	Ось *Axle*	2
15	6501-5001772	Чашка верхняя *Cup*	2
16	6430-5001845	Втулка *Bushing*	4
17	6430-5001848	Втулка *Bushing*	4
18	6430-5001862	Ось *Axle*	2
19	374220-10	Гайка М64х2-6Н *Nut*	2
20	6430-5001896	Прокладка *Gasket*	4
23	201600	Болт М14-6gх85 *Bolt*	2
26	250510	Гайка М8-6Н *Nut*	2
27	252045-10	Шайба 12 *Washer*	2
28	250558	Гайка М14-6Н *Nut*	4
29	374377	Гайка М10х1,25-6Н *Nut*	2
30	252039	Шайба 10 *Washer*	2
32	252158	Шайба 14 Л *Washer*	2

33	252138	Шайба 14 ОТ *Washer*	2
35	252155	Шайба 8Л *Washer*	2
36	252156	Шайба 10Л *Washer*	2
37	258083	Шплинт 6,3х40 *Cotter pin*	2
39	374932	Гайка М22х1,5-5Н *Nut*	2
42	20.5001010-10	Амортизатор подвески кабины *Shock-absorber*	2

Рис. 202 Установка инструментального ящика 6430-5000115-020

Fig. 202 Installation of a tool box 6430-5000115-020

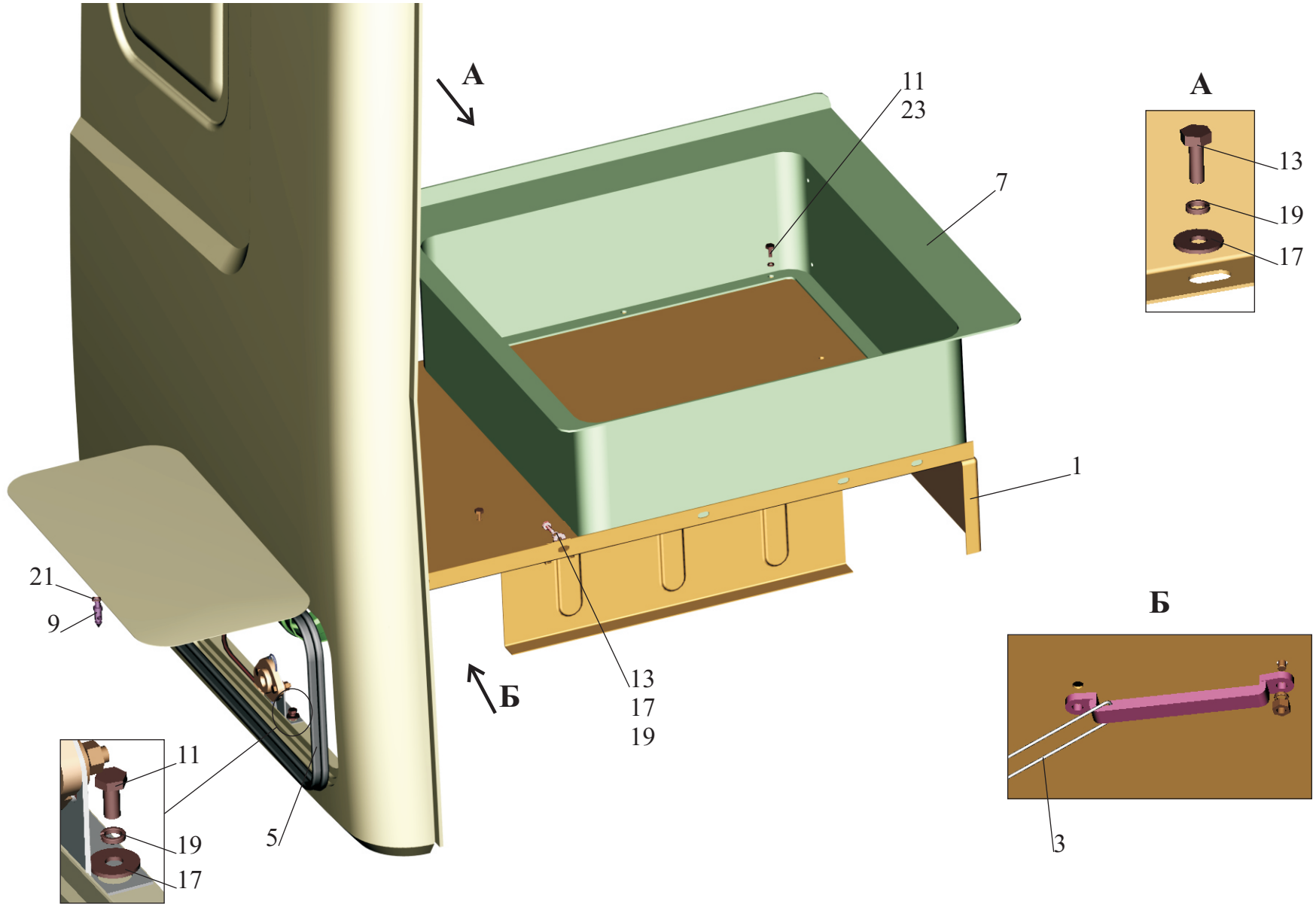

Рис. 202 Установка инструментального ящика 6430-5000115-020
Fig. 202 Installation of a tool box 6430-5000115-020

Поз. Pos.	**№ детали** Part №	**Наименование** Description	**Количество** Quantity
1	6430-5108010-020	Ящик инструментальный *Tool box*	1
3	6430-5108039	Упор *Stop*	1
5	6430-5108043-010	Уплотнитель инструментального ящика *Seal*	1
7	6430-8219249-010	Подставка-ящик *Support-box*	1
9	6430-8406022-010	Фиксатор *Fixing arm*	1
11	201416	Болт М6-6gx12 *Bolt*	6
13	201418	Болт М6-6gx16 *Bolt*	9
17	252037	Шайба 6 *Washer*	9
19	252154	Шайба 6Л *Washer*	9
21	252155	Шайба 8Л *Washer*	1
23	252263	Шайба 2.6 *Washer*	6

Рис.203 Ящик инструментальный 6430-5108010-020

Fig.203 Tool box 6430-5108010-020

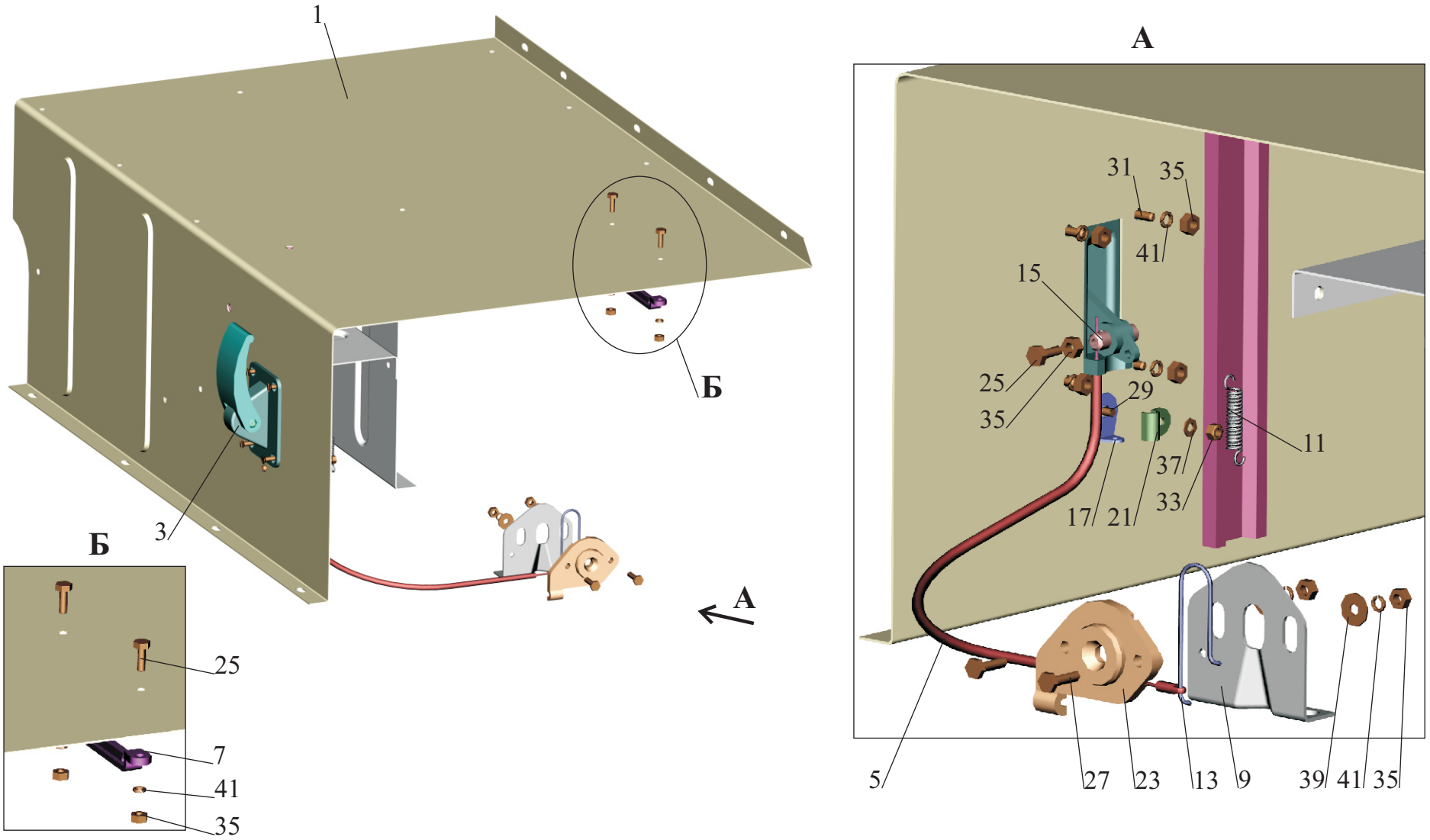

Рис.203 Ящик инструментальный 6430-5108010-020

Fig.203 Tool box 6430-5108010-020

Поз. Pos.	**№ детали** Part №	**Наименование** Description	**Количество** Quantity
1	6430-5108011	Ящик инструментальный *Tool box*	1
3	6430-8406040	Привод замка *Lock drive*	1
5	6430-8406072-010	Трос *Cable*	1
7	6430-5108038	Направляющая *Guide rail*	1
9	6430-5108041	Кронштейн фиксатора *Brackett*	1
11	6430-8406053	Пружина *Spring*	1
13	6430-8406024-010	Пружина *Spring*	1
15	6430-8406056	Ось *Axis*	1
17	6430-8406064	Кронштейн *Brackett*	1
21	6430-8406073	Прижим *Holddown*	1
23	6430-8406018-010	Корпус замка правый *Body of the lock*	1
25	201418	Болт М6-6gx16 *Bolt*	3
27	201420	Болт М6-6gx20 *Bolt*	2
29	220079	Винт М5-6gx14 *Screw*	1
31	233064-01	Винт 2 М6g-x14 *Screw*	4
33	250464	Гайка М5-6Н *Nut*	1
35	250508	Гайка М6-6Н *Nut*	9
37	252003	Шайба 5 *Washer*	1
39	252037	Шайба 6 *Washer*	2
41	252154	Шайба 6Л *Washer*	8

Рис. 204 Установка омывателя 6430-5200008

Fig. 204 Installation of washer 6430-5200008

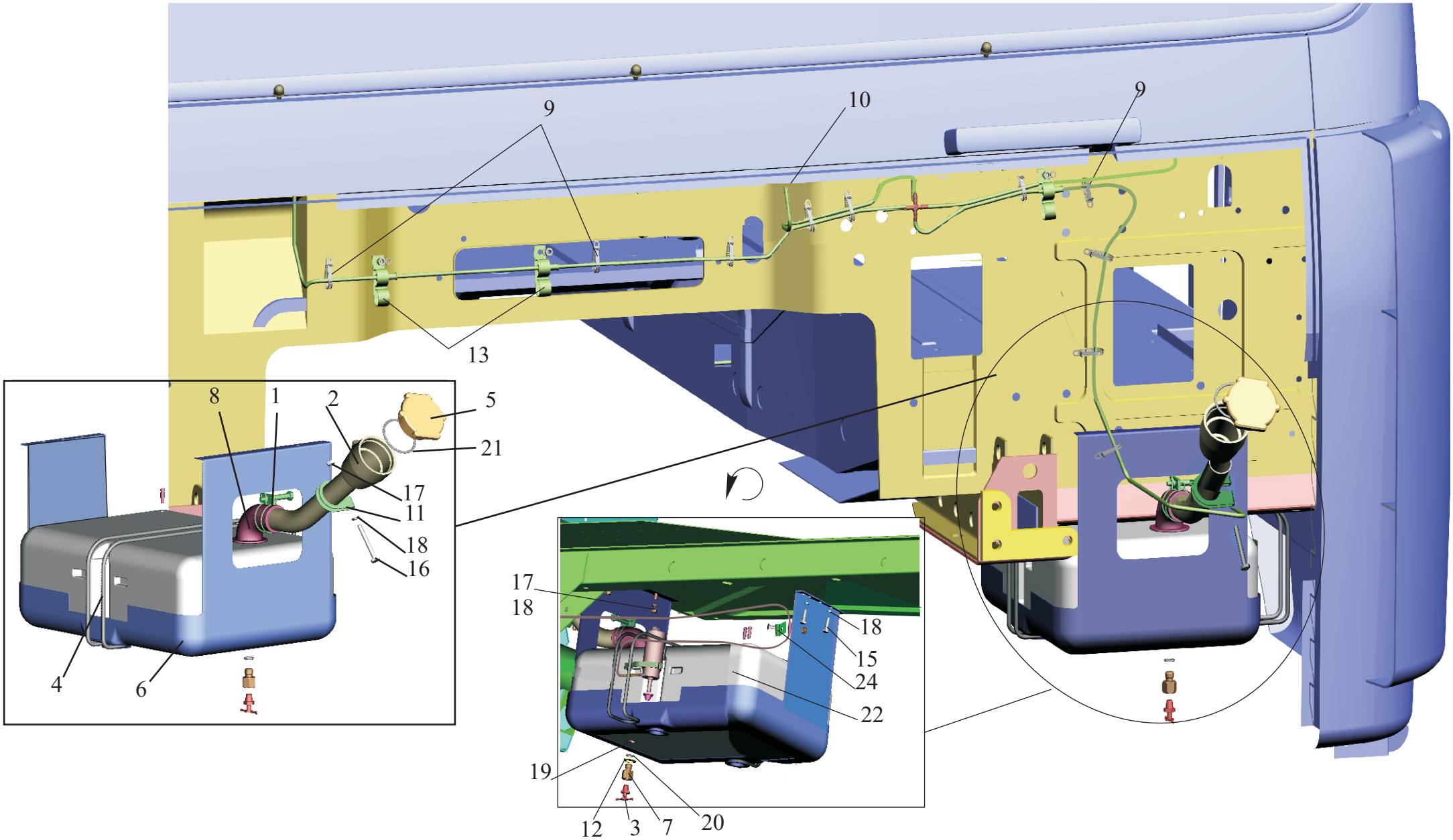

Рис. 204 Установка омывателя 6430-5200008
Fig. 204 Installation of washer 6430-5200008

Поз. Pos.	**№ детали** Part №	**Наименование** Description	**Количество** Quantity
1.	64229-1303506	Хомут *Clamp*	1
2.	6430-5208014	Труба заливная *Filling pipe*	1
3.	64229-1305010	Краник сливной *Valve*	1
4.	6430-5208032	Держатель *Bracket*	1
5.	64221-1311053	Пробка *Plug*	1
6.	543-2405063	Кольцо резиновое *Ring rubber*	1
7.	6422-5003062	Переходник *Adapter*	1
8.	64221-5208066	Патрубок *Pipe connection*	1
9.	6430-3724624	Хомут *Clamp*	11
10.	5336-5208051-10	Распределитель *Distributor*	1
11.	64221-5208105	Хомут *Clamp*	1
12.	375818	Шайба 12 *Washer*	1
13.	315409	Кляммер *Clamp*	2
15.	201420	Болт М6-6gх20 *Bolt*	3
16.	200220	Болт М6-6gх55 *Bolt*	1
17.	250508	Гайка М6-6Н *Nut*	4
18.	252154	Шайба 6Л *Washer*	7
19.	250615	Гайка М12х1,25 *Nut*	1

20.	010-015-30-2-2	Кольцо 010-015-30-2-2 *Ring*	1
21.	052-058-36-2-3	Кольцо 052-058-36-2-3 *Ring*	1
22.	АДЮИ-062841.002-16	Омыватель электрический *Washer electrical*	1
23.	500-1104541-Б	Втулка *Bushing*	5
24	315406	Кляммер *Clamp*	1

Рис.205 Установка стекла 6430-5200010.

Fig.205 Installation of a glass 6430-5200010

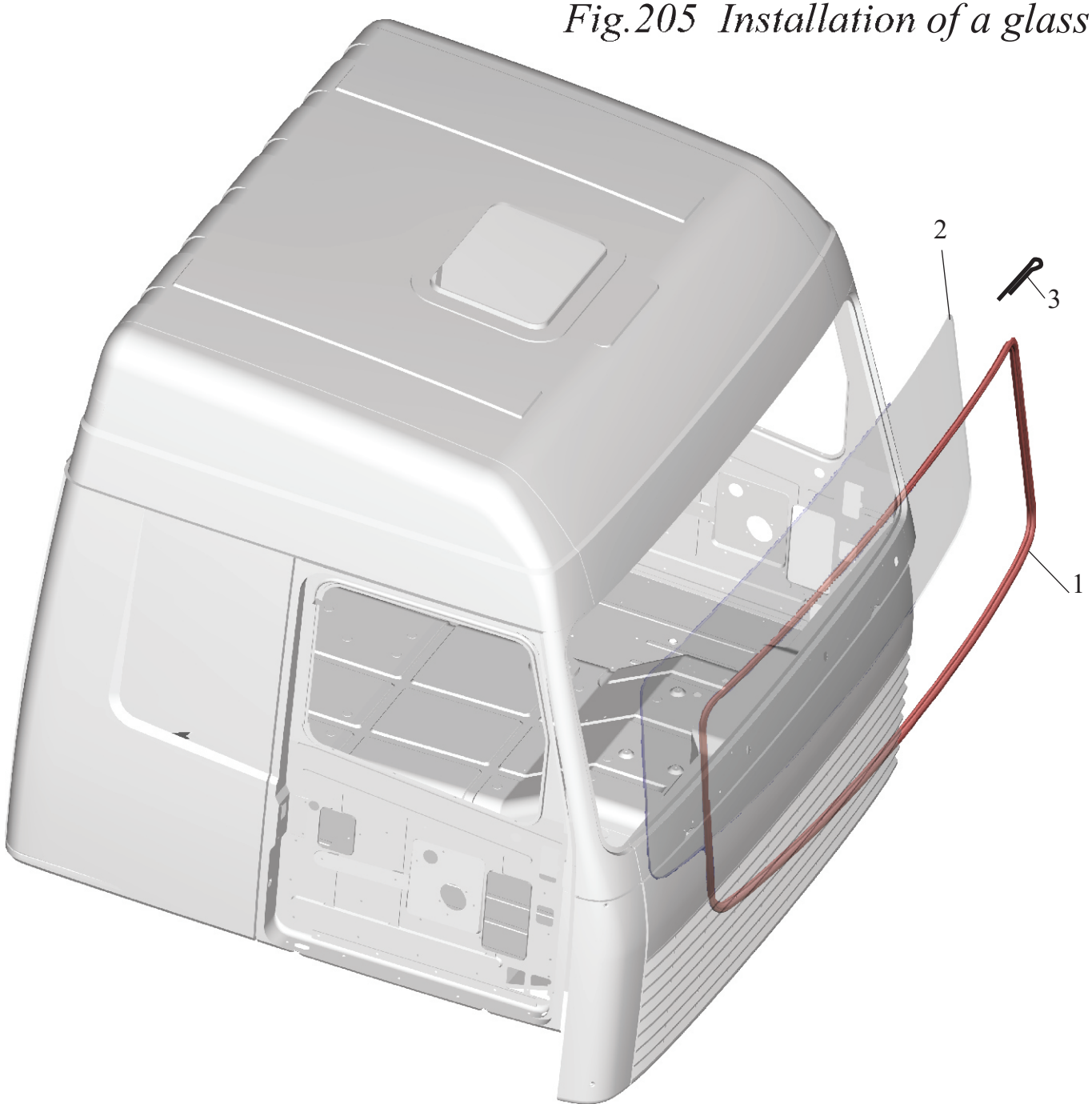

Рис.205 Установки стекла 6430-5200010.
Fig.205 Installations of a glass 6430-5200010

Поз. Pos.	**№ детали** Part №	**Наименование** Description	**Количество** Quantity
1	6430-5206016	Стекло ветровое *Glass wind*	1
2	6430-5206018	Уплотнитель стекла *Sealant of a glass*	1
3	258257	Шплинт 1.2х275 *Cotter pin*	2

Рис. 206 Установка панели приборов 6430-5300014-020.

Fig. 206 Installing of instrument panel 6430-5300014-020.

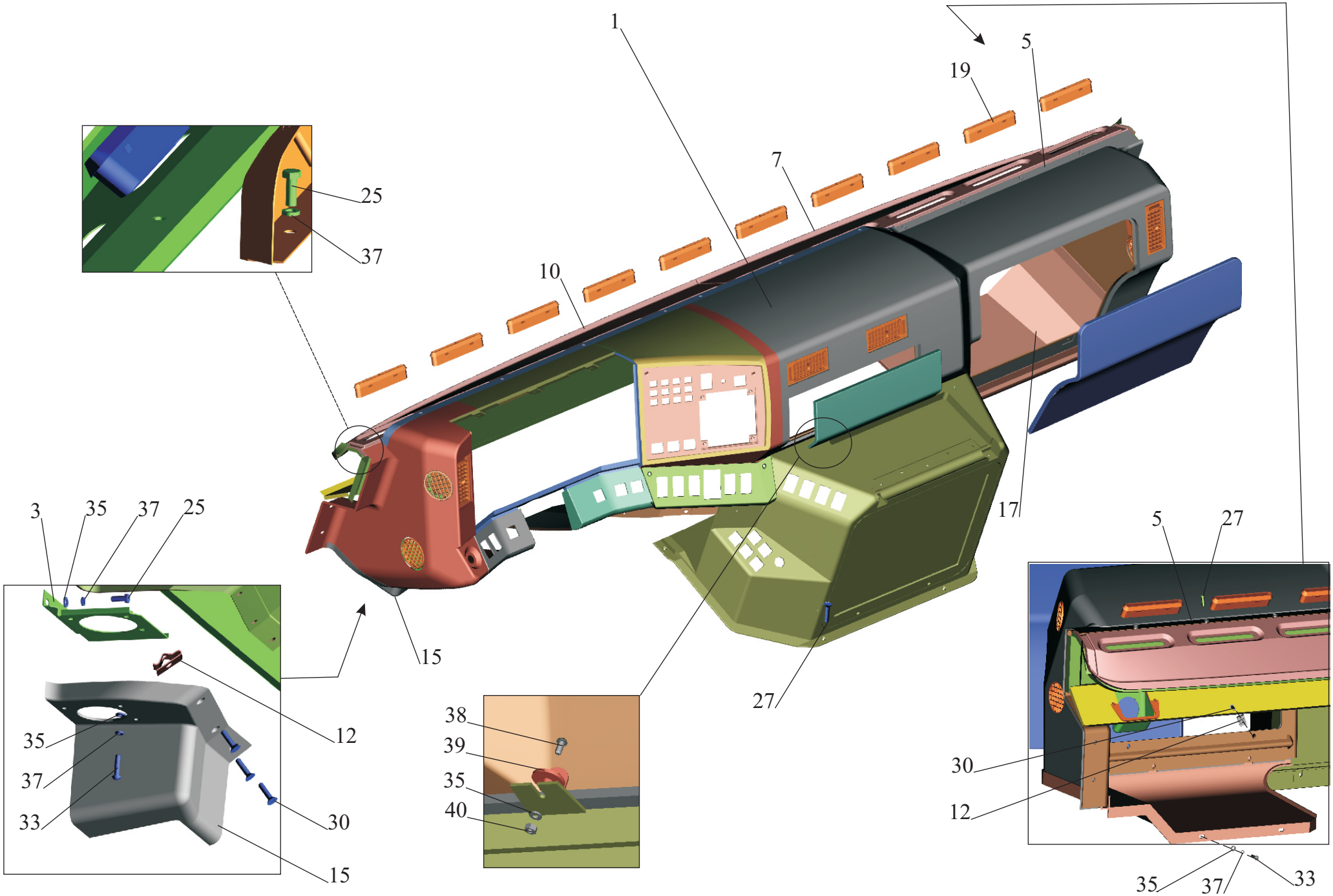

Рис. 206 Панель приборов 6430-5300014-020
Fig. 206 Installing of instrument panel 6430-5300014-020

Поз. Pos.	**№ детали** Part №	**Наименование** Description	**Количество** Quantity
1	6430-5300016	Панель приборов *Instrument panel*	1
3	6430-5325017	Кронштейн *Bracket*	1
5	6430-5325050	Накладка *Cover plate*	1
7	6430-5325280	Накладка воздуховода *Air pipe-line clamp plate*	1
10	6430-5325281	Накладка воздуховода *Air pipe-line clamp plate*	1
12	6430-5325264	Держатель *Кер*	6
15	6430-5325014	Дно панели приборов правое *Instrument panel bottom*	1
17	6430-5325015	Дно панели приборов левое *Instrument panel bottom*	1
19	6430-8102034	Сопло *Nozzle*	10
25	201418	Болт М6-6gx16 *Bolt*	6
27	231608-02	Винт 2М6-6gx22 *Screw*	8
30	373762	Винт 2-5x2x25.10 *Screw*	6
33	234657-10	Винт 2М6-6gx20 *Screw*	6
35	252004	Шайба 6 *Washer*	8
37	252154	Шайба 6Л *Washer*	12
38	220104	Винт М6-6gx14 *Screw*	1
39	6430-5325243	Кронштейн *Bracket*	1
40	250508	Гайка М6-6Н *Nut*	1

Рис.207 Панель приборов 6430-5300016-020

Fig.207 Instrument panel 6430-5300016-020

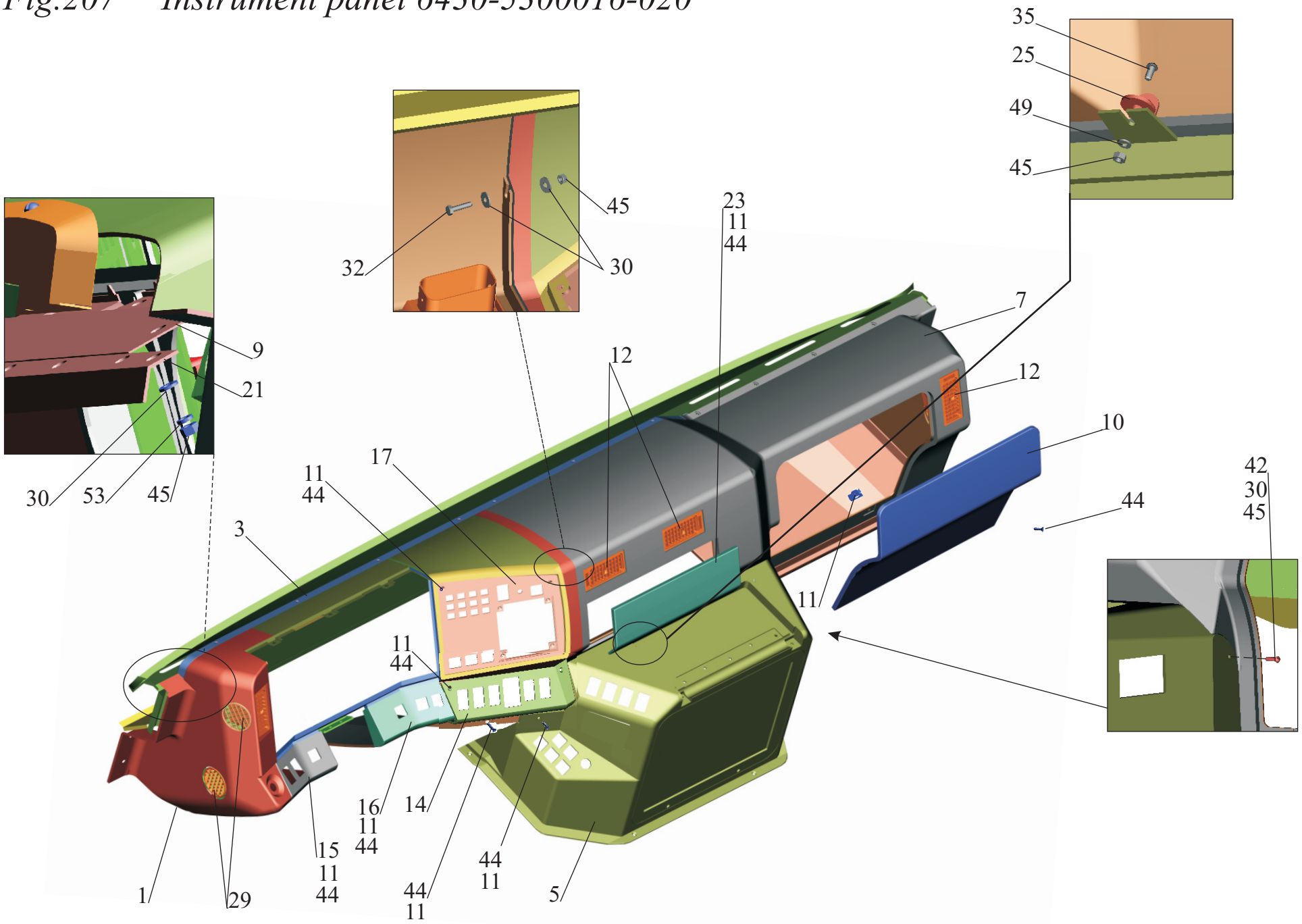

Рис. 207 Панели приборов 6430-5300016-020

Fig. 207 Installing of instrument panel 6430-5300016-020

Поз. Pos.	**№ детали** Part №	**Наименование** Description	**Количество** Quantity
1	6430-5325008-020	Панель приборов *Instrument panel*	1
3	6430-5325030	Держатель *Holder*	1
5	6430-5325206	Панель средняя *Center panel*	1
7	6430-5325220-020	Панель правая *Right panel*	1
9	6430-5325227	Усилитель *Reinforcement*	1
10	6430-5325230	Крышка *Cover*	1
11	6430-5325264	Держатель *Кер*	15
12	6430-8104040	Сопло *Nozzle*	4
14	6430-3709092	Панель выключателей *Switch board*	1
15	6430-3709094	Панель выключателей *Switch board*	1
16	6430-3709096	Панель выключателей *Switch board*	1
17	54402-3805018	Панель щитка приборов *Instrument board panel*	1
21	6430-5325226-001	Усилитель *Reinforcement*	1
23	6430-5325240	Крышка *Cover*	1
25	6430-5325243	Кронштейн *Bracket*	1
27	6430-5325246-010	Кронштейн *Bracket*	1
29	6430-8102686	Фланец *Flange*	4
30	252037	Шайба 6 *Washer*	14
32	201422	Болт М6-6gx25 *Bolt*	3

35	220104	Винт М6-6gx14 *Screw*	1
42	234657-10	Винт 2М6-6gx20 *Screw*	1
44	373762	Винт 2-5x2x25.10 *Screw*	15
45	250508	Гайка М6-6Н *Nut*	12
49	252004	Шайба 6 *Washer*	1
53	252154	Шайба 6Л *Washer*	7

Рис.208 Установка люка 6430-5700010-020

Fig.208 Installation hatch 6430-5700010-020

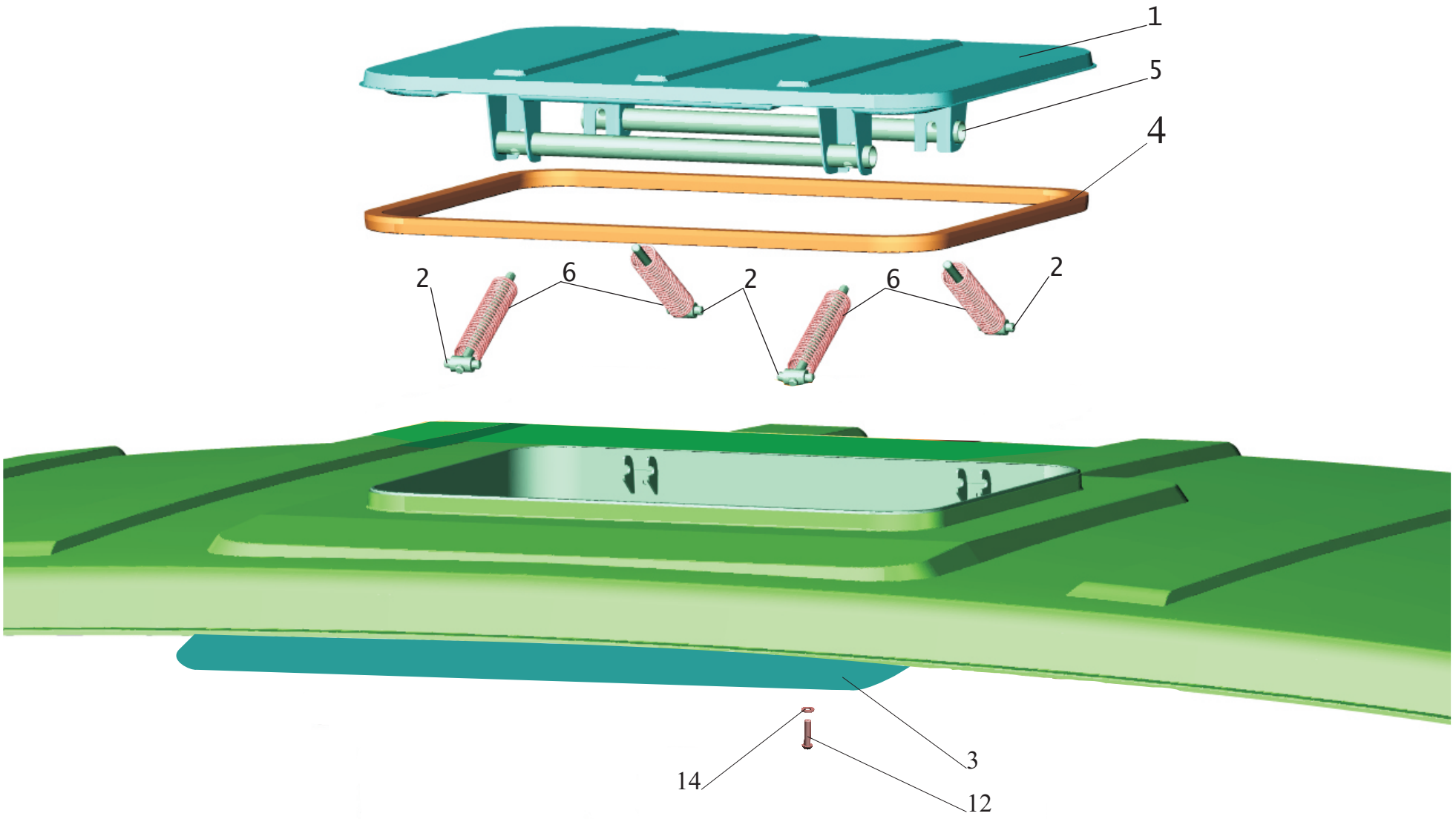

Рис. 208 Установка люка 6430-5700010-020
Fig. 208 Installation hatch 6430-5700010-020

Поз. Pos.	**№ детали** Part №	**Наименование** Description	**Количество** Quantity
1.	5336-5713410	Крышка люка *Vent hatch cover*	1
2.	5336-5713490	Рычаг люка *Hatch lever*	4
3.	6430-5702012-020	Обивка люка крыши	1
4.	6501-5713433	Уплотнитель *Seal*	1
5.	5336-5713440	Ручка *Handle*	2
6.	5336-5713476	Пружина *Spring*	4
12.	373710-01	Винт 2М6-6gx25 *Screw*	5
14.	252004	Шайба 6 *Washer*	5

Рис. 209 Установка ручек, замка и ограничителя двери 6430-6100010(правая), 6430-6100011 (левая).

Fig. 209 Installation of handles, lock and clipper of a door 6430-6100010 (right), 6430-6100011 (left)

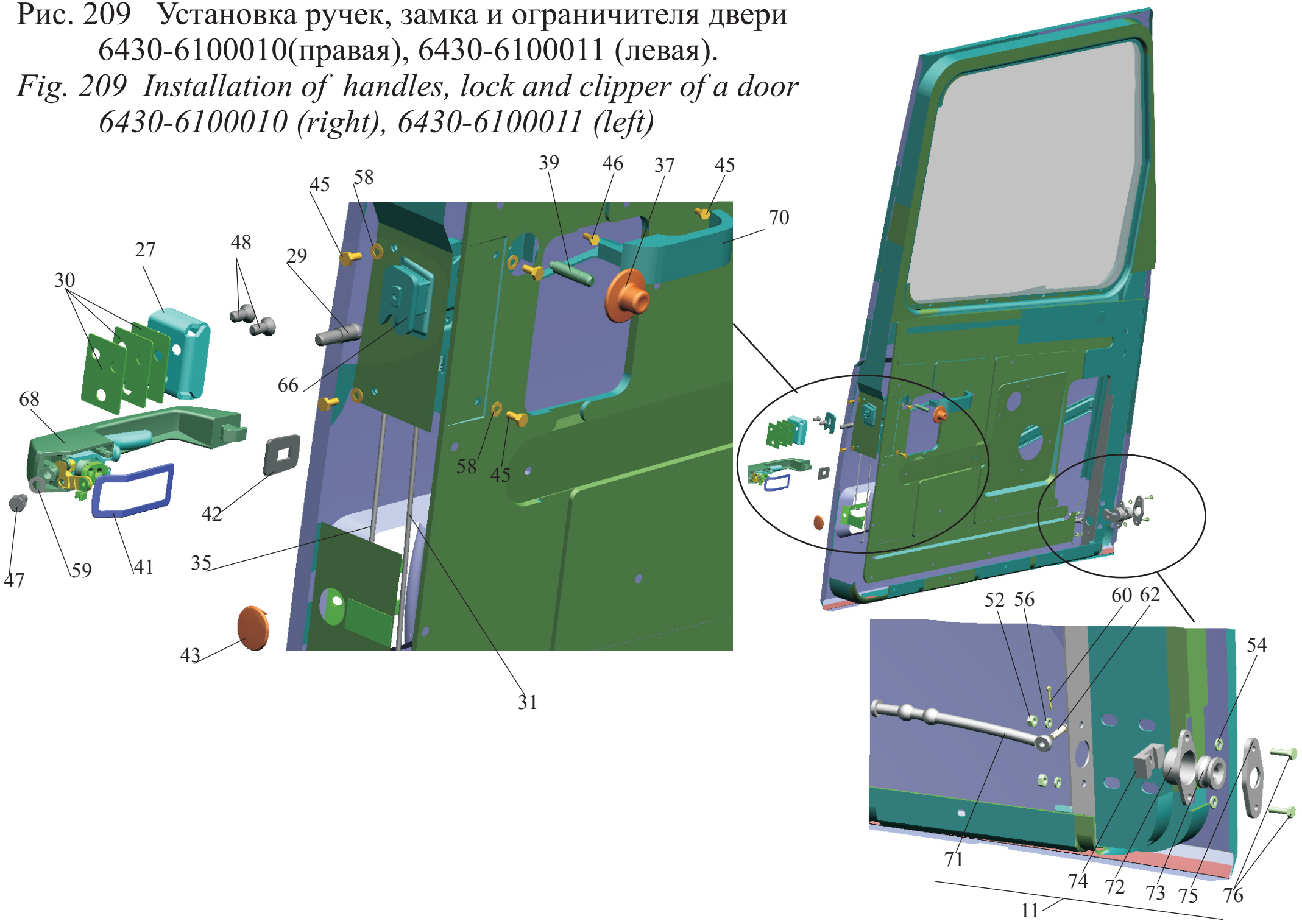

Рис. 209 Установка ручек, замка и ограничителя двери 6430-6100010 (правая), 6430-6100011 (левая).
Fig. 209 Installation of handles, lock and clipper of a door 6430-6100010 (right), 6430-6100011 (left).

Поз. Pos.	**№ детали** Part №	**Наименование** Description	**Количество** Quantity
11	6430-6106072	Ограничитель *Limiter*	2
27	6430-6105037	Обойма фиксатора левая *Cartridge clip fixing arm left*	1
	6430-6105036	Обойма фиксатора правая *Cartridge clip fixing arm right*	1
29	6430-6105039	Фиксатор *Fixing arm*	2
30	6430-6105040	Прокладка регулировочная *Adjusting gasket*	6
31	6430-6105101	Тяга наружного привода *Rod of an external drive*	2
33	6430-6105103	Тяга привода левая *Actuating rod left*	1
	6430-6105102	Тяга привода правая *Actuating rod right*	1
35	6430-6105105	Тяга фиксатора левая *Rod fixing arm left*	1
	6430-6105104	Тяга фиксатора правая *Rod fixing arm right*	1
37	6430-6105108	Кнопка выключателя замка *Button of the switch*	2
39	6430-6105110	Основание кнопки *Foundation of the button*	2
41	6430-6105158-10	Прокладка передняя *Gasket forward*	2
42	6430-6105159	Прокладка задняя *Rear gasket*	2
43	6430-6105165	Заглушка *Blank plug*	2
45	201416	Болт М6-6gх12 *Bolt*	10
46	201418	Болт М6-6gх16 *Bolt*	2
47	201452	Болт М8-6gх12 *Bolt*	2
48	231664	Винт 2М8-6gх20 *Screw*	4

52	250508	Гайка М6-6Н *Nut*	4
54	252004	Шайба 6 *Washer*	6
56	252134	Шайба 6Т *Washer*	4
58	252174	Шайба 6 *Washer*	10
59	252270-02	Шайба 8 *Washer*	2
60	258024	Шплинт 2.5х16 *Cotter pin*	2
62	260013	Палец 6х22 *Pin*	2
66	ИЖКС 304265.004-02	Замок левый *Left lock*	1
	ИЖКС 304265.004-01	Замок правый *Right lock*	1
68	ИЖКС 332587.006	Ручка наружная левая *Handle external left*	1
	ИЖКС 332587.006-01	Ручка наружная правая *Handle external right*	1
70	ИЖКС 332587.007	Ручка внутренняя левая *Handle internal left*	1
	ИЖКС 332587.007-01	Ручка внутренняя правая *Handle internal right*	1
71	6430-6106080	Ограничитель *Limiter*	2
72	6430-6106078	Корпус ограничителя	2
73	6430-6106093	Направляющая	2
74	6430-6106095	Буфер	2
75	6430-6106096	Крышка ограничителя	2
76	201420	Болт М6-6gх20 *Bolt*	4

Рис210 Установка опускного стекла 6430-6103210 (правая), 6430-6103211 (левая).

Fig. 210 Installation of lower glass 6430-6103210 (right), 6430-6103211 (left).

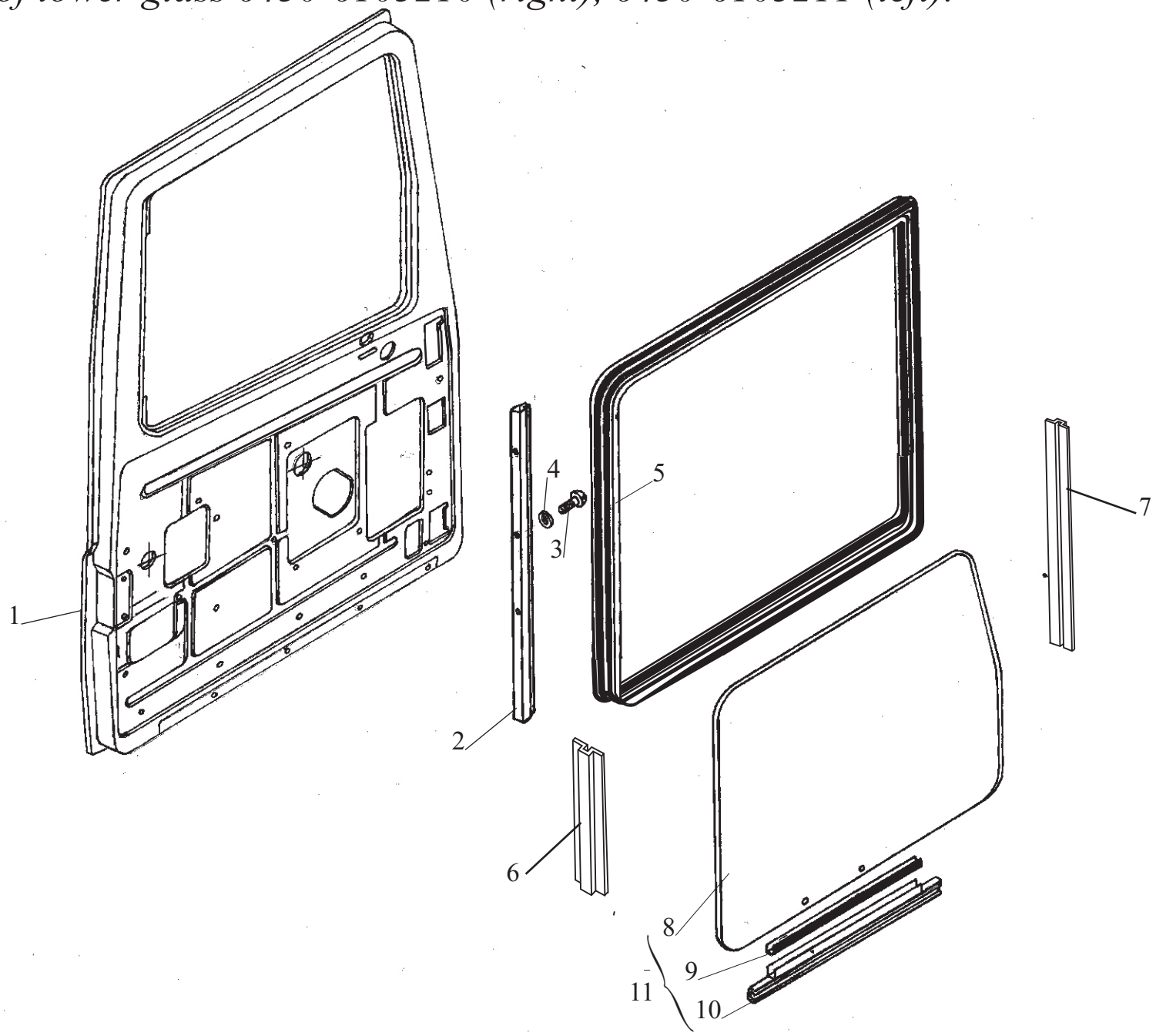

Рис. 210 Установка опускного стекла 6430-6103210 (правая), 6430-6103211 (левая)

Fig. 210 Installation of lower glass 6430-6103210 (right), 6430-6103211 (left)

Поз. Pos.	**№ детали** Part №	**Наименование** Description	**Количество** Quantity
1.	6430-6101011	Дверь левая *Left-hand door*	1
-	6430-6101010	Дверь правая *Right-hand door*	1
2	6430-6103234-010	Стойка правая *Post*	1
-	6430-6103235-010	Стойка левая *Post*	1
3	220105	Винт М6-6gx16 *Screw*	6
4	252174	Шайба 6 *Washer*	6
5	6430-6103254	Уплотнитель *Seal*	2
6	6430-6103263	Уплотнитель *Seal*	4
7	6430-6103261-020	Уплотнитель *Seal*	4
8	6430-6103214	Стекло опускное *Lower glass*	2
9	6430-6103218	Прокладка *Gasket*	2
10	6430-6103220	Обойма *Yoke*	2
11	6430-6103211	Стекло опускное левое *Left lower glass*	1
-	6430-6103210	Стекло опускное правое *Right lower glass*	1

Рис. 211 Установка стеклоподъемника и ручки стеклоподъемника.
Fig. 211 Installation window regulator and window regulator handle.

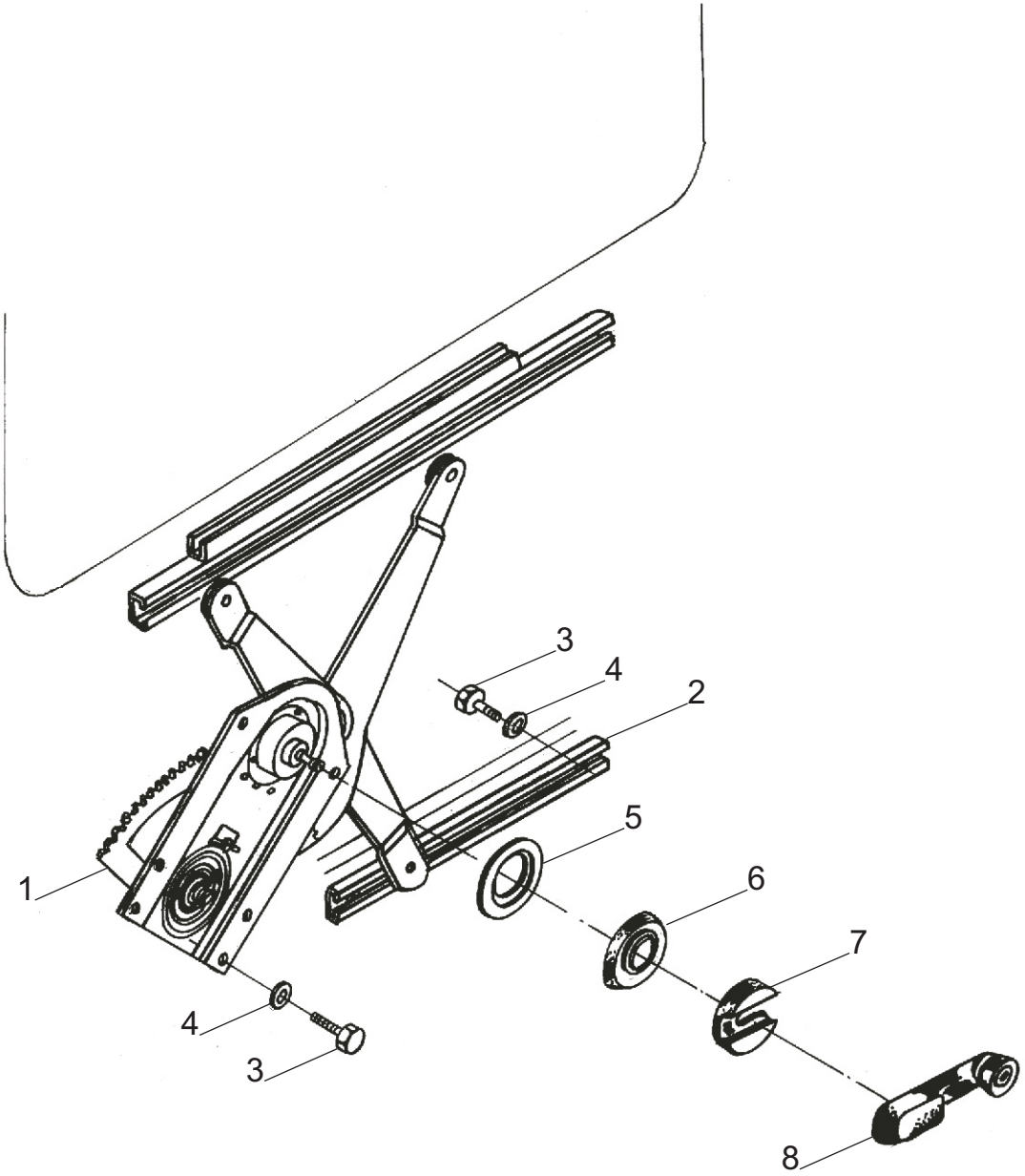

Рис. 211 Установка стеклоподъемника и ручки стеклоподъемника

Fig. 211 Installation window regulator and window regulator handle

Поз. Pos.	**№ детали** Part №	**Наименование** Description	**Количество** Quantity
1.	6430-6104011-001	Стеклоподъемник левый *Left-window regulator*	1
-	6430-6104010-001	Стеклоподъемник правый *Right-window regulator*	1
2	6430-6104112	Кулиса нижняя *Side scene lower*	2
3	201416	Болт М6-6gx12 *Bolt*	10
4	252174	Шайба 6 *Washer*	10
5	6430-6104050	Накладка *Cover plate*	2
6	5336-6105184-10	Розетка ручки *Handle gamish plate*	2
7	5336-6104069	Облицовка ручки *Handle cowling*	2
8	64221-6104064	Ручка стеклоподъемника *Window regulator handle*	2

Рис. 212 Установка и пневмопитание сидений 6430-6800006-001

Fig. 212 Installation and pneumatic supple of seat 6430-6800006-001

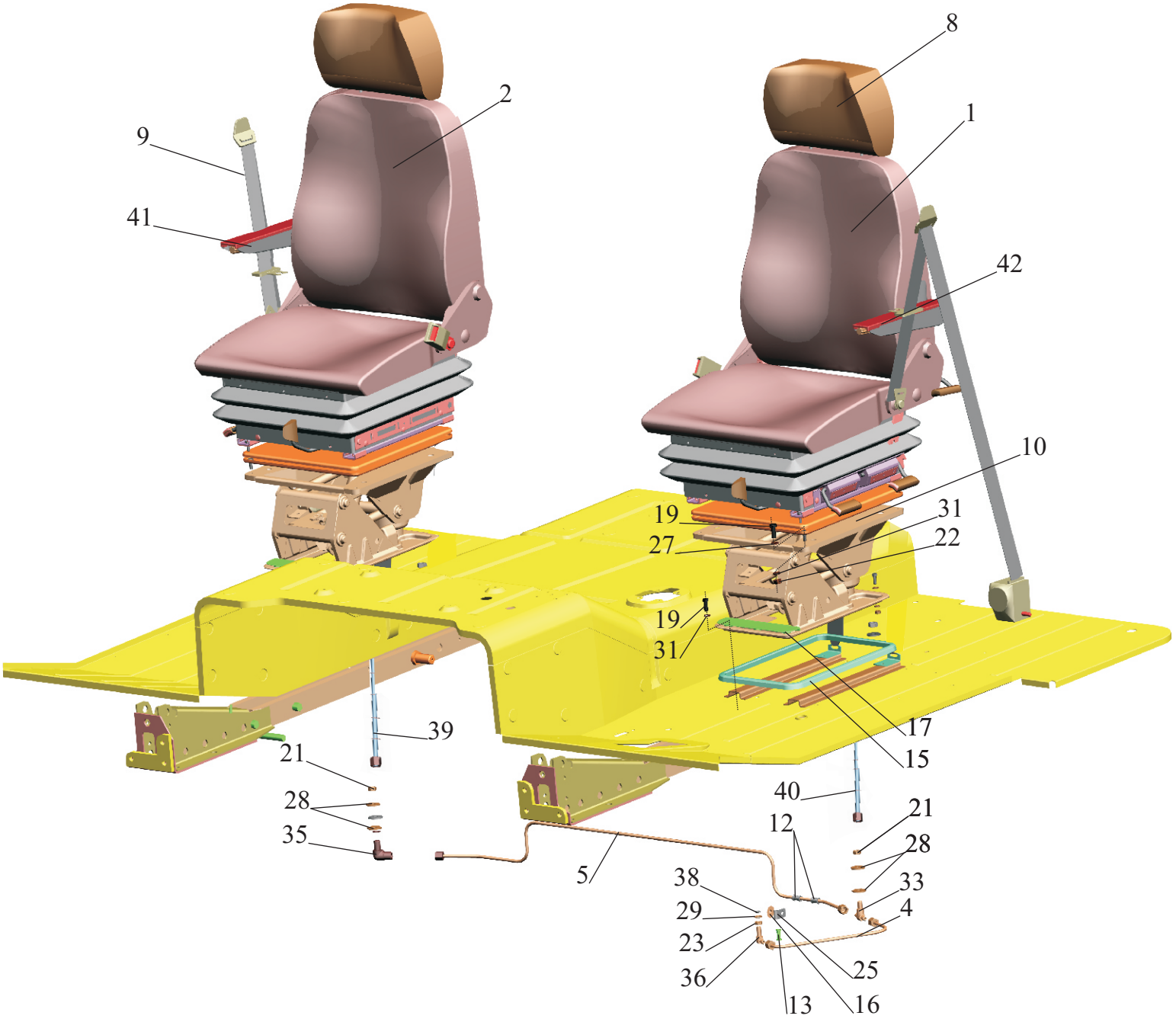

Рис. 212 Установка и пневмопитание сидений 6430-6800006-001
Fig. 212 Installation and pneumatic supple of seat 6430-6800006-001

Поз. Pos.	**№ детали** Part №	**Наименование** Description	**Количество** Quantity
1	6430-6800010	Сиденье водителя *Driver's seat assay*	1
2	6430-6810010	Сиденье переднее *Forward seat assay*	1
4	64226-6801222	Трубка *Pipe*	1
5	64226-6801223	Трубка *Pipe*	1
8	6430-6800030*	Установка подголовника *Installation of headrest*	2
9	54327-8200024	Установка ремней безопасности *Installation of seat belts*	1
10	6430-6807006-010	Подставка сидения с пневмооборудованием *Support seat with the pneumoequipment*	2
12	500-5001138-Б	Втулка *Bush*	4
13	500-1104541-Б	Втулка *Bush*	6
15	64221-6807122	Прокладка *Gasket*	2
16	64226-5112046-01	Шайба *Washer*	6
17	6430-6807120	Накладка *Clamp plate*	2
19	201456	Болт М8-6gx20 *Bolt*	16
21	250515	Гайка М12х1,25-6Н *Nut*	2
22	250510	Гайка М8-6Н *Nut*	8
23	374614	Гайка М12х1, 5-6Н *Nut*	1
25	379224	Кляммер *Cleat*	6
27	252005	Шайба 8 *Washer*	16

28	252045-10	Шайба 12 *Washer*	4
29	375818	Шайба 12 *Washer*	1
31	252135	Шайба 8Т *Washer*	16
33	403000	Тройник *T-piece*	1
35	402721	Угольник *Elbow*	1
36	402737	Угольник *Elbow*	1
38	010-014-25-2-3	Кольцо *Ring*	1
39	6430-6807132	Трубка *Pipe*	1
40	6430-6807133	Трубка *Pipe*	1
41	6430-6800020	Установка подлокотника *Installation of*	1
42	6430-6800021	Установка подлокотника *Installation of*	1

*-По заказу

Рис.213 Подушка и спинка сиденья 6430-6800012, 6430-6810012*.

*Fig.213 Pad and back seat 6430-6800012, 6430-6810012**.

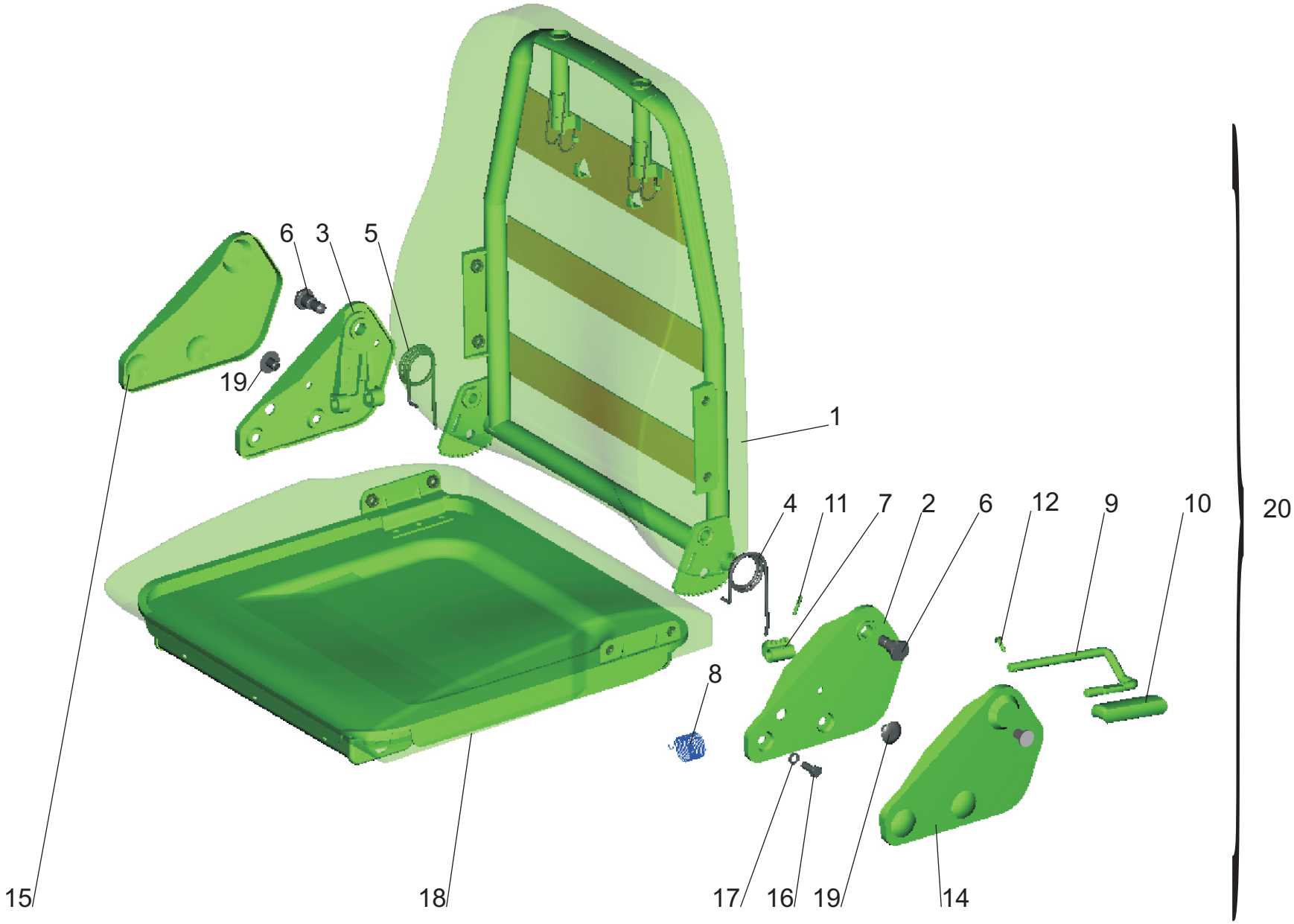

Рис. 213 Подушка и спинка сиденья 6430-6800012, 6430-6810012
Fig. 213 Pad and back seat 6430-6800012, 6430-6810012

Поз. Pos.	**№ детали** Part №	**Наименование** Description	**Количество** Quantity
1.	6430-6805010	Спинка сидения *Seat-back*	1
2.	6430-6805081-010	Кронштейн *Bracket*	1
-	6430-6805355*	Кронштейн *Bracket*	1
3.	6430-6805080-010*	Кронштейн *Bracket*	1
-	6430-6805354	Кронштейн *Bracket*	1
4.	6430-6805125	Пружина спинки *Seat spring*	1
5.	6430-6805124	Пружина спинки *Seat spring*	1
6.	6430-6805054	Ось *Axle*	2
7.	6430-6805103-01	Фиксатор *Fixing arm*	1
8.	6430-6805126	Пружина фиксатора *Fixing spring*	1
9.	6430-6804254	Рычаг фиксатора *Fixing lever*	1
10.	6430-6804278	Рукоятка *Handle*	1
11.	6430-6804257 6430-6804257-01**	Ось *Axle*	1
12.	6430-6805128	Штифт *Set pin*	1
14.	6430-6805121-010	Накладка *Clamp plate*	1
15.	6430-6805120-010	Накладка *Clamp plate*	1
16.	201456	Болт М8-6gx20 *Bolt*	4
17.	252135	Шайба 8Т *Washer*	4
18.	6430-6803010	Подушка сиденья *Pad sitting*	1

19.	6430-6805135-010	Заглушка *Plug*	4
20.	6430-6800012	Подушка и спинка сиденья *Pad and back sitting*	1
-	6430-6810012*	Подушка и спинка сиденья *Pad and back sitting*	1

* - для сиденья пассажира
for seat of passenger
**-допускается замена
- replacement is supposed

Рис.214 Сиденье 6430-6800010

Fig. 214 Seat 6430-6800010

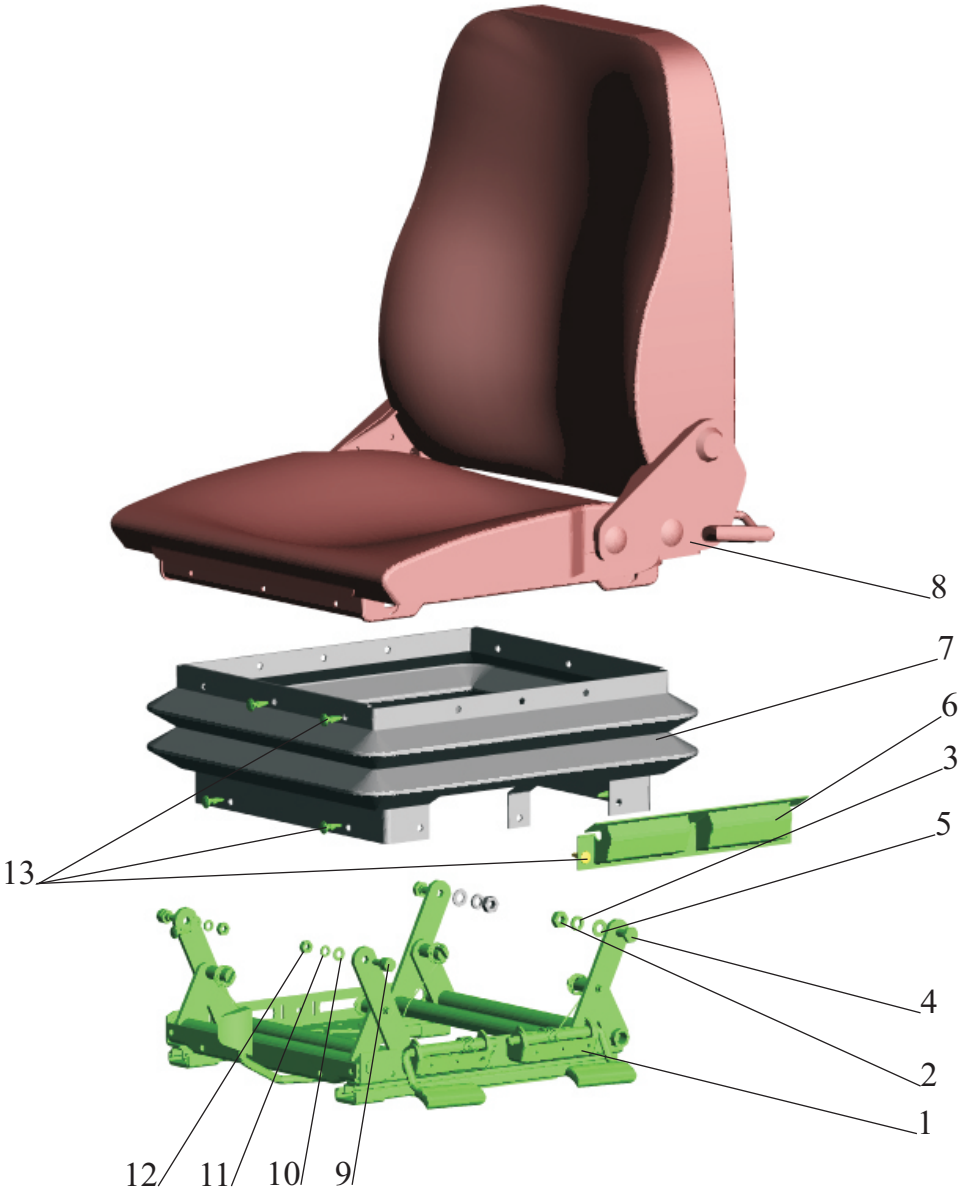

Рис. 214 Сиденье 6430-6800010
Fig. 214 Seat 6430-6800010

Поз. Pos.	**№ детали** Part №	**Наименование** Description	**Количество** Quantity
1	6430-6804100-010	Механизм регулирования высоты *The mechanism of regulation of height*	1
2	374377	Гайка М10х1,25-6Н *Nut*	2
3	252006	Шайба 10 *Washer*	2
-	А.10.04.019*	Шайба А.10.04.019 *Washer*	-
4	6430-6801112	Ось основания задняя *Rear axle base*	2
5	252136	Шайба 10ОТ *Washer*	2
6	6430-6804132	Накладка чехла *Jacket clamp plate*	1
7	6430-6804130-001	Чехол механизмов регулирования *Adjusting mechanism jacket*	1
8	6430-6800012	Подушка и спинка сиденья *Pillow and back sitting*	1
9	6430-6801111	Ось основания передняя *Front axle base*	2
10	252005	Шайба 8 *Washer*	2
11	252135	Шайба 8Т *Washer*	2
12	250510	Гайка М8-6Н *Nut*	2
13	5336-5702052	Держатель обивки *Lining holder*	22

*- допускаемая замена
permissible replacement

Рис. 215 Механизм регулирования высоты 6430-6804100-010

Fig. 215 Adjusting mechanisms of seat height 6430-6804100-010

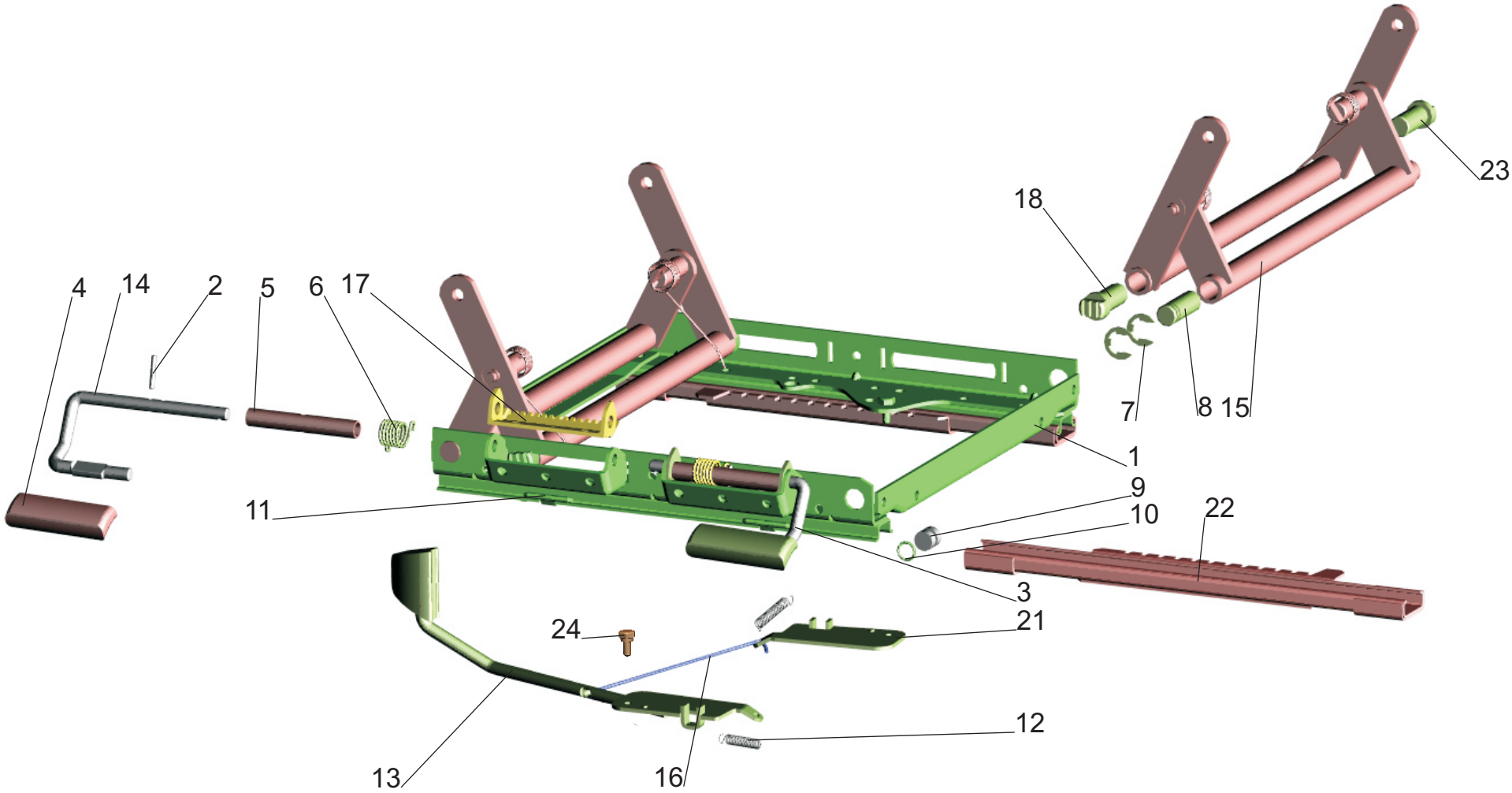

Рис. 215 Механизм регулирования высоты 6430-6804100-010
Fig. 215 Adjusting mechanisms of seat height 6430-6804100-010

Поз. Pos.	**№ детали** Part №	**Наименование** Description	**Количество** Quantity
1	6430-6804108	Основание *Base*	1
2	6430-6804257	Ось *Axle*	2
-	6430-6804257-01*	Ось *Axle*	-
3	6430-6804254	Рычаг фиксатора *Fixing arm lever*	1
4	6430-6804278	Рукоятка *Handle*	2
5	6430-6804248	Втулка распорная *Spacer bush*	2
6	6430-6804262	Пружина *Spring*	2
7	6430-6804253	Шайба *Washer*	4
8	6430-6804274	Ось *Axle*	2
9	151-6844017	Ролик *Roller*	4
10	011-016-30-2-3	Кольцо 011-016-30-2-3 *O-ring*	4
11	504B-6804055	Вкладыш *Insert*	8
12	6430-6804080-010	Пружина *Spring*	2
13	6430-6804060-010	Стопор с рукояткой *Handle with lock*	1
14	6430-6804255	Рычаг фиксатора *Fixing arm lever*	1
15	6430-6804210	Рычаг механизма *Mechanism lever*	2
16	6430-6804099-010	Стяжка *Tie*	1
17	6430-6804242	Фиксатор *Fixing arm*	2
18	6430-6804272	Ось *Axle*	2
21	6430-6804075-011	Стопор *Lock*	1

22	6430-6804035	Направляющая нижняя *Lower guide rail*	2
23	6430-6804273	Ось *Axle*	2
24	6430-6804063-010	Ось стопора *Axle of stopper*	2

*- допускаемая замена
permissible replacement

Рис. 216 Подставка сидения с пневмооборудованием 6430-6807006-010

Fig. 216 Seat support with pneumatic equipment 6430-6807006-010

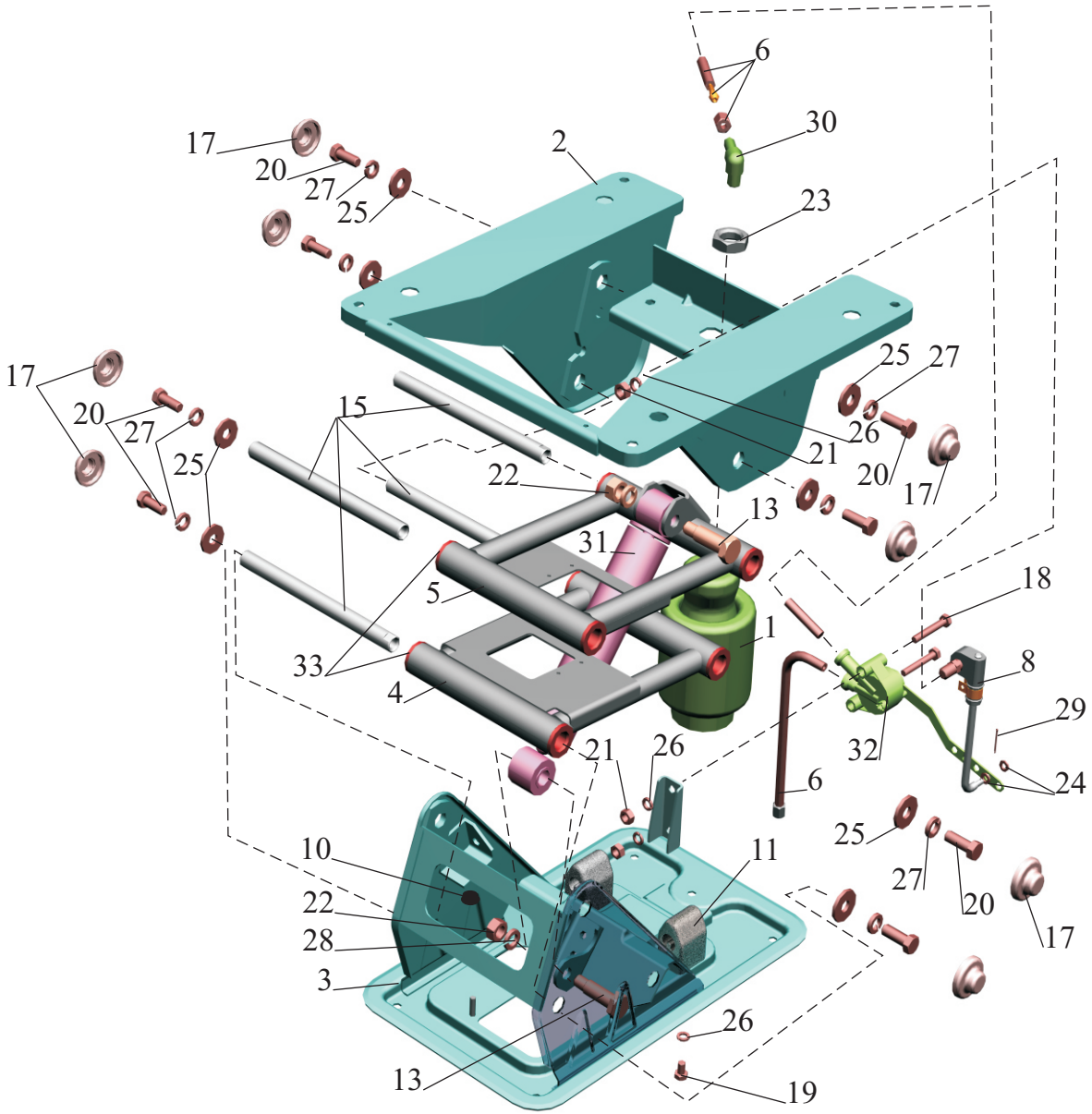

Рис. 216 Подставка сиденья с пневмооборудованием 6430-6807006-010

Fig. 216 Seat support with pneumatic equipment 6430-6807006-010

Поз. Pos.	**№ детали** Part №	**Наименование** Description	**Кол-во** Quantity
1	6430-6807008	Пневмобаллон сиденья *Pneumocylinder of a seat*	1
-	011816	Пневмобаллон Grammer *Pneumocylinder Grammer*	1
-	C075195	Пневмобаллон Phoenix *Pneumocylinder Phoenix*	1
2	6430-6807016-020	Опора верхняя *Support top*	1
3	6430-6807017-020	Опора нижняя *Support bottom*	1
4	6430-6807086-010	Рычаг нижний *Lever lover*	1
5	6430-6807087-010	Рычаг верхний *Lever upper*	1
6	6430-6807132	Трубка *Pipe*	1
8	6430-5001880-010	Тяга регулятора *Rod*	1
10	6303-5004099	Заглушка *Blank plug*	2
11	504B-6801029-10	Буфер *Buffer*	2
13	6430-6807111	Ось амортизатора *Axis of the shock-absorber*	2
15	6430-6807116-030	Ось рычага *Axis of the lever*	4
17	6430-6807124	Колпачок *Cap*	8
18	200269	Болт М8-6gx50 *Bolt*	2
19	201452	Болт М8-6gx12 *Bolt*	1
20	201497	Болт М10-6gx25 *Bolt*	8
21	250510	Гайка М8-6Н *Nut*	3

22	250515	Гайка М12х1.25-6Н *Nut*	2
23	250640	Гайка М20х1.5-6Н *Nut*	1
24	252004	Шайба 6 *Washer*	2
25	252039	Шайба 10 *Washer*	8
26	252135	Шайба 8Т *Washer*	4
27	252136	Шайба 10 ОТ *Washer*	8
28	252137	Шайба 12 ОТ *Washer*	2
29	258003	Шплинт 1.6х20 *Cotter pin*	1
30	402717	Угольник *Elbow*	1
31	114.2915019	Амортизатор *Shock-absorber*	1
32	SV1493	Клапан *Valve*	1
33	6430-6807113-003	Втулка *Bush*	8

Рис.217 Установка зеркал 6430-8200005.

Fig.217 Installation mirrors 6430-8200005.

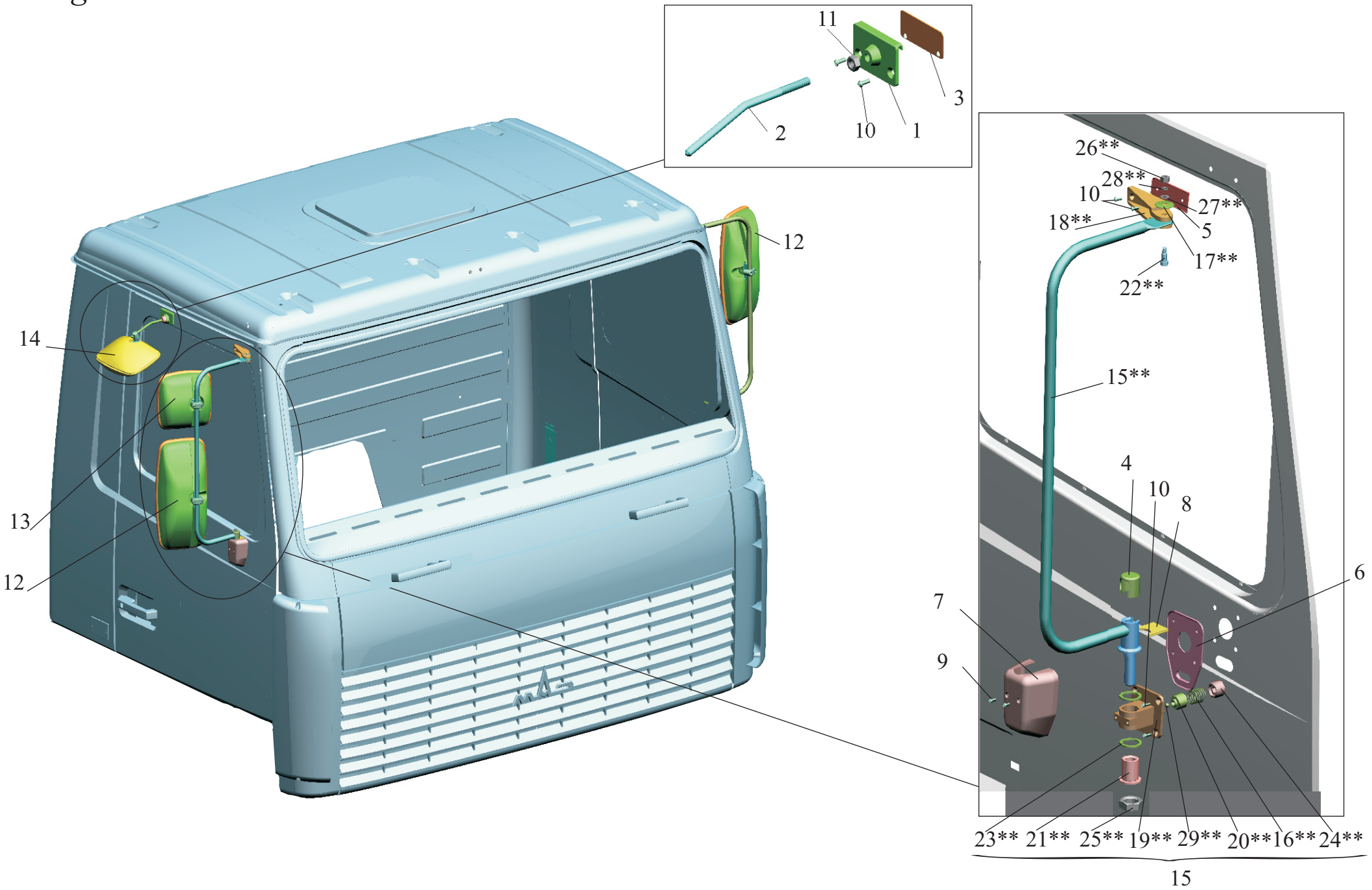

Рис. 217 Установка зеркал 6430-8200005.
Fig. 217 Installation mirrors 6430-8200005.

Поз. Pos.	**№ детали** Part №	**Наименование** Description	**Количество** Quantity
1	6430-8201066	Кронштейн *Bracket*	1
2	6430-8201068	Ось *Axis*	1
3	6430-8201076	Прокладка *Gasket*	1
4	6430-8201079	Заглушка *Cap*	2
5	6430-8201082	Прокладка верхняя *The gasket upper*	2
6	6430-8201084	Прокладка нижняя *The gasket lower*	2
7	6430-8201087	Кожух *Casing*	2
8	6430-8201094	Крышка *Cover*	2
9	233037-01	Винт 2М5-6gх10 *Screw*	4
10	233064-01	Винт 2М6-6gх14 *Screw*	14
11	250512	Гайка М10-6Н *Nut*	1
12	ВРЕИ.203621.020-07	Зеркало наружное заднего вида II класса *Mirror of a back kind II class*	2
*	САКД.458201.050-01	Зеркало внешнее заднего вида «основное» *Mirror of a back kind basic*	2
13	ВРЕИ.203621.021-07	Зеркало наружное широкоугольное IV класса *Mirror wide angle IV class*	1
*	САКД.458201.030	Зеркало наружное широкоугольное IV класса *Mirror wide angle IV class*	1
14	ВРЕИ.203621.022	Зеркало наружное бокового обзора V класса *Mirror of the lateral review V class*	1

*	САКД.458201.040	Зеркало наружное бокового обзора V класса *Mirror of the lateral review V class*	1
15	6430-8201010	Держатель зеркала (правый) *Header of a mirror right*	1
-	6430-8201011	Держатель зеркала (левый) *Header of a mirror left*	1
15**	6430-8201060	Держатель *Header*	2
16**	500-6103080	Пружина *Spring*	2
17**	6430-8201027	Пружина *Spring*	4
18**	6430-8201070	Кронштейн верхний правый *Bracket upper right*	2
-	6430-8201071	Кронштейн верхний левый *Bracket upper left*	2
19**	6430-8201072	Кронштейн *Bracket*	2
20**	6430-8201078-10	Фиксатор *Clamper*	2
21**	6430-8201080	Втулка *Bushing*	2
22**	6430-8201090	Ось *Axis*	2
23**	6430-8201098	Прокладка *Gasket*	4
24**	6430-8201099	Пробка *Plug*	2
25**	250640	Гайка М20х1.5-6Н *Nut*	4
26**	374232	Гайка М8-6Н *Nut*	2
27**	252005	Шайба 8 *Washer*	2
28**	252155	Шайба 8Л *Washer*	2
29**	7,938-40	Шарик 7,938-40 *Ball*	2
*	7,938-100	Шарик 7,938-100 *Ball*	2

*- Допускается замена

*- *Replacement is supposed*

**-Входит в сборку 6430-8201060 поз.15

**- *Enters into assembly 6430-8201060 position 15*

Рис.218 Установка спальных мест, шкафов и шторы 6430-8200010-020 (Лист 1)

Fig.218 Mounting of sleeper berse, curtains and cases 6430-8200010-020 (Page 1)

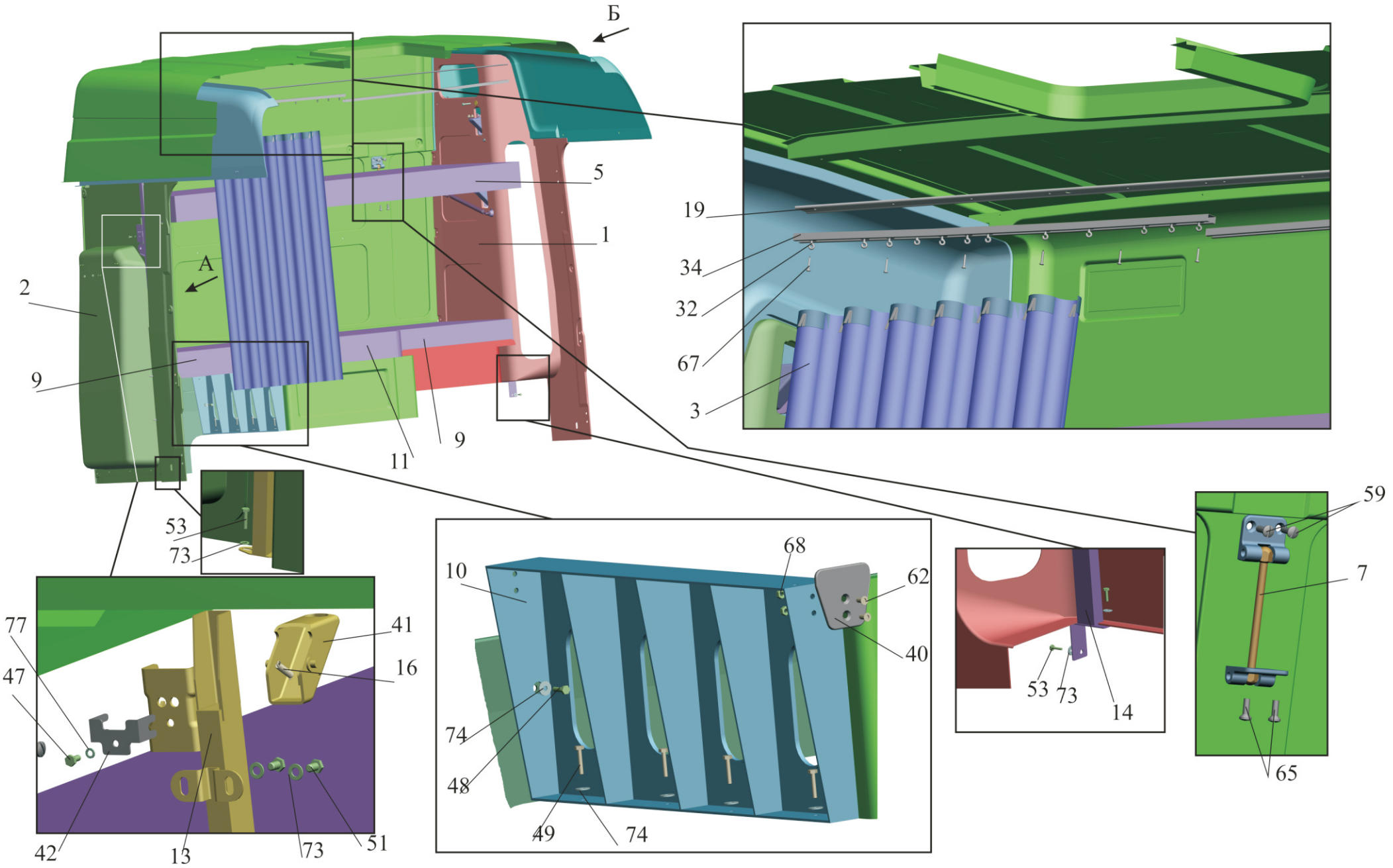

Рис.218 Установка спальных мест, шкафов и шторы 6430-8200010-020 (Лист 2)

Fig.218 Mounting of sleeper berse, curtains and cases 6430-8200010-020 (Page 2)

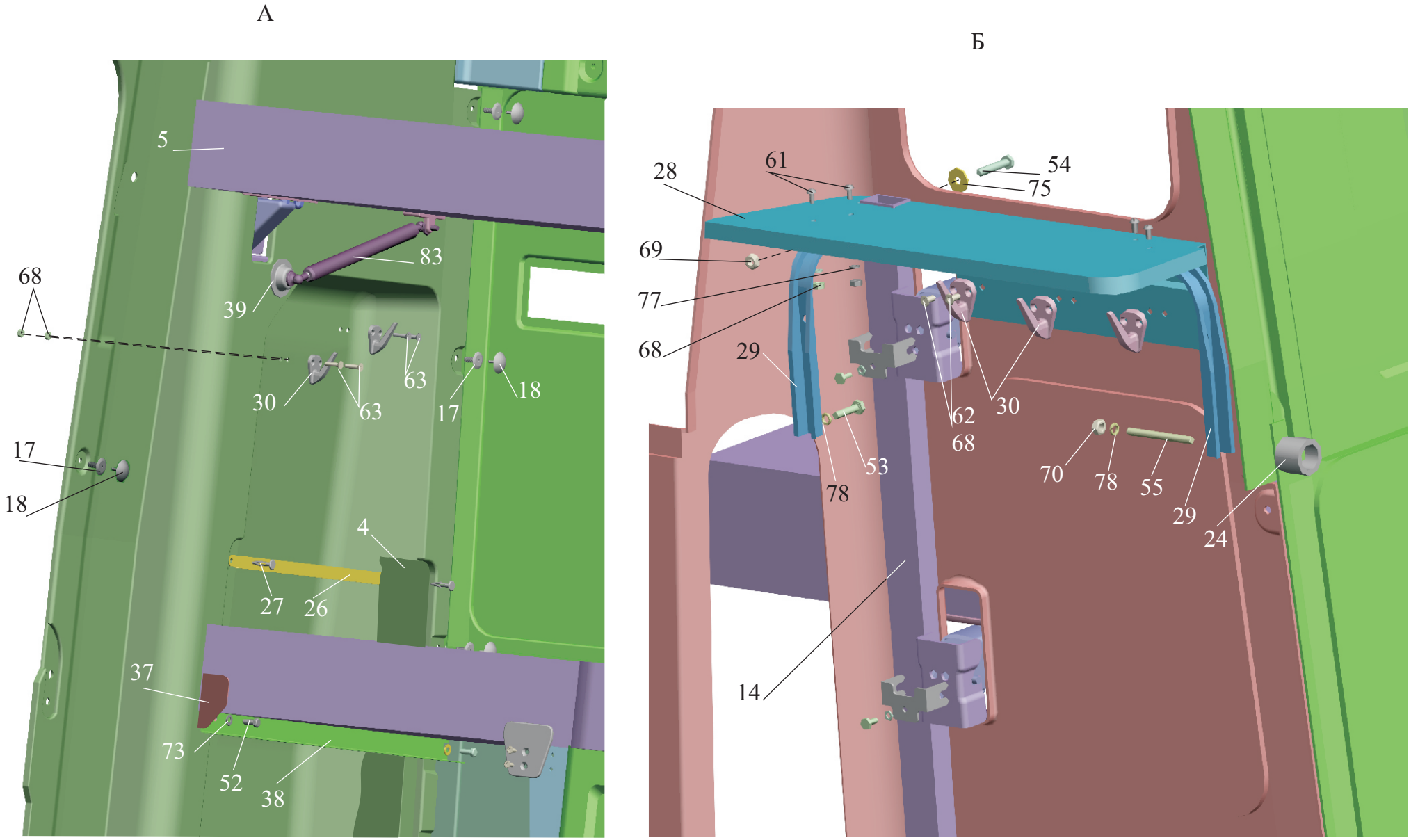

Рис. 218 Установка спальных мест, шкафов и шторы
6430-8200010-020
Fig.218 Mounting of sleeper berse, curtains and cases
6430-8200010-020.

Поз. Pos.	**№ детали** Part №	**Наименование** Description	**Количество** Quantity
1	6430-8007025	Стенка шкафа левая *Left wall of cupboard*	1
2	6430-8007028-020	Стенка шкафа правая *Right wall of cupboard*	1
3	6430-8205310	Штора спального места *Curtain of sleeping place*	2
4	6430-8007040-020	Панель шкафа *Panel of cupboard*	1
5	6430-8219170	Матрац *Mattress*	1
7	6430-8219214	Петля *Bracket*	2
9	6430-8219230	Подушка матраца *Cushion of mattress*	2
10	6430-8219246-010	Стенка средняя *Average wall*	1
11	6430-8219250	Подушка матраца *Cushion of mattress*	1
13	6430-8219260	Стойка правая *Right-hand post*	1
14	6430-8219261	Стойка левая *Left-hand post*	1
16	504B-6804080-10	Пружина *Spring*	4
17	6430-8219239-001	Держатель обивки *Lining holder*	12
18	6430-8219240-001	Фиксатор *Fixing arm*	12
19	6430-5702084	Накладка *Cover plate*	1
24	6430-8007030	Втулка *Bushing*	1
26	6430-8007042	Усилитель *Reinforcement*	1
27	6430-8007044	Держатель *Holder*	9
28	6430-8007045	Полка *Shelf*	1

29	6430-8007046	Кронштейн *Brackett*	2
30	5336-8202110	Крючок для одежды *Hook*	6
32	5336-8205316	Держатель шторы *Curtain holder*	25
34	6430-8205320	Направляющая шторы *Curtain guide*	2
37	6430-8219243	Упор *Stop*	2
38	6430-8219244	Опора правая *R.h. support*	1
39	6430-8219273	Кожух декоративный *Housing decorative*	2
40	6430-8219275	Упор *Stop*	1
41	6430-8219280	Основание фиксатора *Foundation fixing arm*	4
42	6430-8219296	Прижим *Hold down*	4
47	201416	Болт М6-6gx12 *Bolt*	4
48	201420	Болт М6-6gx20 *Bolt*	3
49	370536	Болт М6-6gx30 *Bolt*	4
51	201452	Болт М8-6gx12 *Bolt*	2
52	201456	Болт М8-6gx20 *Bolt*	2
53	201460	Болт М8-6gx30 *Bolt*	3
54	201464	Болт М8-6gx40 *Bolt*	1
55	215543	Шпилька М8х65 *Stud*	1
61	220102	Винт М6х10 *Screw*	4
62	231604	Винт 2М6-6gx14 *Screw*	8
63	231608	Винт2М6-6gx22 *Screw*	6
65	233126-02	Винт2М8-6gx25 *Screw*	8
67	240822	Винт М4х25 *Screw*	12
68	250508	Гайка М6-6Н *Nut*	14

69	250510	Гайка М8-6Н *Nut*	1
70	250511	Гайка М8х1-6Н *Nut*	1
73	252005	Шайба 8 *Washer*	6
74	252037	Шайба 6 *Washer*	7
75	252038	Шайба 8 *Washer*	1
77	252154	Шайба 6Л *Washer*	8
78	252155	Шайба 8Л *Washer*	2
83	11.8407010-40	Пружина газовая *Spring gas*	2
	LIFT-O-MAT 2221 YT*	Пружина газовая *Spring gas*	-

*-Допускаемая замена
permissible replacement

Рис. 219 Установка поручней в кабине 6430-8200030

Fig. 219 Installation of grab handles in cab 6430-8200030

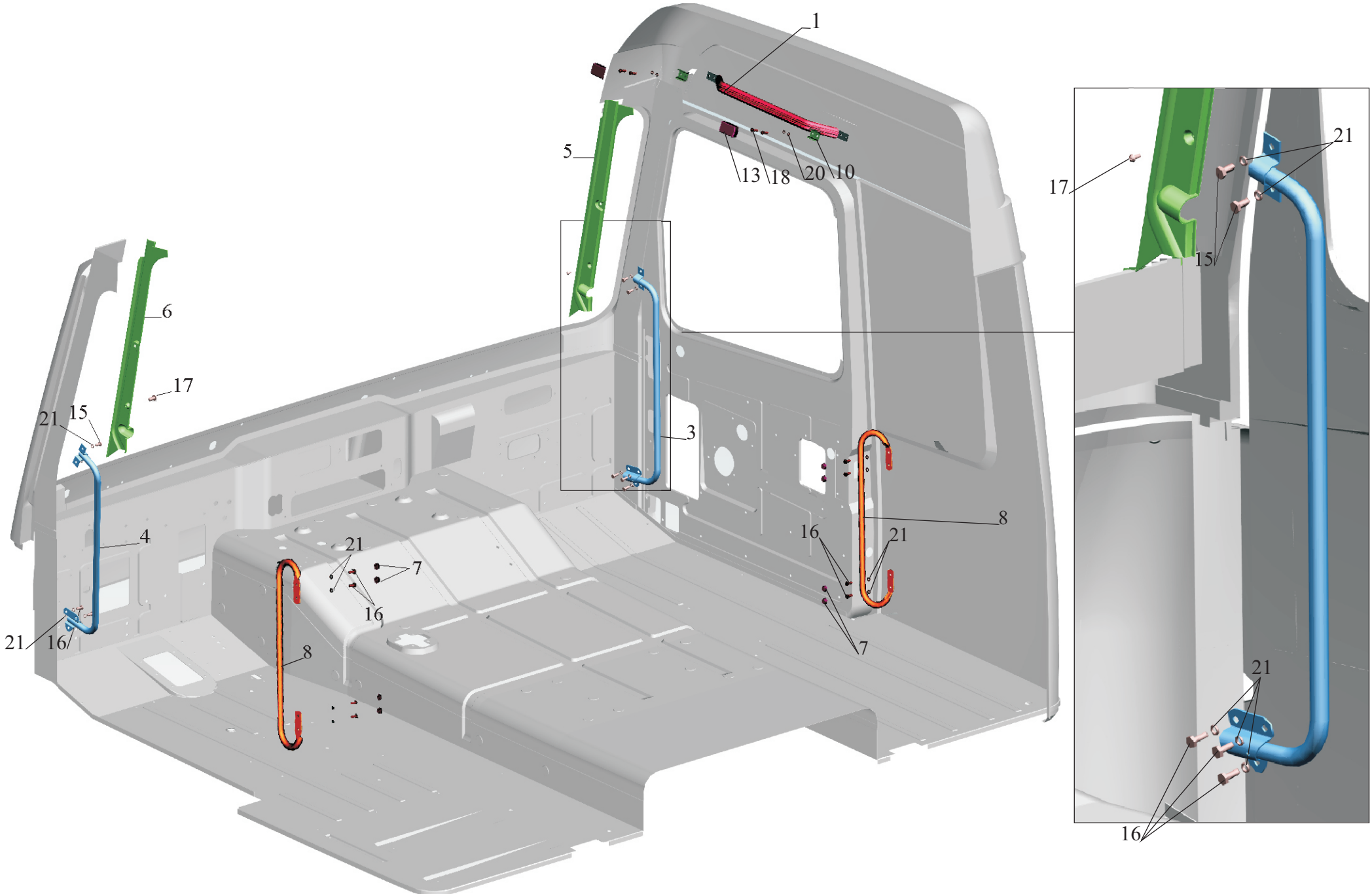

Рис. 219 Установка поручней в кабине 6430-8200030.
Fig. 219 Installation of grab handles in cab 6430-8200030.

Поз. Pos.	**№ детали** Part №	**Наименование** Description	**Количество** Quantity
1.	64221-8202040	Поручень *Grab handle*	1
3	6430-8202054	Поручень *Grab handle*	1
4	6430-8202055	Поручень *Grab handle*	1
5	6430-5302020	Накладка *Cover plate*	1
6	6430-5302021	Накладка *Cover plate*	1
7	64221-8201094	Колпачек *Cap*	8
8	6430-8202032	Поручень *Grab handle*	2
10	64221-8202078	Держатель *Holder*	2
13	64221-8202082	Накладка *Cover plate*	2
15	201454	Болт М8-6gx16 *Bolt*	4
16	201456	Болт М8-6gx20 *Bolt*	14
17	220103	Винт М6-6gx12 Screw	2
18	220107	Винт М6-6gx20 Screw	4
20	252154	Шайба 6Л *Washer*	4
21	252155	Шайба 8Л *Washer*	18

Рис. 220 Установка полки, штор, козырька 6430-8200034

Fig. 220 Installation Curtains and sun visor 6430-8200034

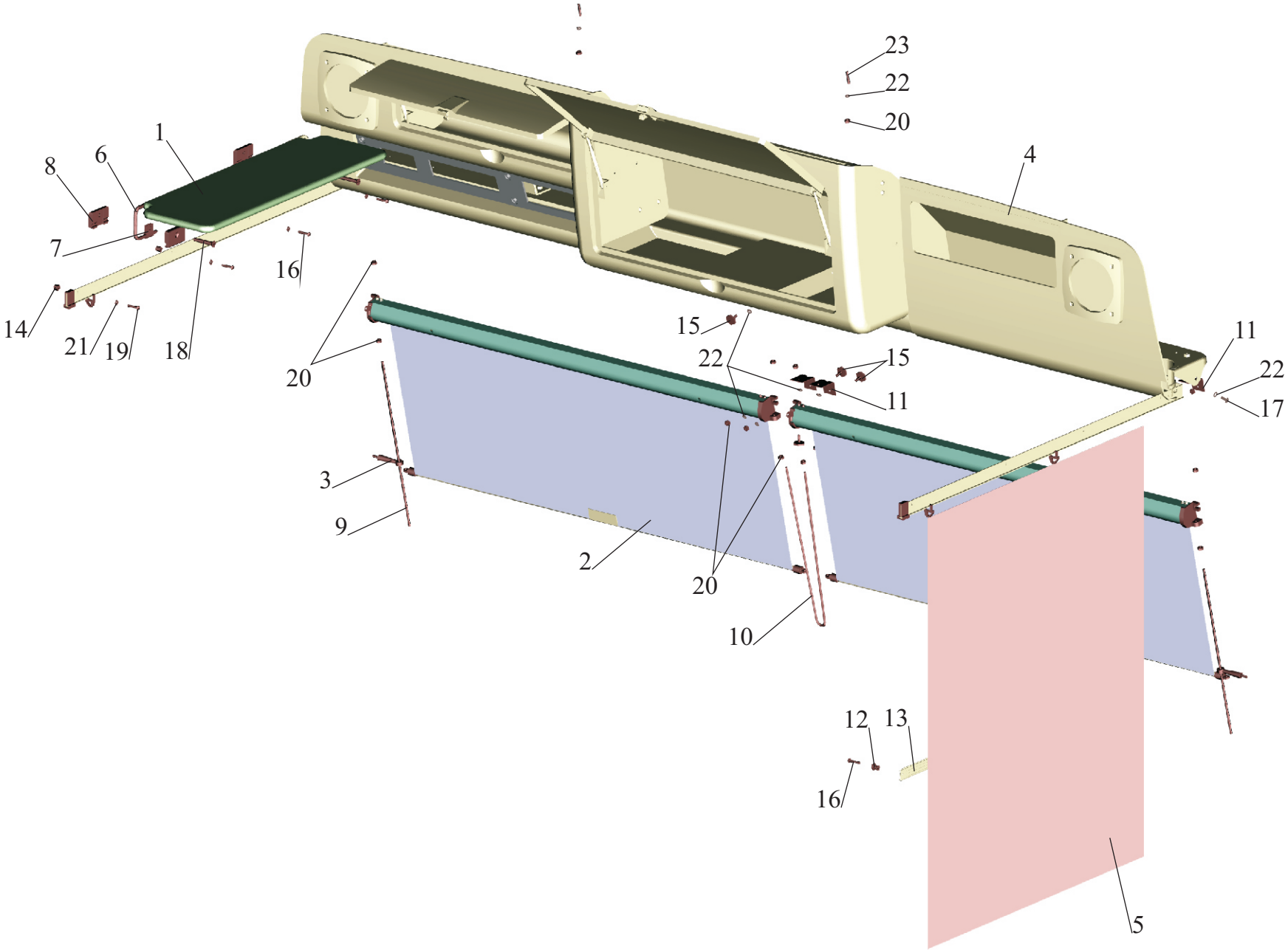

Рис. 220 Установка полки, штор, козырька 6430-8200034
Fig. 220 Installation Curtains and sun visor 6430-8200034

Поз. Pos.	**№ детали** Part №	**Наименование** Description	**Количество** Quantity
1.	6430-8204010	Козырек противосолнечный *Sun visor*	1
2.	6430-8204110	Штора противосолнечная *Sun curtain*	2
3.	5336-8204170	Кронштейн *Bracket*	2
4.	6430-8216008	Полка *Shelf*	1
5.	6430-8205010	Штора круговая *Curtain*	2
6.	64221-8204028	Ось *Axis*	2
7.	64221-8204048	Фиксатор *Fixing*	2
8.	64221-8204053	Кронштейн *Bracket*	4
9.	5336-8204144	Штанга боковая *Lateral rod*	2
10.	5336-8204164	Штанга средняя *Middle rod*	1
11.	6430-8204176	Кронштейн *Bracket*	4
12.	64221-8205049	Держатель *Holder*	2
13.	64221-8205060	Держатель *Holder*	2
14.	5336-8205067	Втулка *Bush*	10
15.	201418	Болт М6-6gx16 *Bolt*	8
16.	373762	Винт 2-5x2x25.10 *Screw*	8
17.	220103	Винт М6-6gx12 *Screw*	2
18.	231674	Винт 2М8-6gx45 *Screw*	2
19.	373763	Винт 2-5x2x40.10 *Screw*	4
20.	250508	Гайка М6-6Н *Nut*	14
21	375800-02	Шайба 4 *Washer*	10

22.	252154	Шайба 6Л *Washer*	13
23.	373160-10	Шпилька М6х21 *Cotter pin*	2

Рис. 221 Штора противосолнечная 6430-8204110.

Fig. 221 Sun curtain 6430-8204110.

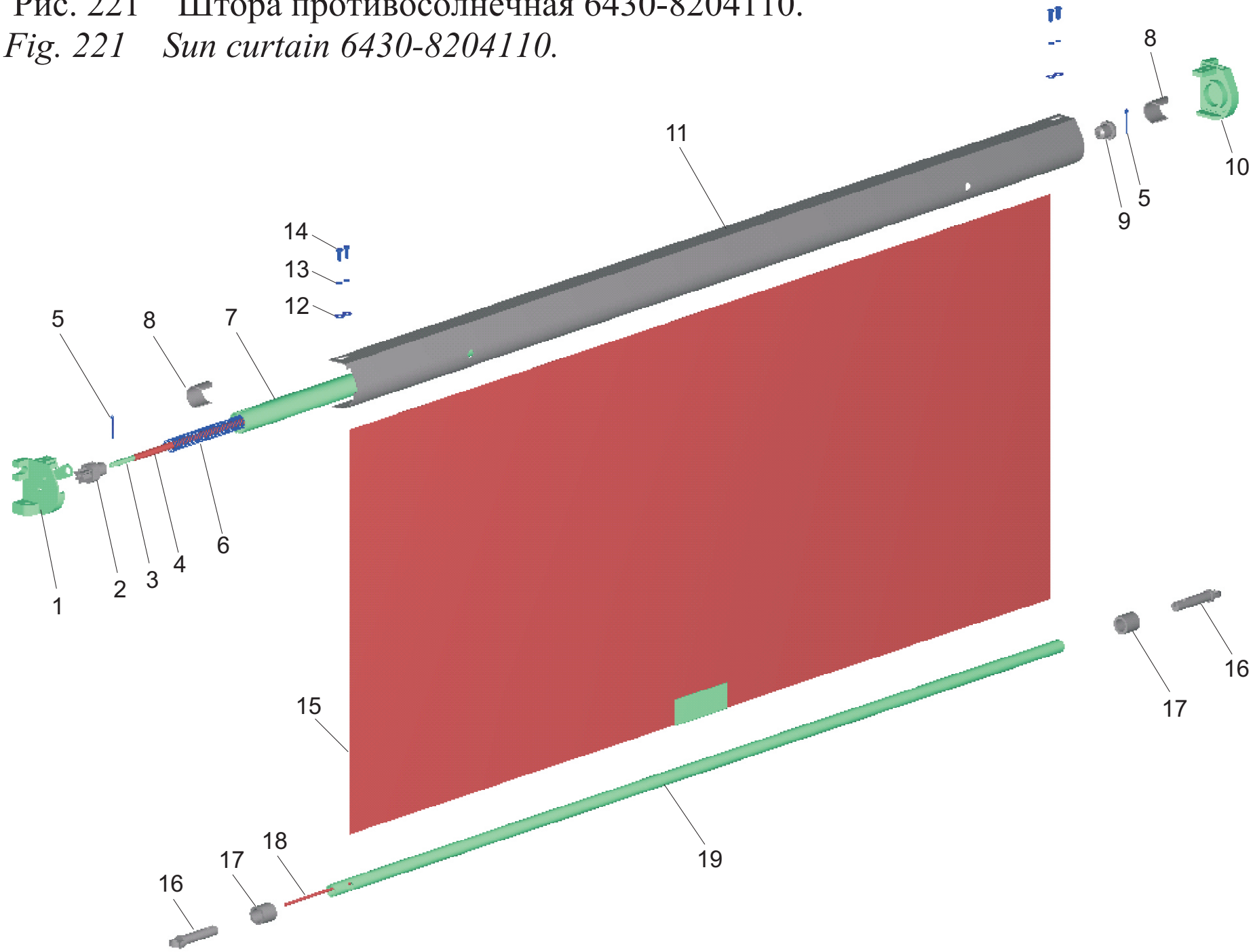

Рис. 221 Штора противосолнечная 6430-8204110
Fig. 221 Sun curtain 6430-8204110

Поз. Pos.	**№ детали** Part №	**Наименование** Description	**Количество** Quantity
1.	5336-8204129	Кронштейн левый *Left bracket*	2
2.	5336-8204146-10	Храповик шторки *Ratchet of curtain*	2
3.	5336-8204152	Ось *Axis*	2
4.	5336-8204154	Чехол оси *Axis jacket*	2
5.	258013	Шплинт 2х16 *Cotter pin*	4
6.	5336-8204160	Пружина *Spring*	2
7.	6430-7204156	Барабан *Drum*	2
8.	5336-8204148	Скоба *Clamp*	4
9.	5336-8204162	Держатель пружины *Spring holder*	2
10.	5336-8204130	Кронштейн правый *Right bracket*	2
11.	6430-8204158	Кожух шторки *Housing of curtain*	2
12.	252132	Шайба 4 *Washer*	8
13.	252002	Шайба 4 *Washer*	8
14.	220051	Винт М4 – 6g х 10 *Bolt*	8
15.	6430-8204112	Полотно шторки *Cloth curtain*	2
16.	5336-8204124	Ползушка *Slide arm*	4
17.	5336-8204142	Втулка *Bush*	4
18.	6430-8204126	Связующая ползушек *Tie of slide arm*	2
19.	6430-8204122	Держатель шторки *Curtain holder*	2

Рис. 222 Полка 6430-8216008.

Fig. 222 Shelf 6430-8216008.

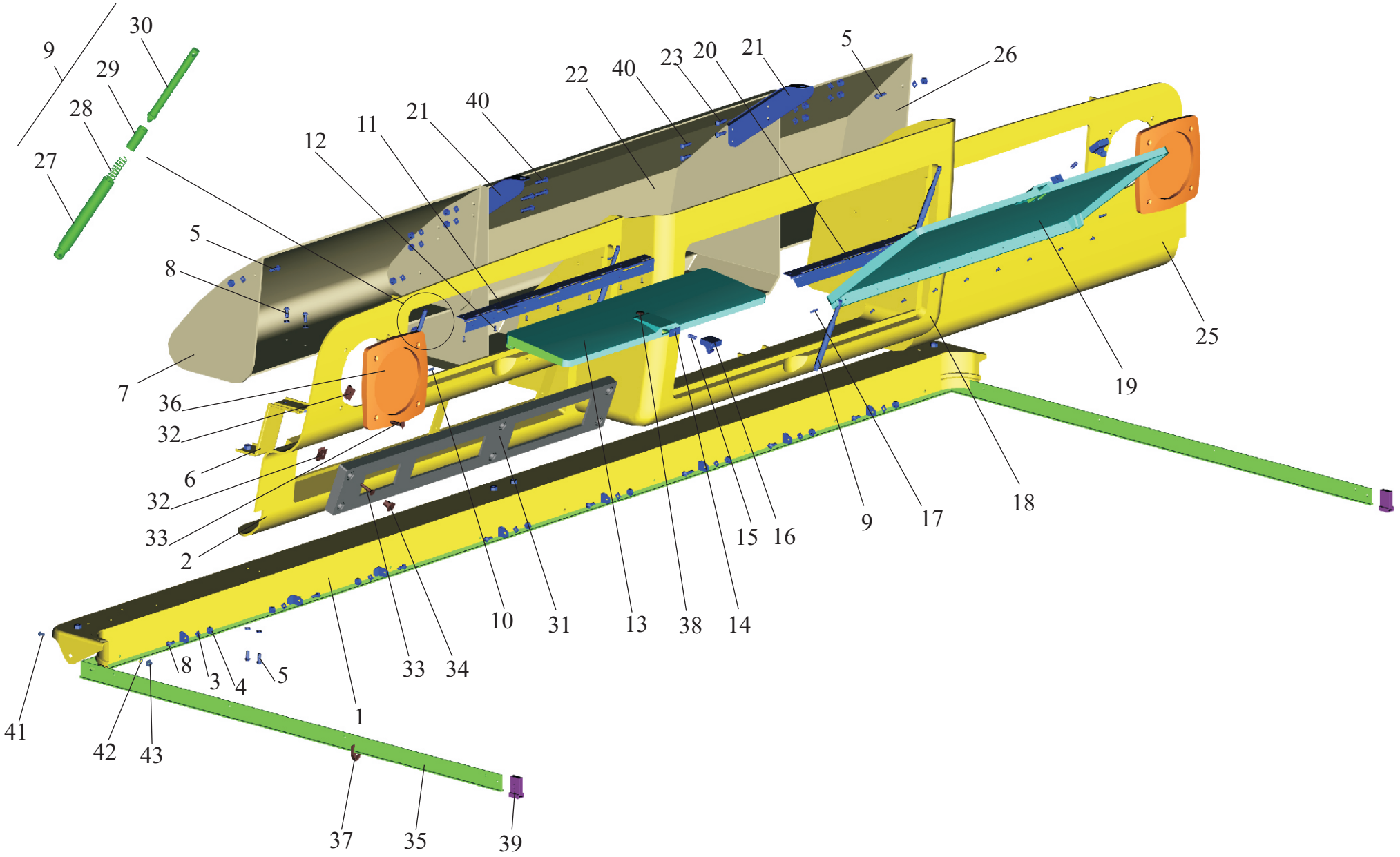

Рис. 222 Полка 6430-8216008
Fig. 222 Shelf 6430-8216008

Поз. Pos.	**№ детали** Part №	**Наименование** Description	**Количество** Quantity
1.	6430-8216010	Дно полки *Shelf bottom*	1
2.	6430-8216033-001	Панель полки левая *Left shelf panel*	1
3.	252174	Шайба 2.6 *Washer*	22
4.	250508	Гайка М6-6Н *Nut*	18
5.	201420	Болт М6-6g x 20 *Bolt*	2
6.	6430-8216020	Кронштейн *Bracket*	1
7.	6430-8216045	Ящик левый *Left box*	1
8.	201418	Болт М6-6g x 16 *Bolt*	12
9.	6430-8216070-001	Упор *Stop*	4
10.	377352	Штифт 4x22 *Set pin*	4
11.	6430-8216049	Петля левая *Left hinge*	1
12.	255026	Заклепка 3x8 *Rivet*	30
13.	6430-8216053	Крышка левая *Left cover*	1
14.	6430-8216063	Упор *Stop*	2
15.	97583-8502569-010	Пружина *Spring*	2
16.	6430-8216062	Защелка *Coth*	2
17.	377357	Штифт 4x17 *Set pin*	4
18.	6430-8216034-001	Панель полки средняя *Center shelf panel*	1
19.	6430-8216052	Крышка средняя *Center cover*	1
20.	6430-8216054	Петля средняя *Center hinge*	1
21.	6430-8216022	Кронштейн средний *Center bracket*	1

-	6430-8216023	Кронштейн средний *Center bracket*	1
22.	6430-8216046	Ящик средний *Center box*	1
23.	234657-10	Винт 2М6-6g x 20 *Screw*	2
25.	6430-8216032-001	Панель полки правая *Right shelf panel*	1
26.	6430-8216044	Ящик правый *Right box*	1
27.	6430-5325272	Корпус *Body*	1
28.	6430-8216071	Пружина *Spring*	1
29.	6430-5325277	Втулка *Bush*	1
30.	6430-5325276	Шток *Rod*	1
31	6430-7901084	Панель электрооборудования *Panel*	1
32	6430-5325264	Держатель *Holder*	14
33	373762	Винт 2-5x25.10 *Screw*	14
34	6430-7901088	Заглушка *Plug*	6
35	6430-8205330	Направляющая шторы *Curtain guide*	1
36	6430-7901071	Основание *Base*	2
37	5336-8205050	Держатель *Holder*	34
38	6430-8216059	Заглушка *Plug*	2
39	64221-8205532	Ограничитель *Limiter*	2
40	201422	Болт М6-6g x 25 *Bolt*	6
41	220051	Винт М4-6gx10 *Screw*	10
42	252035	Шайба 4 *Washer*	10
43	250462	Гайка М4-6Н *Nut*	10

Рис. 223 Установка облицовки и боковых щитков 6430-8400018.

Fig. 223 Installation of facing and side flaps 6430-8400018

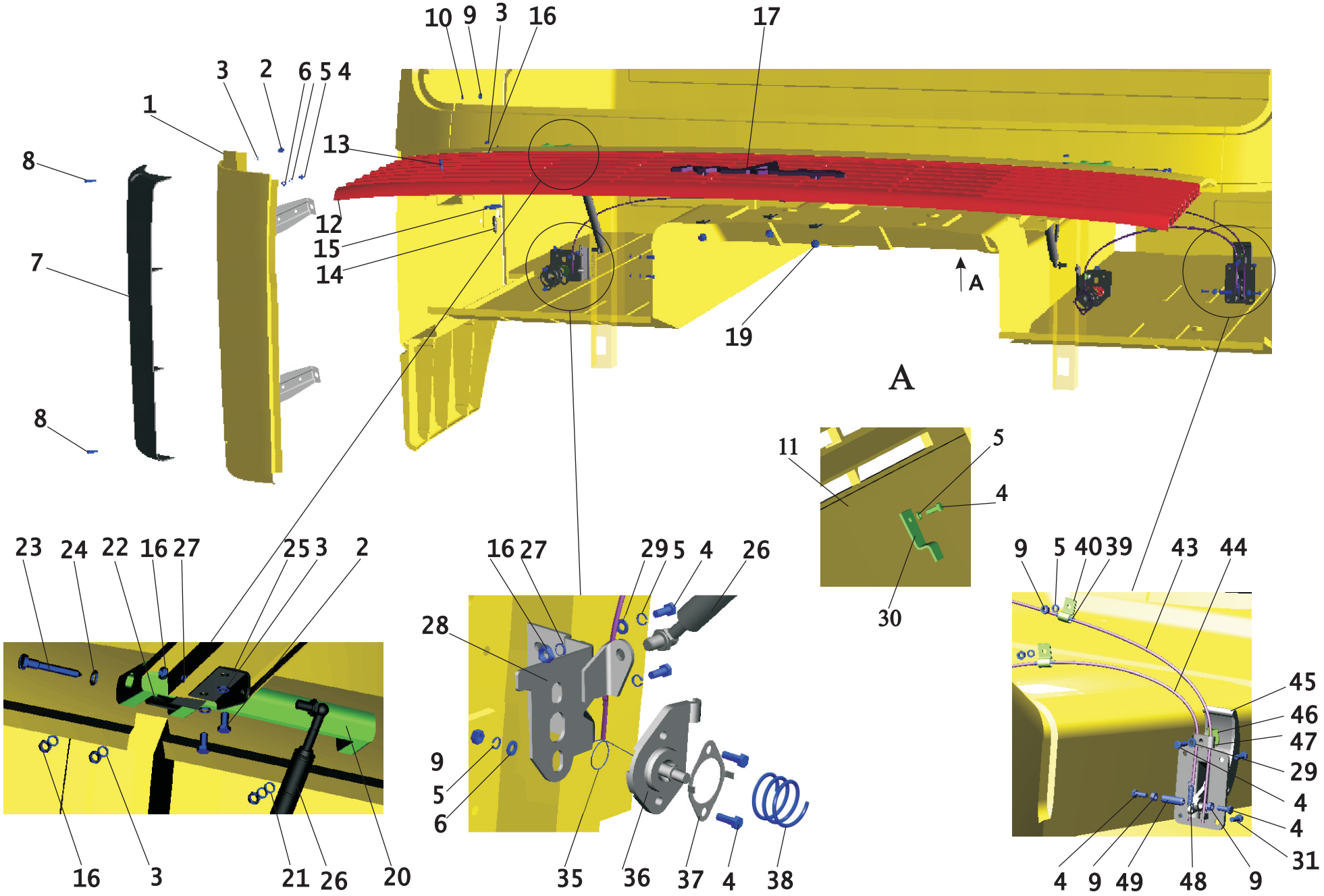

Рис. 223 Установка облицовки и боковых щитков 6430-8400018.
Fig. 223 Installation of facing and side flaps 6430-8400018

Поз. Pos.	**№ детали** Part №	**Наименование** Description	**Количество** Quantity
1	6430-5301036	Панель передка боковая правая *Right side body front panel*	1
-	6430-5301037	Панель передка боковая левая *Left side body front panel*	1
2	201454	Болт М8-6gx16 *Bolt*	8
3	252135	Шайба 8Т *Washer*	14
4	201418	Болт М6-6gx16 *Bolt*	19
5	252134	Шайба 6Т *Washer*	19
6	252037	Шайба 6 *Washer*	12
7	6430-8401126	Щиток боковой правый *Right side flap*	1
	6430-8401127	Щиток боковой левый *Left side flap*	1
8	220110	Винт М6-6gx28 *Screw*	4
9	250508	Гайка М6-6Н *Nut*	14
10	252154	Шайба 6Л *Washer*	4
11	6430-5301012	Панель передка *Body front panel*	1
12	6430-8401020-020	Облицовка *Facing*	1
-	6430-8401020-021*	Облицовка *Facing*	1
13	233064-01	Винт 2М6-6gx14 *Screw*	8
14	6430-8406022	Фиксатор *Lock*	2
15	6430-8406039	Шайба *Washer*	2
16	250510	Гайка М8-6Н *Nut*	9
17	6430-8401300	Знак заводской *Manufacturer‘s emblem*	1

19	6422-3724544	Гайка *Nut*	3
20	6430-8202034	Поручень *Handrail*	2
21	375533	Шайба 8 *Washer*	2
22	6430-5301046	Петля *Hinge*	2
23	6430-8202037	Ось *Axis*	2
24	252156	Шайба 10Л *Washer*	2
25	6430-8401112	Кронштейн (правый) *Bracket (right)*	1
	6430-8401113	Кронштейн (левый) *Bracket (left)*	1
26	11.8407010-030	Пружина газовая *Pneumatic spring*	2
27	252155	Шайба 8Л *Washer*	7
28	6430-8406090	Кронштейн (правый) *Right bracket (right)*	1
	6430-8406091	Кронштейн (левый) *Left bracket (left)*	1
29	252004	Шайба 6 *Washer*	5
30	6430-8401049	Прижим *Hold down*	4
35	6430-8406024-010	Пружина *Spring*	2
36	6430-8406018-010	Корпус замка (правый) *Lock body (right)*	1
	6430-8406019-010	Корпус замка (левый) *Lock body (left)*	1
37	6430-8406088	Прижим *Hold down*	2
38	200-3401130	Пружина *Spring*	2
39	500-1104541-Б	Втулка *Bush*	3
40	315412	Кляммер *Clamp*	4
43	6430-8406071-010	Трос *Cable*	1
44	6430-8406070-010	Трос *Cable*	1
45	6430-8406040	Привод замка *Lock drive*	1

46	6430-8406064	Кронштейн *Bracket*	1
47	6430-8406075	Прижим *Hold down*	1
48	6430-8406053	Пружина *Spring*	1
49	6430-8406056	Ось *Axis*	1

*-Допускается замена

Рис. 224 Установка оперения

Fig. 224 Installation of plumage

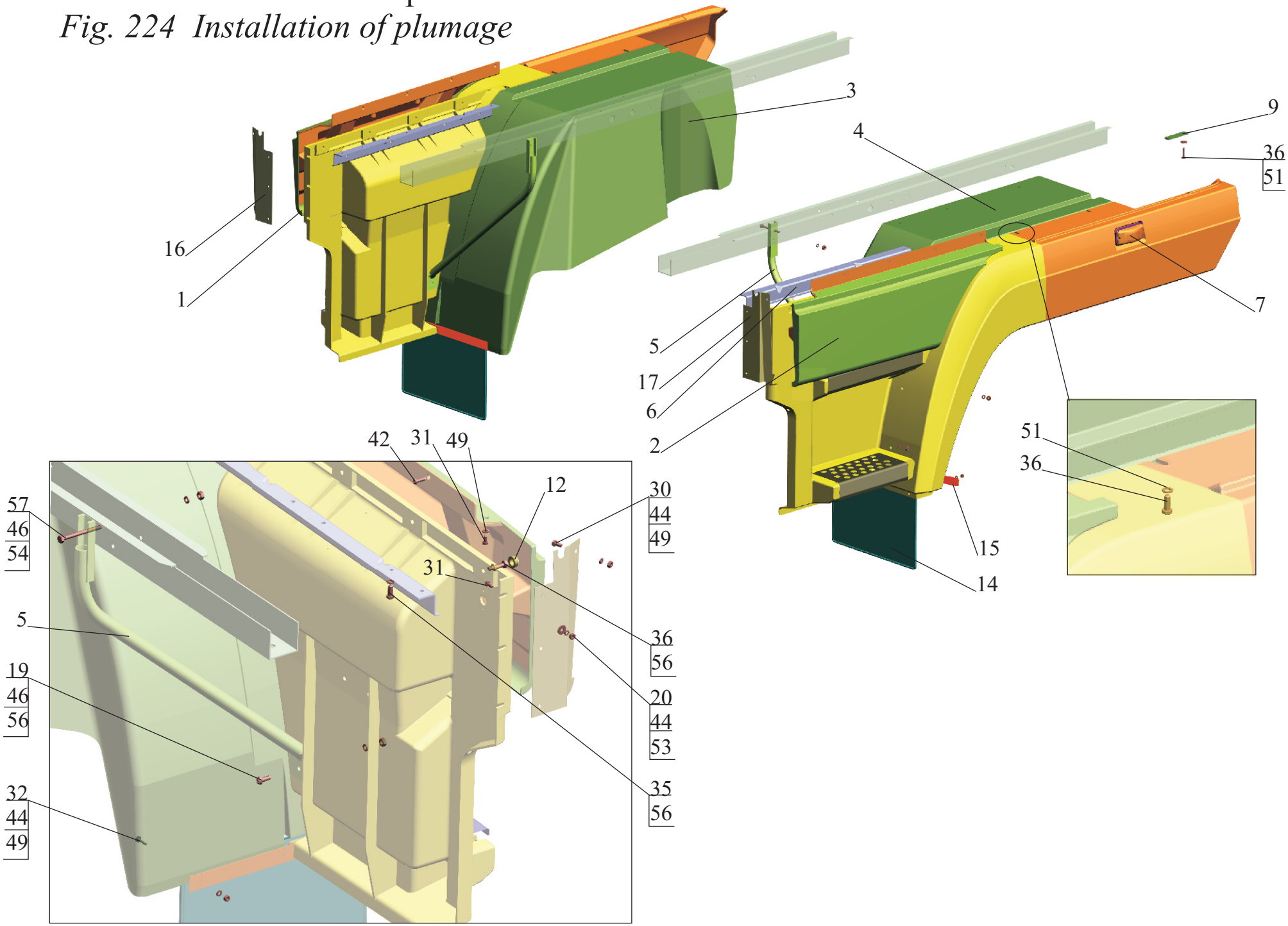

Рис. 224 Установка оперения
Fig. 224 Installation of plumage

Поз. Pos.	**№ детали** Part №	**Наименование** Description	**Количество** Quantity	
			6430-8400020-050	**6430-8400020-041**
1	6312-6101032	Панель нижняя *Right panel lower*	1	1
2	6312-6101033	Панель нижняя *Left panel lower*	1	1
3	6312-8400010-010	Оперение *Plumage*	1	-
	6312-8400010-001		-	1
4	6312-8400011-010	Оперение *Plumage*	1	-
	6312-8400011-001		-	1
5	6312-8405086	Растяжка *Bracing wire*	-	2
6	6312-8405045	Кронштейн *Bracket*	2	2
7	6430-3700150	Установка боковых указателей поворота *Installation of lateral indicators of turn*	1	1
-	6430-3700150-700	Установка боковых указателей поворота *Installation of lateral indicators of turn*	1	1
9	5336-1703345	Ребро *Stiffener*	2	2
12	64221-8201094	Колпачок *Cap*	8	8
14	6430-8403276	Брызговик крыла *Fender mudguard*	2	2
15	6430-8403278	Пластина *Plate*	2	2
16	6430-8405038	Панель правая *The panel right*	1	1
17	6430-8405039	Панель левая *The panel left*	1	1
19	401025	Винт 2М8-6gх20 *Screw*	-	2
20	252037	Шайба 6 *Washer*	6	6

30	201416	Болт М6-6gx12 *Bolt*	4	4
31	201418	Болт М6-6gx16 *Bolt*	14	14
32	201420	Болт М6-6gx20 *Bolt*	6	6
35	201456	Болт М8-6gx20 *Bolt*	6	6
36	201460	Болт М8-6gx30 *Bolt*	22	22
42	233064-01	Винт 2М6-6gx14 *Screw*	8	8
44	250508	Гайка М6-6Н *Nut*	16	16
46	250510	Гайка М8-6Н *Nut*	-	4
49	252004	Шайба 6 *Washer*	14	14
51	252038	Шайба 8 *Washer*	14	14
53	252134	Шайба 6Т *Washer*	10	10
54	252135	Шайба 8Т *Washer*	-	2
56	252270	Шайба 8 *Washer*	14	16
57	370742	Болт М8-6gx80 *Bolt*	-	2

Рис. 225 Оперение

Fig. 225 Plumage

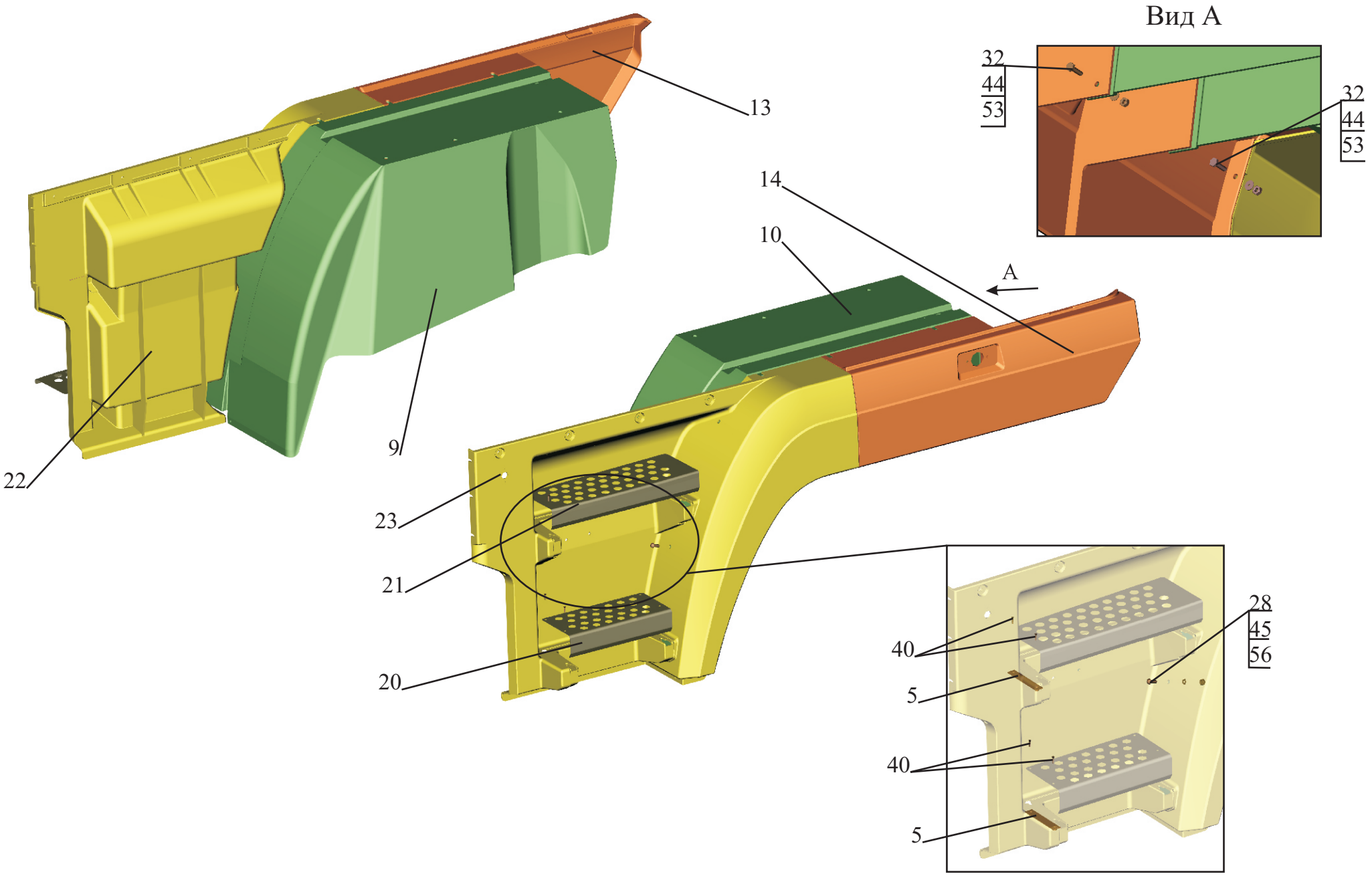

Рис. 225 Оперение
Fig. 225 Plumage

Поз. Pos.	**№ детали** Part №	**Наименование** Description	**Количество** Quantity			
			6312-8400011-001	6312-8400010-001	6312-8400011-010	6312-8400010-010
5	6312-8405093	Пластина *Plate*	4	4	4	4
9	6312-8403014-001	Панель крыла внутренняя правая *The panel covered internal right*	-	1	-	-
-	6312-8403014-010	Панель крыла внутренняя правая *The panel covered internal right*	-	-	-	1
10	6312-8403015-001	Панель крыла внутренняя левая *The panel covered internal left*	1	-	-	-
-	6312-8403015-010	Панель крыла внутренняя левая *The panel covered internal left*	-	-	1	-
13	6312-8403020-010	Панель крыла наружная правая *The panel covered external right*	-	1	-	1
14	6312-8403021-010	Панель крыла наружная левая *The panel covered external left*	1	-	1	-
20	6312-8405021	Подножка средняя *Middle step*	1	1	1	1
21	6312-8405023	Подножка верхняя *Top step*	1	1	1	1
22	6312-8405024-010	Подножка *Right step*	-	1	-	1
23	6312-8405025-010	Подножка *Left step*	1	-	1	-
28	401025	Винт 2М8-6gx20 *Screw*	4	4	4	4
32	201420	Болт М6-6gx20 *Bolt*	4	4	4	4
40	231608	Винт 2М6-6gx22 *Screw*	8	8	8	8
44	250508	Гайка М6-6Н *Nut*	4	4	4	4
45	250510	Гайка М8-6Н *Nut*	4	4	4	4
53	252174	Шайба *Washer*	4	4	4	4
56	252270	Шайба 8 *Washer*	4	4	4	4

Рис.226 Установка механизма подъема кабины

Fig.226 Installation cab tilting mechanism

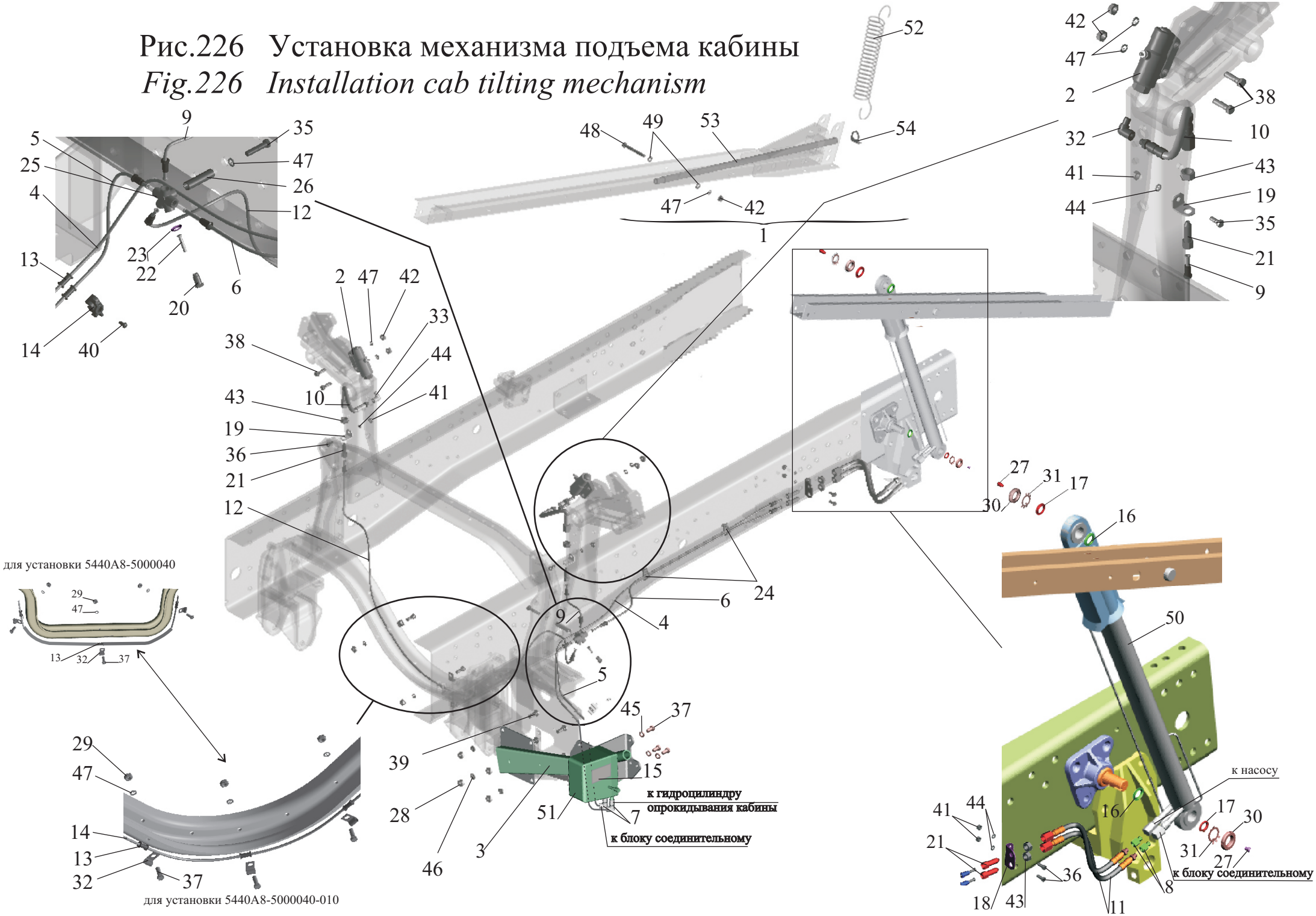

Рис. 226 Установка механизма подъема кабины
Fig. 226 Installation cab tilting mechanism

Поз. Pos.	**№ детали** Part №	**Наименование** Description	**Количество** Quantity	
			5440А8-5000040	**5440А8-5000040-010**
1.	6430-3900041	Укладка рычага подъема кабины *Packing elevating lever cab*	1	1
2	6430-5003100	Гидроцилиндр замка кабины *Cab lock hydraulic cylinder*	2	2
3	5440А9-5004074	Кронштейн *Bracket*	1	1
4	64302-5009055	Трубопровод *Pipeline*	1	1
5	64302-5009058	Трубопровод *Pipeline*	1	1
6	64302-5009060	Трубопровод *Pipeline*	1	1
7	544004-5009064	Переходник *Adapter*	2	2
8	544004-5009069	Переходник *Adapter*	2	2
9	64302-5009150	Трубопровод *Pipeline*	1	1
10	5336-5009160	Шланг *Hose*	2	2
11	6430-5009160	Шланг *Hose*	2	2
12	64302-5009182	Трубопровод *Pipeline*	1	-
-	64302-5009184	Трубопровод *Pipeline*	-	1
13	500-1104541-Б	Втулка *Bush*	5	5
14	8950-3506168	Хомут *Clip*	1	1
15	6430-3903116	Табличка информационная насоса механизма подъема кабины *Tablet informational pump lifting mechanism cab*	1	1
16	544004-5003086	Шайба *Washer*	2	2
17	555003-5003086	Шайба *Washer*	2	2

18	5336-5009062	Кронштейн *Bracket*	1	1
19	64302-5009062	Кронштейн *Bracket*	2	2
20	6422-5009064	Гайка упорная *Nut persistent*	1	1
21	6422-5009069	Переходник *Adapter*	4	4
22	6430-5009070	Заглушка *Blank plug*	1	1
23	5440-5009072	Прокладка *Gasket*	1	1
24	64221-5009072	Держатель *Carrier*	2	2
25	6430-5009155	Блок соединительный *Connection block*	1	1
26	6430-5009176	Втулка *Bush*	1	1
27	5549-8607246	Пробка *Plug*	2	2
28	250514	Гайка М12-6Н *Nut*	4	4
29	250612	Гайка М10-6Н *Nut*	3	3
30	375034	Гайка М24х1,5-6Н *Nut*	2	2
31	376204	Шайба 24 *Washer*	2	2
32	379224	Кляммер *Clamp*	3	3
33	402720	Угольник *Elbow*	2	2
35	200324	Болт М10-6gх75 *Bolt*	1	1
36	201456	Болт М8-6gх20 *Bolt*	4	4
37	201495	Болт М10-6gх20 *Bolt*	6	6
38	201501	Болт М10-6gх35 *Bolt*	4	4
39	201538	Болт М12-6gх25 *Bolt*	4	4
40	220109	Винт М6-6gх25 *Screw*	1	1
41	250510	Гайка М8-6Н	4	4

		Nut		
42	250512	Гайка М10-6Н *Nut*	5	5
43	250559	Гайка М14х1,5-6Н *Nut*	4	4
44	252135	Шайба 8Т *Washer*	4	4
45	252136	Шайба 10 ОТ *Washer*	3	3
46	252137	Шайба 12 ОТ *Washer*	4	4
47	252156	Шайба 10Л *Washer*	9	9
48	370867	Болт М10-6gх90 *Bolt*	1	1
49	252006	Шайба 10 *Washer*	2	2
50	FHZ 40/25-540-103074.4 “WEBER-HYDRAULIK”	Гидроцилиндр МПК *Hydraulic cylinder*	1	1
51	FHP 267A-103037.0 (LINKS) “WEBER-HYDRAULIK”	Насос *Pump*	1	1
52	200В-2703146	Пружина *Spring*	1	1
53	64221-3901084-01	Рычаг *Lever*	1	1
54	64226-3901085	Прижим *Hold down*	1	1

Рис.227 Установка механизма подъема кабины

Fig.227 Installation cab tilting mechanism

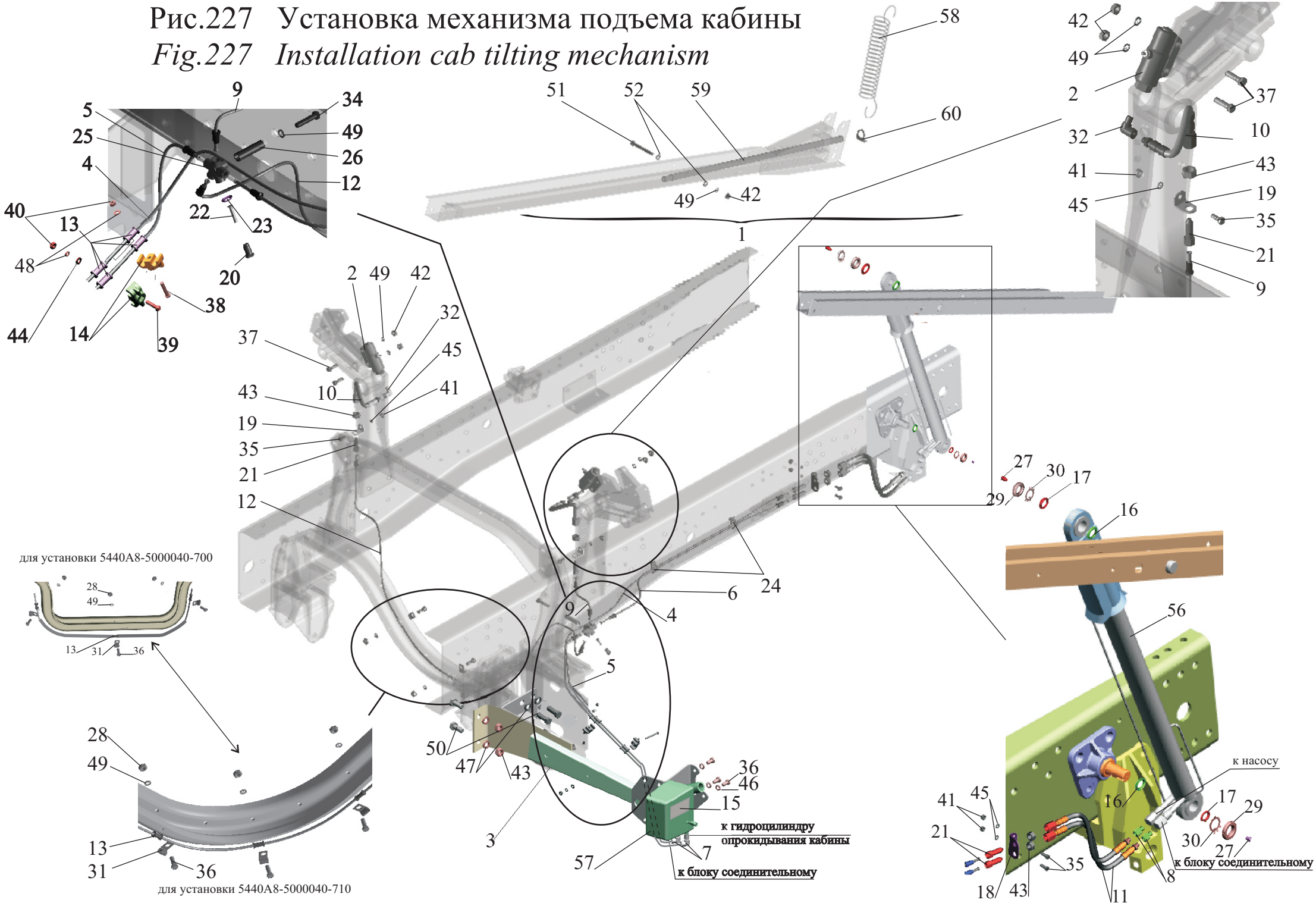

Рис. 227 Установка механизма подъема кабины
Fig. 227 Installation cab tilting mechanism

Поз. Pos.	**№ детали** Part №	**Наименование** Description	**Количество** Quantity	
			5440A8-5000040-700	**5440A8-5000040-710**
1.	6430-3900041	Укладка рычага подъема кабины *Packing elevating lever cab*	1	1
2	6430-5003100	Гидроцилиндр замка кабины *Cab lock hydraulic cylinder*	2	2
3	5440A8-5004074	Кронштейн *Bracket*	1	1
4	64302-5009055-700	Трубопровод *Pipeline*	1	1
5	64302-5009058-700	Трубопровод *Pipeline*	1	1
6	64302-5009060	Трубопровод *Pipeline*	1	1
7	544004-5009064	Переходник *Adapter*	2	2
8	544004-5009069	Переходник *Adapter*	2	2
9	64302-5009150	Трубопровод *Pipeline*	1	1
10	5336-5009160	Шланг *Hose*	2	2
11	6430-5009160	Шланг *Hose*	2	2
12	64302-5009182	Трубопровод *Pipeline*	1	-
-	64302-5009184	Трубопровод *Pipeline*	-	1
13	500-1104541-Б	Втулка *Bush*	7	7
14	8950-3506168	Хомут *Clip*	2	2
15	6430-3903116	Табличка информационная насоса механизма подъема кабины *Tablet informational pump lifting mechanism cab*	1	1
16	544004-5003086	Шайба *Washer*	2	2
17	555003-5003086	Шайба *Washer*	2	2

18	5336-5009062	Кронштейн *Bracket*	1	1
19	64302-5009062	Кронштейн *Bracket*	2	2
20	6422-5009064	Гайка упорная *Nut persistent*	1	1
21	6422-5009069	Переходник *Adapter*	4	4
22	6430-5009070	Заглушка *Blank plug*	1	1
23	5440-5009072	Прокладка *Gasket*	1	1
24	64221-5009072	Держатель *Carrier*	2	2
25	6430-5009155	Блок соединительный *Connection block*	1	1
26	6430-5009176	Втулка *Bush*	1	1
27	5549-8607246	Пробка *Plug*	2	2
28	250612	Гайка М10-6Н *Nut*	3	3
29	375034	Гайка М24х1,5-6Н *Nut*	2	2
30	376204	Шайба 24 *Washer*	2	2
31	379224	Кляммер *Clamp*	3	3
32	402720	Угольник *Elbow*	2	2
34	200324	Болт М10-6gх75 *Bolt*	1	1
35	201456	Болт М8-6gх20 *Bolt*	4	4
36	201495	Болт М10-6gх20 *Bolt*	6	6
37	201501	Болт М10-6gх35 *Bolt*	4	4
38	220109	Винт М6-6gх25 *Screw*	1	1
39	220121	Винт М6-6gх60 *Screw*	1	1
40	250508	Гайка М6-6Н *Nut*	2	2
41	250510	Гайка М8-6Н *Nut*	4	4

42	250512	Гайка М10-6Н *Nut*	5	5
43	250559	Гайка М14х1,5-6Н *Nut*	6	6
44	252004	Шайба 6 *Washer*	1	1
45	252135	Шайба 8Т *Washer*	4	4
46	252136	Шайба 10 ОТ *Washer*	3	3
47	252138	Шайба 14 ОТ *Washer*	4	4
48	252154	Шайба 6Л *Washer*	2	2
49	252156	Шайба 10Л *Washer*	9	9
50	372212	Болт М14х1.5-6gх35 *Bolt*	4	4
51	370867	Болт М10-6gх90 *Bolt*	1	1
52	252006	Шайба 10 *Washer*	2	2
56	FHZ 40/25-540-103074.4 “WEBER-HYDRAULIK”	Гидроцилиндр МПК *Hydraulic cylinder*	1	1
57	FHP 267A-103037.0 (LINKS) “WEBER-HYDRAULIK”	Насос *Pump*	1	1
58	200В-2703146	Пружина *Spring*	1	1
59	64221-3901084-01	Рычаг *Lever*	1	1
60	64226-3901085	Прижим *Hold down*	1	1

Рис228 Механизм подъема кабины 64302-5000040

Fig.228 Cab tilting mechanism 64302-5000040

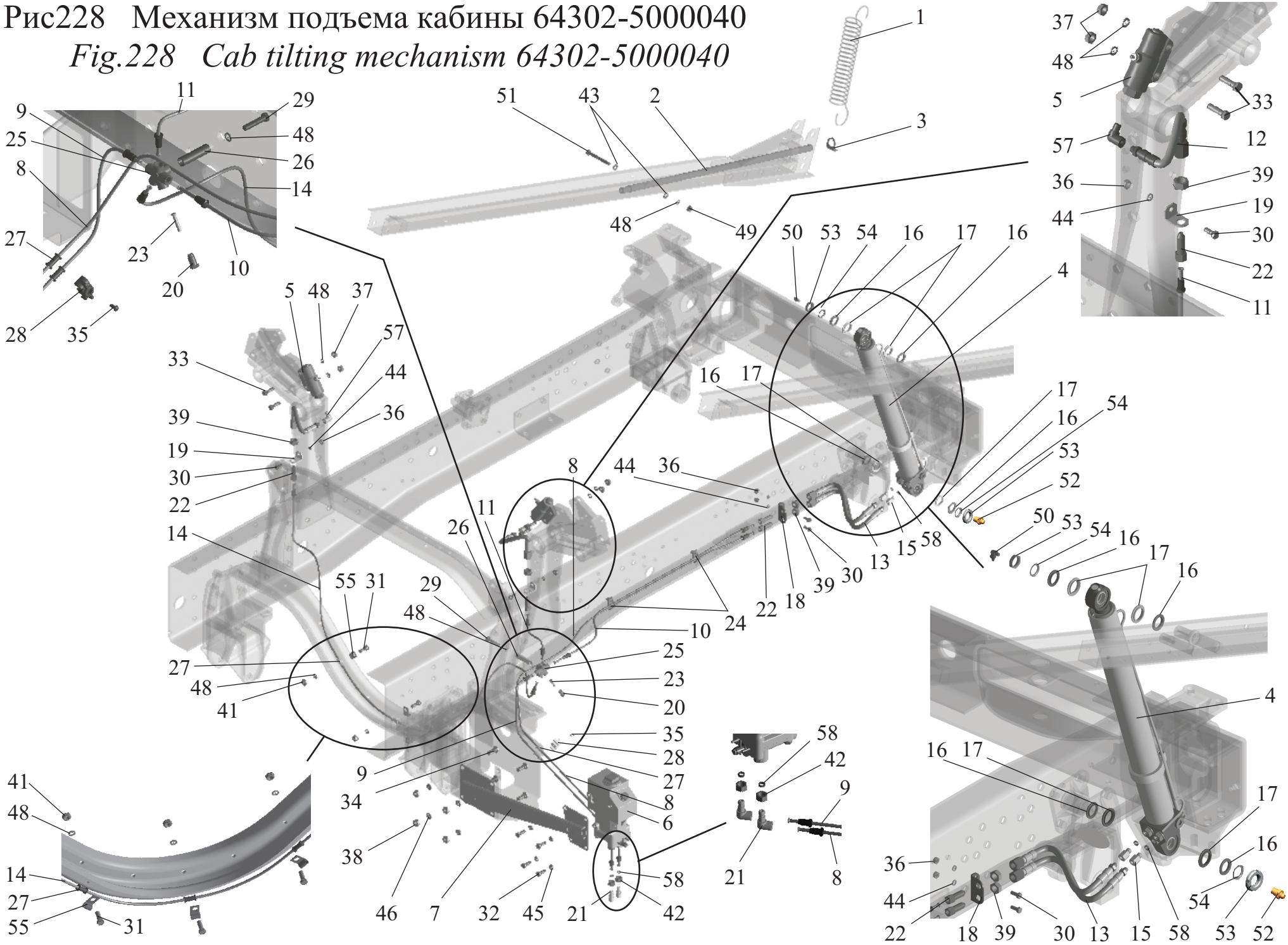

Рис. 228 Механизм подъема кабины 64302-5000040, 64302-5000040-010

Fig. 228 Cab tilting mechanism 64302-5000040, 64302-5000040-010

Поз. Pos.	**№ детали** Part №	**Наименование** Description	**Количество** Quantity	
			64302-5000040	**64302-5000040-010**
1.	200В-2703146	Пружина *Spring*	1	1
2.	64221-3901084-01	Рычаг *Lever*	1	1
3.	64226-3901085	Прижим *Hold down*	1	1
4.	6430-5003010	Гидроцилиндр МПК *Hydraulic cylinder*	1	1
5.	6430-5003100	Гидроцилиндр замка кабины *Cab lock hydraulic cylinder*	2	2
6	6430-5004010	Насос *Pump*	1	1
7	6430-5004074-010	Кронштейн *Bracket*	1	1
8	64302-5009055	Трубопровод *Pipeline*	1	1
9	64302-5009058	Трубопровод *Pipeline*	1	1
10	64302-5009060	Трубопровод *Pipeline*	1	1
11	64302-5009150	Трубопровод *Pipeline*	1	1
12	5336-5009160	Шланг *Hose*	2	2
13	6430-5009160	Шланг *Hose*	2	2
14	64302-5009182	Трубопровод *Pipeline*	1	-
-	64302-5009184	Трубопровод *Pipeline*	-	1
15	6422-5003062	Переходник *Adapter*	2	2

16	6430-5003186	Кольцо *Ring*	4	4
17	6430-5003188	Уплотнитель *Seal*	4	4
18	5336-5009062	Кронштейн *Bracket*	1	1
19	64302-5009062	Кронштейн *Bracket*	2	2
20	6422-5009064	Гайка упорная *Nut persistent*	1	1
21	64221-5009065	Угольник *Elbow*	2	2
22	6422-5009069	Переходник *Adapter*	4	4
23	6430-5009070	Заглушка *Blank plug*	1	1
24	64221-5009072	Держатель *Carrier*	2	2
25	6430-5009155	Блок соединительный *Connection block*	1	1
26	6430-5009176	Втулка *Bush*	1	1
27	500-1104541-Б	Втулка *Bush*	5	5
28	8950-3506168	Хомут *Clip*	1	1
29	200324	Болт М10-6gх75 *Bolt*	1	1
30	201456	Болт М8-6gх20 *Bolt*	4	4
31	201495	Болт М10-6gх20 *Bolt*	3	3
32	201497	Болт М10-6gх25 *Bolt*	4	4
33	201501	Болт М10-6gх35 *Bolt*	4	4
34	201538	Болт М12-6gх25 *Bolt*	4	4
35	220109	Винт М6-6gх25 *Screw*	1	1
36	250510	Гайка М8-6Н *Nut*	4	4
37	250512	Гайка М10-6Н *Nut*	4	4
38	250514	Гайка М12-6Н *Nut*	4	4
39	250559	Гайка М14х1,5-6Н *Nut*	4	4

41	250612	Гайка М10-6Н *Nut*	3	3
42	250615	Гайка М12х1,25-6Н *Nut*	2	2
43	252006	Шайба 10 *Washer*	2	2
-	А.10.04.019*	Шайба А.10.04.019 *Washer*	-	-
44	252135	Шайба 8Т *Washer*	4	4
45	252136	Шайба 10 ОТ *Washer*	4	4
46	252137	Шайба 12 ОТ *Washer*	4	4
48	252156	Шайба 10Л *Washer*	9	9
49	252512	Гайка М10-6Н *Nut*	1	1
50	264040	Масленка 2.3.90.Ц6хр. *Greas fitting*	1	1
51	370867	Болт М10-6gх90 *Bolt*	1	1
52	264072	Масленка 1.1Ц6хр. *Greas fitting*	1	1
53	375034	Гайка М24х1,5-6Н *Nut*	2	2
54	376204	Шайба 24 *Washer*	2	2
55	379224	Кляммер *Clamp*	3	3
57	402720	Угольник *Elbow*	2	2
58	008-012-25-2-3	Кольцо 008-012-25-2-3 *Ring*	4	4

*-Допускаемая замена
**-conceded changing*

Рис.229 Механизм подъема кабины 64302-5000040-700

Fig.229 Cab tilting mechanism 64302-5000040-700

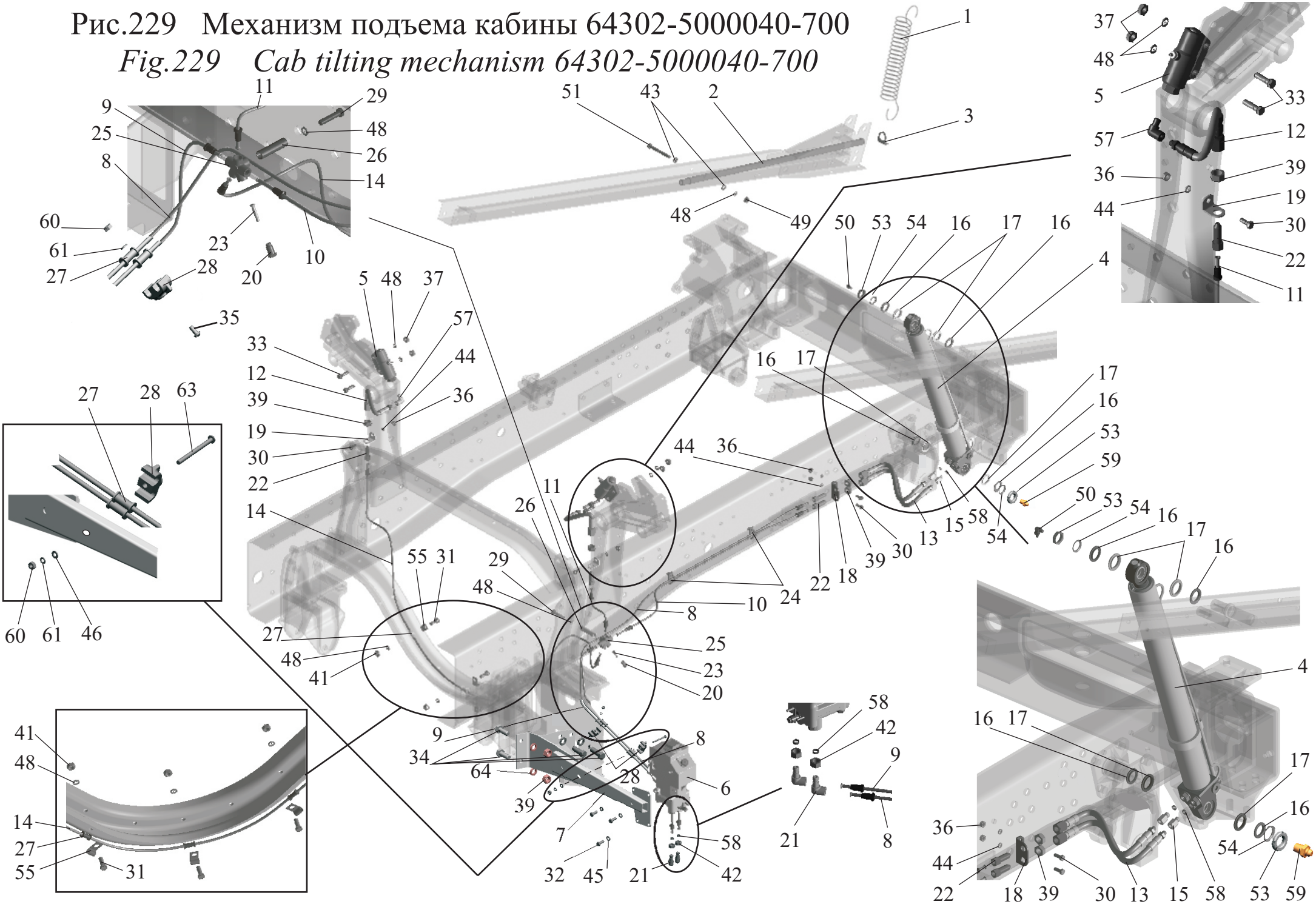

Рис. 229 Механизм подъема кабины 64302-5000040-700, 64302-5000040-710

Fig. 229 Cab tilting mechanism 64302-5000040-700, 64302-5000040-710

Поз. Pos.	**№ детали** Part №	**Наименование** Description	**Количество** Quantity	
			64302-5000040-700	**64302-5000040-710**
1.	200В-2703146	Пружина *Spring*	1	1
2.	64221-3901084-01	Рычаг *Lever*	1	1
3.	64226-3901085	Прижим *Hold down*	1	1
4.	6430-5003010	Гидроцилиндр МПК *Hydraulic cylinder*	1	1
5.	6430-5003100	Гидроцилиндр замка кабины *Cab lock hydraulic cylinder*	2	2
6	6430-5004010	Насос *Pump*	1	1
7	64302-5004074-001	Кронштейн *Bracket*	1	1
8	64302-5009055-700	Трубопровод *Pipeline*	1	1
9	64302-5009058-700	Трубопровод *Pipeline*	1	1
10	64302-5009060	Трубопровод *Pipeline*	1	1
11	64302-5009150	Трубопровод *Pipeline*	1	1
12	5336-5009160	Шланг *Hose*	2	2
13	6430-5009160	Шланг *Hose*	2	2
14	64302-5009182	Трубопровод *Pipeline*	1	-
-	64302-5009184	Трубопровод *Pipeline*	-	1
15	6422-5003062	Переходник *Adapter*	2	2

16	6430-5003186	Кольцо *Ring*	4	4
17	6430-5003188	Уплотнитель *Seal*	4	4
18	5336-5009062	Кронштейн *Bracket*	1	1
19	64302-5009062	Кронштейн *Bracket*	2	2
20	6422-5009064	Гайка упорная *Nut persistent*	1	1
21	64221-5009065	Угольник *Elbow*	2	2
22	6422-5009069	Переходник *Adapter*	4	4
23	6430-5009070	Заглушка *Blank plug*	1	1
24	64221-5009072	Держатель *Carrier*	2	2
25	6430-5009155	Блок соединительный *Connection block*	1	1
26	6430-5009176	Втулка *Bush*	1	1
27	500-1104541-Б	Втулка *Bush*	7	7
28	8950-3506168	Хомут *Clip*	2	2
29	200324	Болт М10-6gх75 *Bolt*	1	1
30	201456	Болт М8-6gх20 *Bolt*	4	4
31	201495	Болт М10-6gх20 *Bolt*	3	3
32	201497	Болт М10-6gх25 *Bolt*	4	4
33	201501	Болт М10-6gх35 *Bolt*	4	4
34	372212	Болт М14х1.5-6gх35 *Bolt*	4	4
35	220109	Винт М6-6gх25 *Screw*	1	1
36	250510	Гайка М8-6Н *Nut*	4	4
37	250512	Гайка М10-6Н *Nut*	4	4
39	250559	Гайка М14х1,5-6Н *Nut*	6	6
41	250612	Гайка М10-6Н *Nut*	3	3

42	250615	Гайка М12х1,25-6Н *Nut*	2	2
43	252006	Шайба 10 *Washer*	2	2
-	А.10.04.019*	Шайба А.10.04.019 *Washer*	-	-
44	252135	Шайба 8Т *Washer*	4	4
45	252136	Шайба 10 ОТ *Washer*	4	4
46	252004	Шайба 6 *Washer*	1	1
48	252156	Шайба 10Л *Washer*	9	9
49	252512	Гайка М10-6Н *Nut*	1	1
50	264040	Масленка 2.3.90.Ц6хр. *Greas fitting*	1	1
51	370867	Болт М10-6gх90 *Bolt*	1	1
53	375034	Гайка М24х1,5-6Н *Nut*	2	2
54	376204	Шайба 24 *Washer*	2	2
55	379224	Кляммер *Clamp*	3	3
57	402720	Угольник *Elbow*	2	2
58		Кольцо 008-012-25-2-3 *Ring*	4	4
59	264072	Масленка 1.1Ц6хр. *Greas fitting*	1	1
60	250508	Гайка М6-6Н *Nut*	2	2
61	252154	Шайба 6Л *Washer*	2	2
63	220121	Винт М6-6gх60 *Screw*	1	1
64	252138	Шайба 14 ОТ *Washer*	4	4

*-Допускаемая замена
**-conceded changing*

Рис.230 Гидроцилиндр 6430-5003010.

Fig.230 Hydrocylinder 6430-5003010.

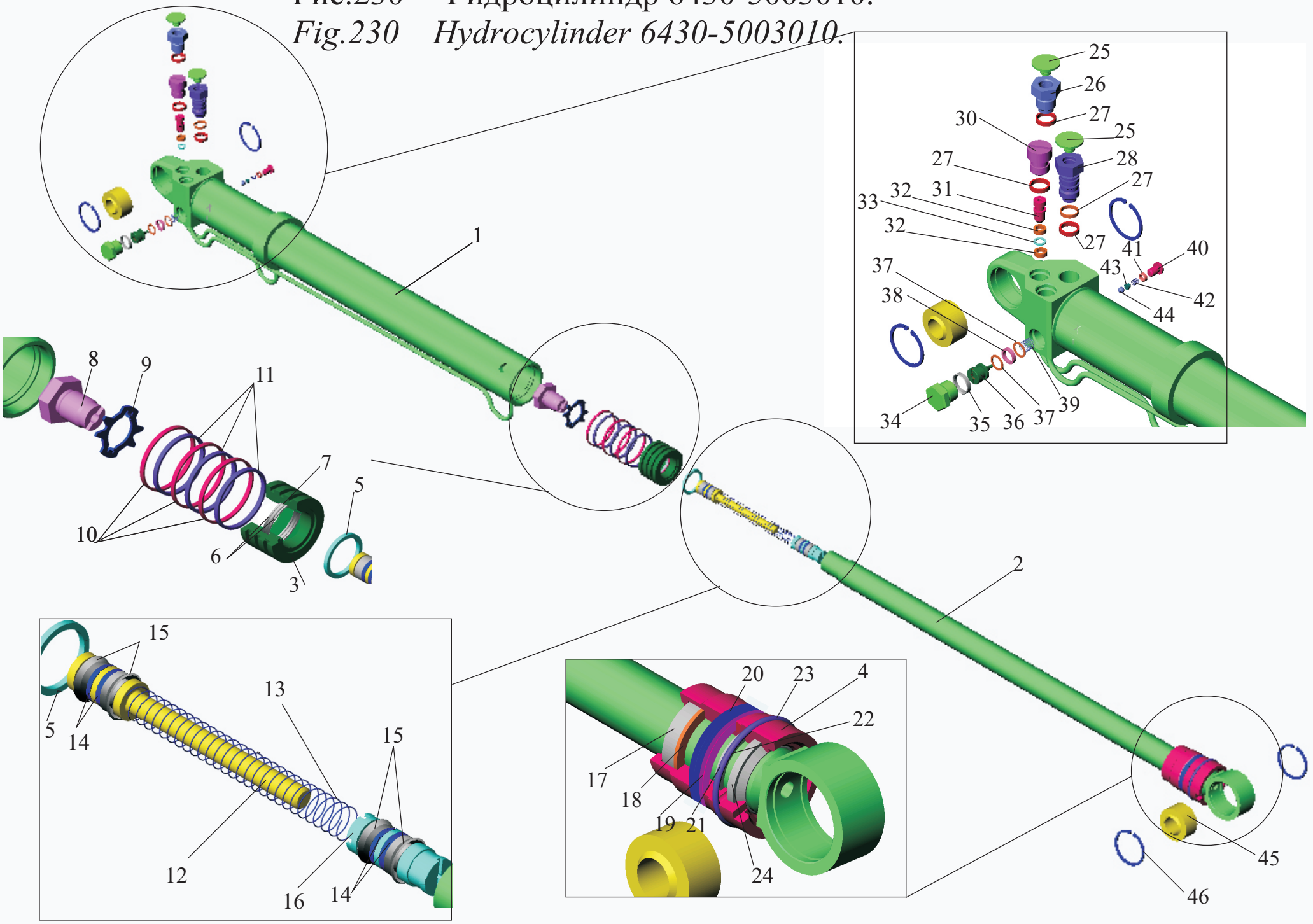

Рис. 230 Гидроцилиндр 6430-5003010
Fig. 230 Hydrocylinder 6430-5003010

Поз. Pos.	**№ детали** Part №	**Наименование** Description	**Количество** Quantity
1	6430-5003015	Корпус цилиндра с трубой *The body of the cylinder with a pipe*	1
2	6430-5003041-010	Шток *Rod*	1
3	6430-5003031-010	Поршень *Piston*	1
4	6430-5003046-010	Крышка *Cover*	1
5	6430-5003220	Втулка *Hub*	1
6	6430-5003196-010	Кольцо защитное *Ring protective*	2
7	028-032-25-2-3	Кольцо 028-032-25-2-3 *Ring*	1
8	6430-5003216	Пробка *Plug*	1
9	6430-5003218	Шайба стопорная *Washer*	1
10	6430-5003032-010	Шайба *Washer*	3
11	043-047-25-2-3	Кольцо 043-047-25-2-3 *Ring*	3
12	6430-5003212-010	Поршень компенсатора *Piston of compensator*	1
13	6430-5003214	Пружина *Spring*	1
14	6430-5003192	Кольцо защитное *Ring protective*	4
15	1-18x10-6	Манжета *Collar*	4
16	6430-5003150	Клапан обратный *Return valve*	1
17	1-42x32-6	Манжета *Collar*	1
18	6430-5003197	Кольцо защитное *Ring protective*	1
19	6430-5003198	Кольцо защитное *Ring protective*	1
20	042-050-46-2-3	Кольцо 042-050-46-2-3 *Ring*	1

21	6430-5003194-010	Шайба *Washer*	1
22	034-038-25-2-3	Кольцо 034-038-25-2-3 *Ring*	1
23	6430-5003226	Штифт *Cotter pin*	1
24	6430-5003222	Грязесъемник *Dirt remover*	1
25	378939	Заглушка М12х1.25 *Plug*	2
26	64221-5003030	Дроссель с фильтрами *Thortle with filters*	1
27	015-019-25-2-3	Кольцо 015-019-25-2-3 *Ring*	4
28	6430-5003060	Дроссель с фильтрами *Thortle with filters*	1
30	6430-5003158	Пробка *Plug*	1
31	6430-5003156	Плунжер *Plunger*	1
32	6430-5003244-10	Кольцо защитное *Ring protective*	2
33	008-012-25-2-3	Кольцо 008-012-25-2-3 *Ring*	1
34	6430-5003232	Пробка *Plug*	1
35	017-021-25-2-3	Кольцо 017-021-25-2-3 *Ring*	1
36	6430-5003101	Толкатель *Tappet*	1
37	6430-5003246-010	Кольцо защитное *Ring protective*	2
38	012-016-25-2-3	Кольцо 012-016-25-2-3 *Ring*	1
39	6430-5003160	Пружина *Spring*	1
40	6430-5004049	Пробка *Plug*	1
41	006-009-19-2-3	Кольцо 006-009-19-2-3 *Ring*	1
42	6430-5003045	Пружина *Spring*	1
43	6430-5004057	Упор *Stop*	1
44	6-20	Шарик *Ball*	1
-	6-60*	Шарик *Ball*	-

45	ШС25	Подшипник ШС25 *Bear*	2
-	ШСП25* ТУ 37-553.130-90	Подшипник ШСП25 *Bear*	-
-	ШСП25* ТУ РБ 05808863.001-99	Подшипник ШСП25 *Bear*	-
46	400432	Кольцо В42 *Ring*	4

*-Допускаемая замена

-conceded changing

Рис. 231 Установка обтекателя и закрылков

Fig. 231 Installation of fairing and flaps

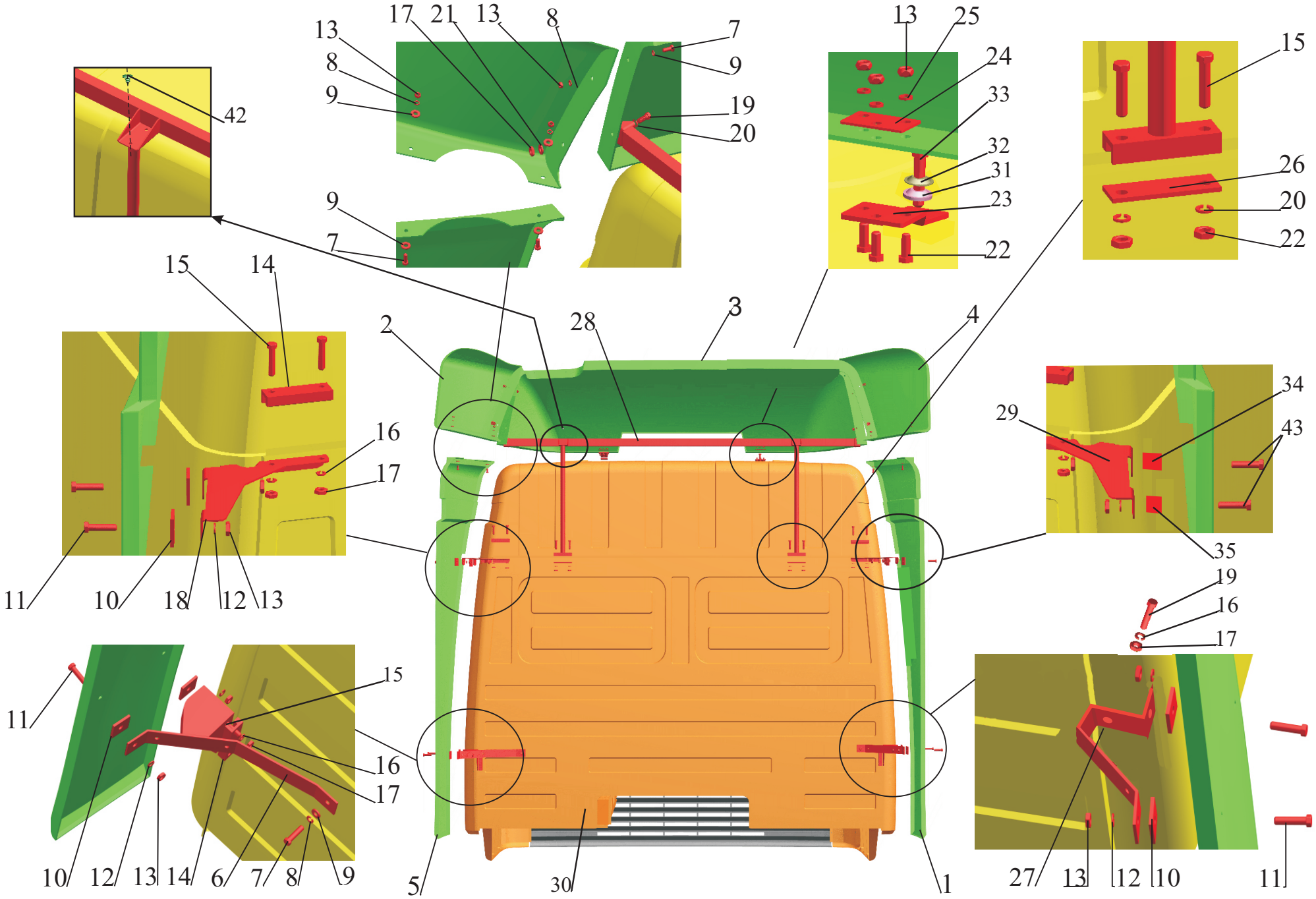

Рис. 231 Установка обтекателя и закрылков
Fig. 231 Installation of fairing and flaps

Поз. Pos.	**№ детали** Part №	**Наименование** Description	**Количество** Quantity
1.	6430-8008056-010	Закрылок кабины (правый) *Cab flap (right)*	1
2.	6430-8008047	Закрылок обтекателя левый *Fairing flap (left)*	1
3.	6430-8008020	Обтекатель *Fairing*	1
4.	6430-8008046	Закрылок обтекателя правый *Fairing flap (right)*	1
5.	6430-8008057-010	Закрылок кабины (левый) *Cab flap (left)*	1
6.	6430-8008077	Кронштейн левый *Left bracket*	1
7.	201456	Болт М8-6g х 20 *Bolt*	10
8.	252155	Шайба 8л *Washer*	18
9.	252038	Шайба 8 *Washer*	18
10.	64221-8008060	Прокладка *Gasket*	8
11.	210381-10	Болт М8-6g х 30 *Bolt*	6
13.	250510	Гайка М8-6Н *Nut*	22
14.	6430-8008059-020	Прижим *Hold down*	3
15.	201501	Болт М10-6g х 35 *Bolt*	12
16.	252156	Шайба 10Л *Washer*	16
17.	250512	Гайка М10-6Н *Nut*	16
18.	6430-8008093	Кронштейн *Bracket*	1
19.	201497	Болт М10-6gх25 *Bolt*	2
21.	252039	Шайба 10 *Washer*	6
22.	206498	Болт 3М8-6g х 20 *Bolt*	6

23.	6430-8008062	Кронштейн *Bracket*	2
24.	6430-8008063	Прижим *Hold down*	2
25.	252135	Шайба 8Т *Washer*	6
26.	6430-8008058	Прижим нижний *Lower hold down*	2
27.	6430-8008098	Кронштейн *Right bracket*	1
28.	6430-8008030	Держатель обтекателя *Holder fairing*	1
29.	6430-8008092	Кронштейн *Bracket*	1
30.	6430-5000024	Кабина *Cab*	1
31	6430-8008064	Прокладка *Gasket*	2
32	504В-6801122	Шайба 8 *Washer*	2
33	6430-8008146	Шпилька *Tack*	2
34	6430-8008144	Втулка *Bush*	1
35	6430-8008142	Втулка *Bush*	1
39	220110	Винт М6-6gх28 *Screw*	4
40	250508	Гайка М8-6Н *Nut*	4
41	252154	Шайба 6Л *Washer*	4
42	212-8402036	Буфер капота *Buffer of cowling*	2
43	210384-10	Болт М8-6g х 45 *Bolt*	2

Рис. 232 Установка отопителя 6430-8100001.

Fig. 232 Installation heater 6430-8100001.

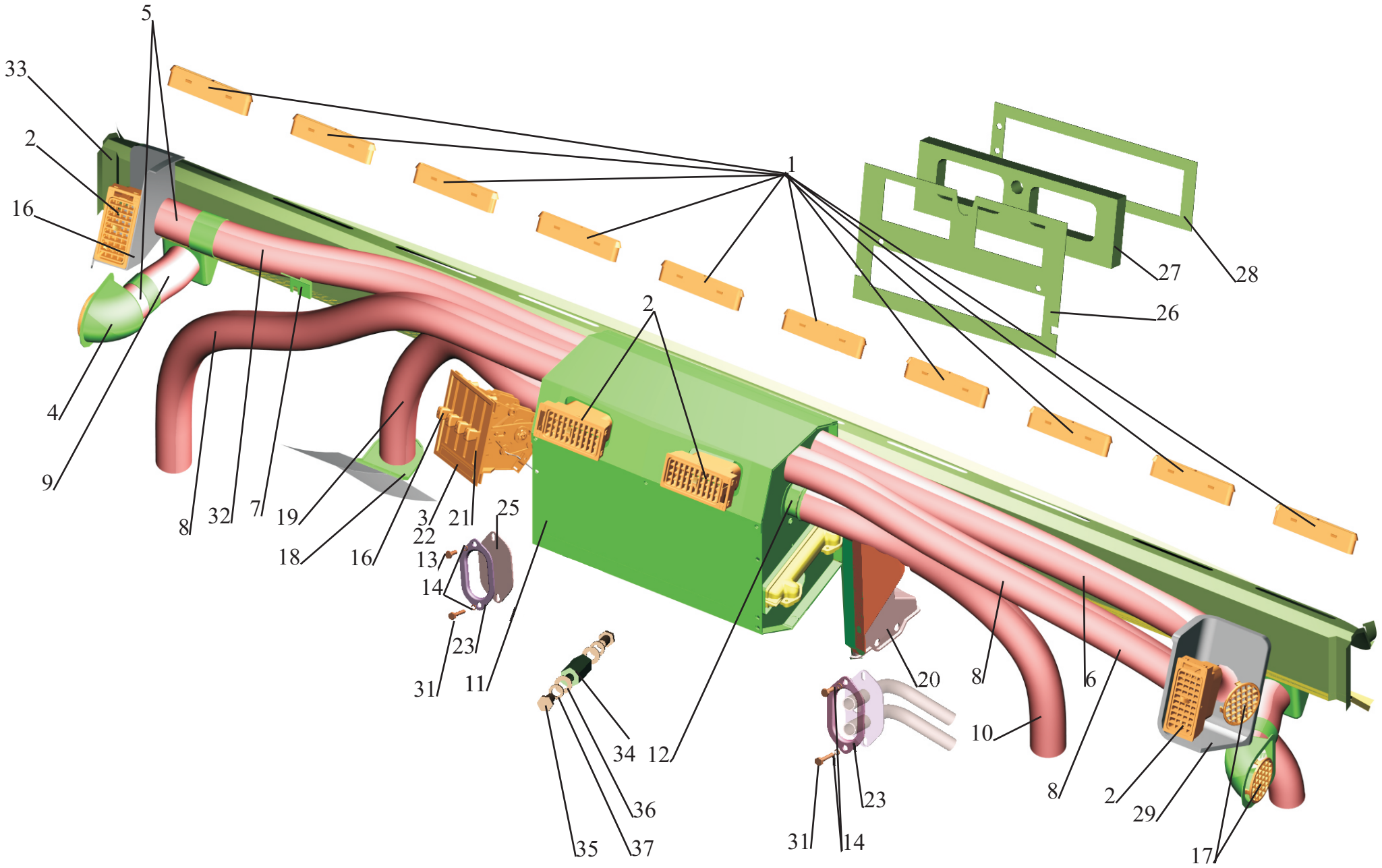

Рис. 232 Установка отопителя 6430-8100001
Fig. 232 Installation heater 6430-8100001

Поз. Pos.	**№ детали** Part №	**Наименование** Description	**Количество** Quantity
1.	6430-8102034	Сопло *Nozzle*	10
2.	6430-8104040	Сопло *Nozzle*	4
3.	6430-8109060-010	Вставка *Insert*	1
4.	6430-8102694	Короб *Box*	2
5.	6430-8104085	Переходник *Adapter*	4
6.	6430-8102604	Шланг *Hose*	1
7.	6430-8102674	Кронштейн *Bracket*	1
8.	6418-8102615	Шланг *Hose*	2
9.	6430-8102608	Шланг *Hose*	2
10.	6418-8102612	Шланг *Hose*	1
11.	6430-8101010-020	Блок радиатора *Block of a radiator*	1
12.	6430-8102656	Хомут *Clamp*	2
13.	201420	Болт М6-6gх20 *Bolt*	18
14.	252004	Шайба 6 *Washer*	9
15.	252154	Шайба 6Л *Washer*	21
16.	6430-8109022	Рукоятка *Handle*	1
17	6430-8102686	Фланец *Flange*	2
18	6430-8101375	Кронштейн *Bracket*	1
19	5440-8102612	Шланг *Hose*	1
20	6430-8100022	Установка фильтра *Installation of filter*	1
21	6430-8109027-010	Панель лицевая *Panel obverse*	1

22	6430-8109068	Световод *Optical path*	1
23	6430-8101089	Накладка *Strip*	2
25	6430-8101100-010	Уплотнитель *Sealant*	1
26	6430-8101382-030	Уплотнитель *Sealant*	1
27	6430-8101389	Уплотнитель *Sealant*	1
28	6430-8101382-040	Уплотнитель *Sealant*	1
29	6430-8104082-001	Переходник *Adapter*	1
31	370536	Болт М8-6gх30 *Bolt*	2
32	6430-8102612	Шланг *Hose*	1
33	6430-8104083-001	Переходник *Adapter*	1
34	5440-8101083	Опора *Support*	1
35	201456	Болт М8-6gх20 *Bolt*	2
36	252008	Шайба 8 *Washer*	2
37	252155	Шайба 8 Л *Washer*	2

Рис. 233 Блок радиатора 6430-8101010-020.

Fig. 233 Block of radiator 6430-8101010-020.

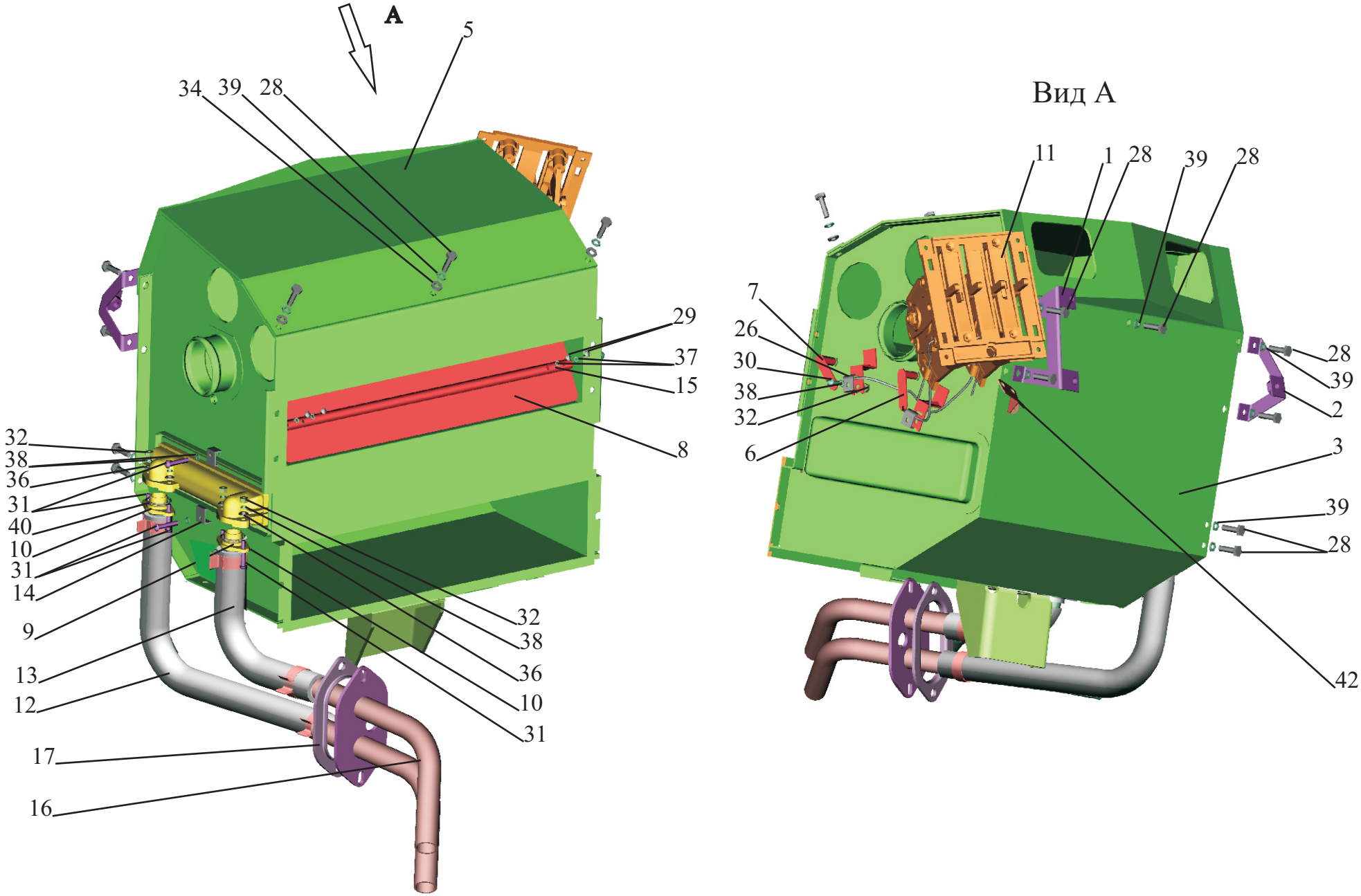

Рис. 233 Блок радиатора 6430-8101010-020
Fig. 233 Block of radiator 6430-8101010-020

Поз. Pos.	**№ детали** Part №	**Наименование** Description	**Количество** Quantity
1.	54402-3870003	Кронштейн левый *Bracket left*	1
2.	54402-3870007	Кронштейн правый *Bracket right*	1
3.	6430-8101050	Корпус радиатора *Body of radiator*	1
4.	6430-8101105	Экран *Screen*	1
5.	6430-8101240-010	Крышка *Cover*	1
6.	6430-8101267	Ось левая *Axis left*	1
7.	6430-8101267-010	Ось левая *Axis left*	1
8.	6430-8101270	Заслонка *Shutter*	2
9.	6430-8101476	Хомут *Clamp*	4
-	TORRO 25-40/9-C7 W2	Хомут *Clamp*	4
10.	6430-8101499	Фланец радиатора *Flange of radiator*	2
11.	5440-8109011	Пульт управления *Control panel*	1
12.	543205-8101040	Шланг L=290мм, рукав 20х29-1,6 *Hose*	1
13.	643008-8101351-010	Шланг *Hose*	1
-	50-1306028-Б2*	Шланг термостата *Hose*	1
14.	6430-8101084	Прижим *Holder*	2
15.	6430-8101275	Ось правая *Axis right*	2
16	5440-8101081	Фланец с трубками *Flange with tubes*	1
17	6430-8101100	Уплотнитель *Companion crop*	1
26.	6430-8109044-010	Прижим *Clip*	2

28.	201420	Болт М6-6gx20 *Bolt*	11
29.	220050	Винт М4-6gx8 *Screw*	4
30.	220079	Винт М5-6gx14 *Screw*	2
31.	220082	Винт М5-6gx20 *Screw*	6
32.	250464	Гайка М5-6Н *Nut*	4
34.	252004	Шайба 6 *Washer*	4
36.	252003	Шайба 5 *Washer*	4
37.	252132	Шайба 4 *Washer*	4
38.	252133	Шайба 5 Т *Washer*	8
39.	252154	Шайба 6 Л *Washer*	11
40.	019-023-25-2-3	Кольцо 019-023-25-2-3 *O-ring*	2
41.	9291871506-9200770-8FH351312-412	Радиатор системы отопления фирмы «BEHR» *Radiator of heating system*	1
42.	6430-8109054	Кронштейн *Bracket*	1

Рис. 234 Блок вентиляторный 6430-8118010-010.

Fig. 234 Fan unit 6430-8118010-010.

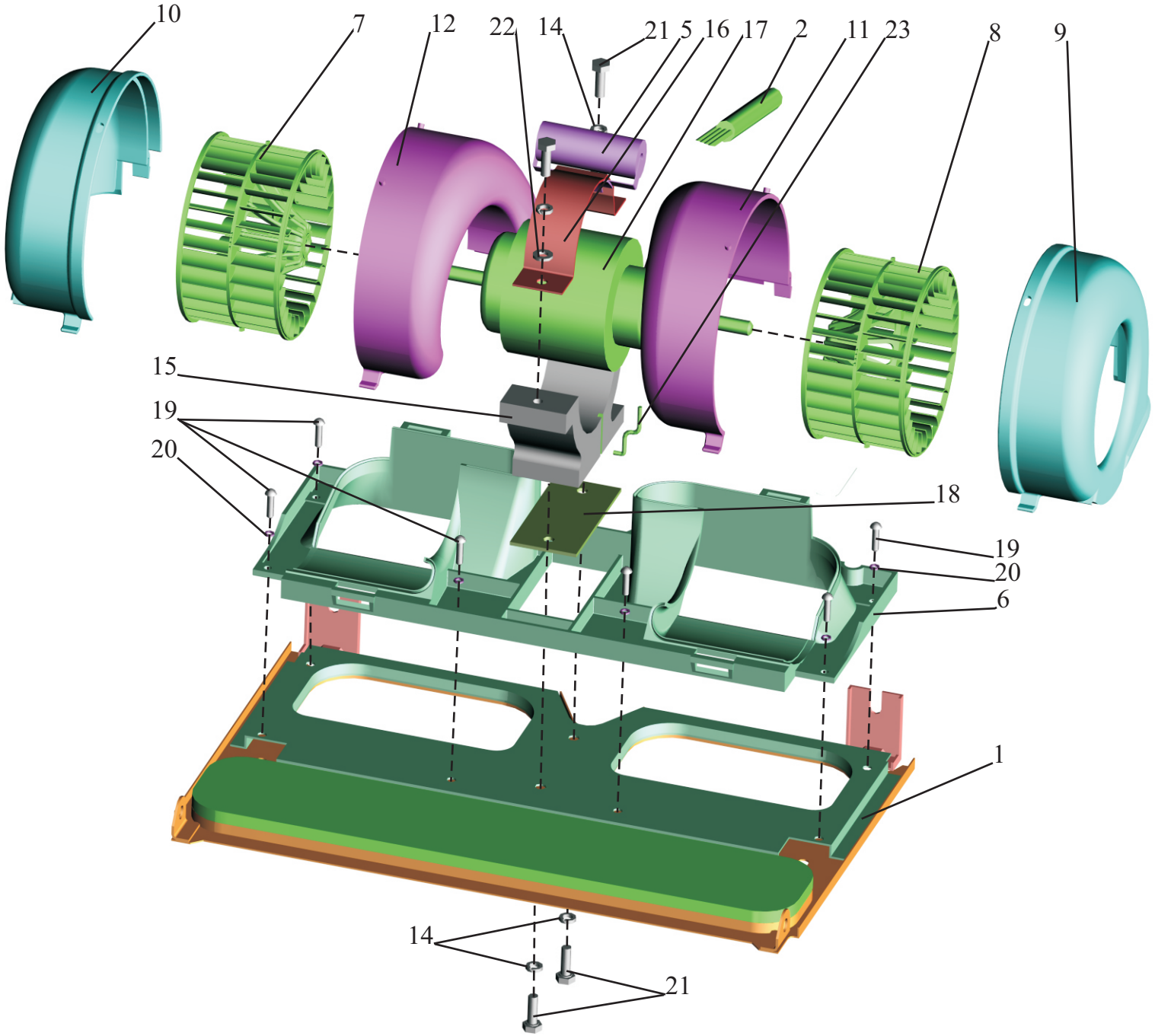

Рис. 234 Блок вентилятора 6430-8118010
Fig. 234 Fan unit 6430-8118010

Поз. Pos.	**№ детали** Part №	**Наименование** Description	**Количество** Quantity
1.	6430-8118011	Основание вентиляторного блока *Fan unit base*	1
2.	5440-3724079	Жгут отопителя *Seal heater*	1
5.	81.25907.0260	Сопротивление электродвигателя *Electromotor resistance*	1
-	380 000 102**	Резистор	1
6.	6430-8118211	Основание улиток *Snails base*	1
7.	6430-8118212	Ротор вентилятора *Fan rotor*	1
8.	6430-8118213	Ротор вентилятора *Fan rotor*	1
9.	6430-8118222	Стенка улитки наружная *Snail exterior wall*	1
10.	6430-8118223	Стенка улитки наружная *Snail exterior wall*	1
11.	6430-8118224	Стенка улитки внутренняя *Snail interior wall*	1
12.	6430-8118225	Стенка улитки внутренняя *Snail interior wall*	1
13.	6430-8118216	Скоба *Clamp*	2
14.	252134	Шайба 6 Т *Washer*	3
15.	ИЖКС 733152.002-01	Держатель *Holder*	1
-	ИЖКС 733152.002*	Держатель *Holder*	1
16.	6430-8118254-010	Прижим верхний *Clip top*	1
-	6430-8118254*	Прижим верхний *Clip top*	1
17.	0130 111 116	Электродвигатель “BOSCH” *Electric motor “BOSCH”*	1

-	АУИБ.524412.002*	Электродвигатель ДП70-130-4,5-24 02 *Electric motor*	1
-	280 090 020**	Электродвигатель “ZEM” *Electric motor “ZEM”*	1
18.	6430-8118256	Прокладка *Gasket*	1
19.	220051	Винт М4-6gx10 *Screw*	6
20.	252132	Шайба 4 *Washer*	6
21.	201418	Болт М6-6gx16 *Bolt*	4
22.	252004	Шайба 6 *Washer*	2
23.	6430-8118249	Фиксатор *Lock*	1
-	ИЖКС.746713.011*	Фиксатор *Lock*	1

*-Допускается замена

**-Допускается замена

Рис. 235 Пульт управления 5440-8109011.

Fig. 235 Control panel 5440-8109011.

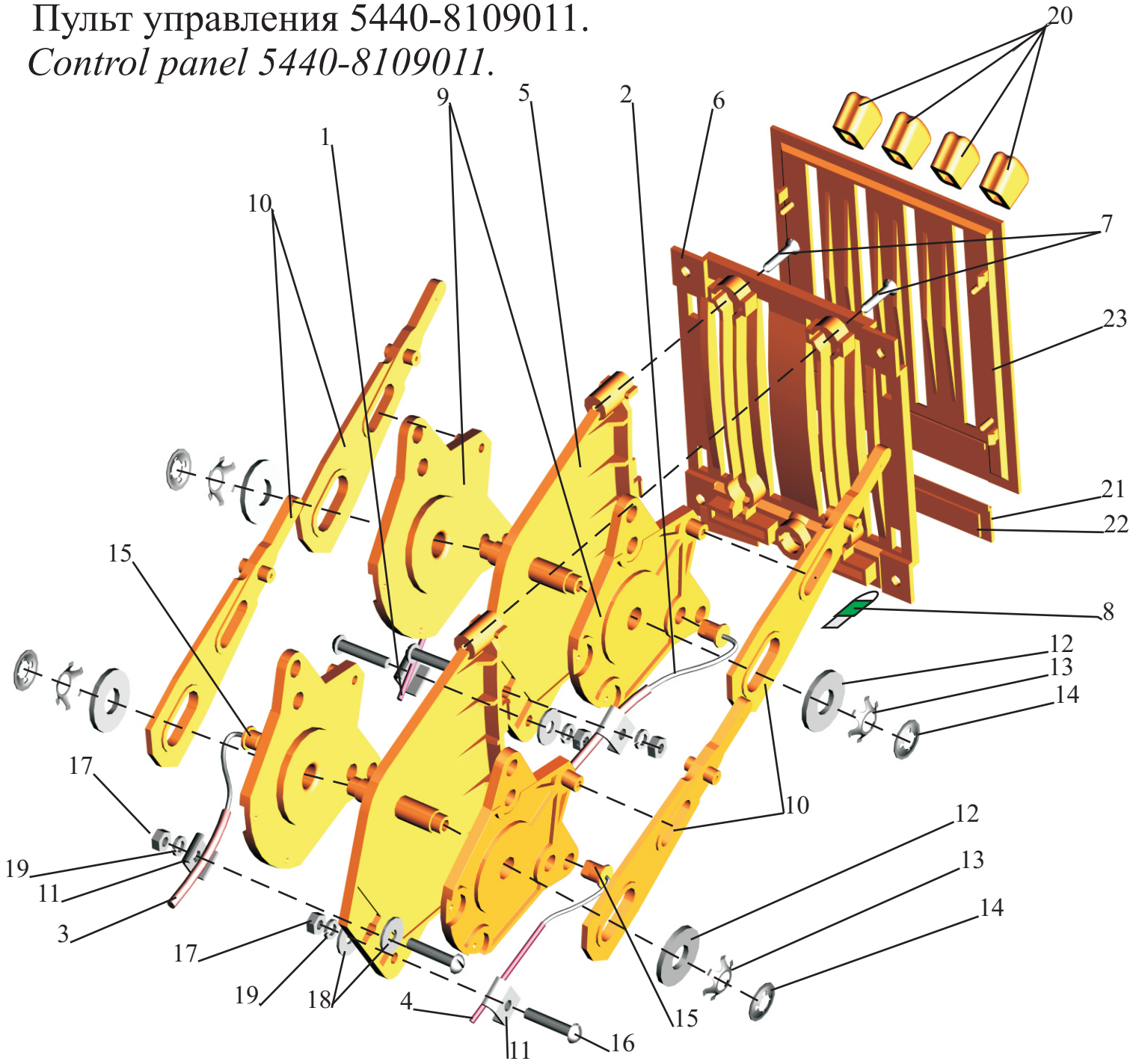

Рис. 235 Пульт управления 5440-8109011
Fig. 235 Control panel 5440-8109011

Поз. Pos.	**№ детали** Part №	**Наименование** Description	**Количество** Quantity
1.	6430-8109110-020	Привод рециркуляции *Recirculation drive*	1
2.	6430-8109112-010	Привод левый *Drive left*	1
3.	6430-8109112-020	Привод правый *Drive right*	1
4.	6430-8109113-020	Привод крана *Drive of cock*	1
5.	6430-8109014-020	Кронштейн *Bracket*	2
6.	6430-8109016-010	Панель пульта управления *Panel of a control panel*	1
7.	241820-02	Винт 2-4х18 *Screw*	4
8.	7712.00.00.010	Патрон с лампочкой *Holder with lamp*	1
9.	6430-8109018-010	Щека *Cheek*	4
10.	6430-8109020	Рычаг *Level*	4
11.	6430-8109044-10	Прижим *Holder*	4
12.	6430-8109046	Шайба *Washer*	4
13.	6430-8109048	Пружина *Spring*	4
14.	6430-8109050	Шайба фиксирующая *Washer*	4
15.	6430-8109052-20	Втулка *Bush*	4
16.	220084	Винт М5-6gх25 *Screw*	4
17.	250464	Гайка М5-6Н *Nut*	4
18.	252036	Шайба 5 *Washer*	4
19.	252133	Шайба 5 Т *Washer*	4
20.	6430-8109022	Рукоятка *Holder*	4

21.	6430-8109068	Световод *Light guide*	1
22.	6430-8109060-010	Вставка *Insert*	1
23.	6430-8109027-010	Панель лицевая *Panel*	1

Рис. 236 Кран управления отопителем 64226-8101150

Fig. 236 Control cock of heater 64226-8101150.

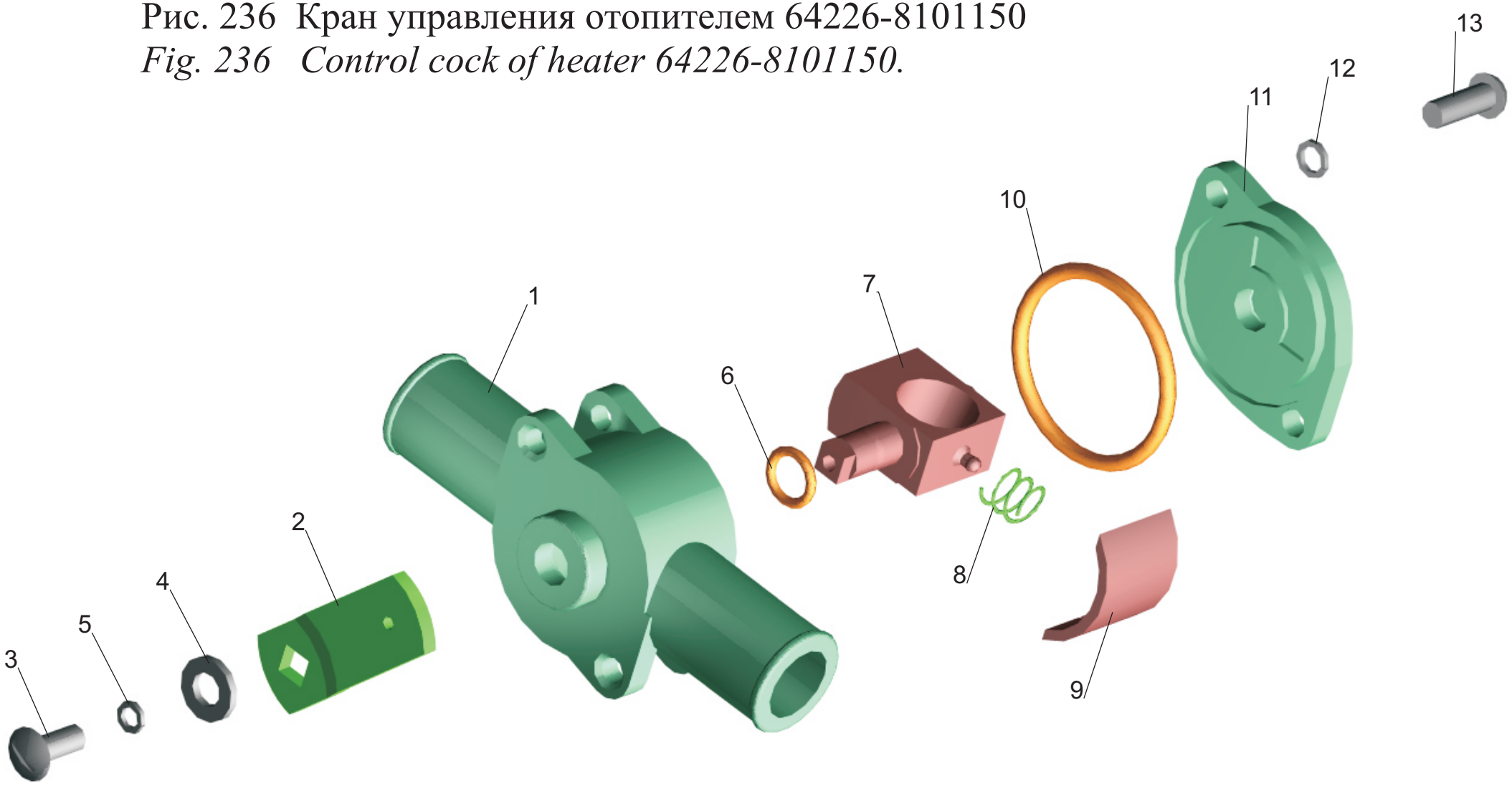

Рис. 236 Кран управления отопителем
Fig. 236 Control cock of heater

Поз. Pos.	**№ детали** Part №	**Наименование** Description	**Количество** Quantity
1.	6430-8101152	Корпус *Body*	1
2.	64226-8101187	Рычаг *Lever*	1
3.	240818	Винт 4х12 *Screw*	1
4.	А5.01.08кп.016	Шайба А5.01.08кп.016 *Washer*	1
5.	У4 65Г 06	Шайба У4 65Г 06 *Washer*	1
6.	008-012-25-2-3	Кольцо 008-012-25-2-3 *Ring*	1
7.	64221-8101155	Кривошип *Crank*	1
8.	64221-8101157	Пружина *Spring*	1
9.	6430-8101163	Клапан *Valve*	1
10.	032-035-19-2-3	Кольцо 032-035-19-2-3 *Ring*	1
11.	64221-8101154	Крышка *Cover*	1
12.	5Т 65Г 06	Шайба 5Т 65Г 06 *Washer*	2
13.	В.М5-6gх14.48.016	Винт В.М5-6gх14.48.016 *Screw*	2

Рис.237 Установка фильтра 6430-8100022.

Fig. 237 Installation of filter 6430-8100022.

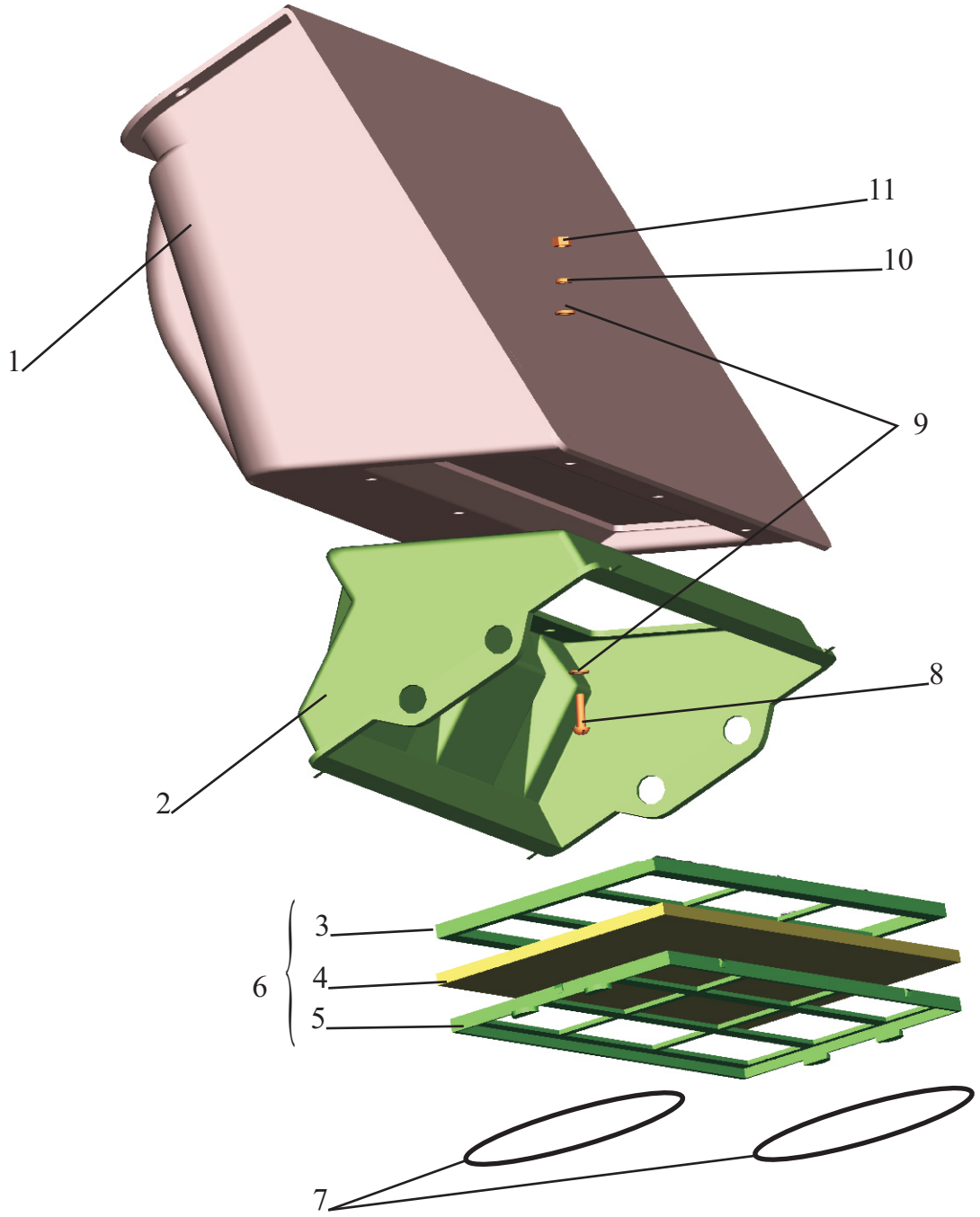

Рис. 237 Установка фильтра 6430-8100022
Fig. 237 Installation of filter 6430-8100022

Поз. Pos.	**№ детали** Part №	**Наименование** Description	**Количество** Quantity
1.	6430-8118031	Корпус вентилятора *Fun lower housing*	1
2.	6430-8101227	Воздухозаборник *Air intake*	1
3	64221-8101112-010	Корпус фильтра *Body of filter*	1
4	64221-8101114-010	Элемент фильтрующий *Filter element*	1
5	64221-8101112-020	Корпус фильтра *Body of filter*	1
6	64221-8101110-011	Фильтр *Filter*	1
7	100-106-36-2-8	Кольцо *Ring*	2
8	220080	Винт М5-6gx16 *Screw*	4
9	252003	Шайба 5 *Washer*	8
10	252133	Шайба 5 Т *Washer*	4
11	250464	Гайка М5-6Н *Nut*	4

Рис. 238 Установка шлангов отопителя 643008-810006, 643008-8100006-010.

Fig. 238 Installation of hoses heater 643008-8100006, 643008-8100006 -010.

Без подогревателя

С подогревателем

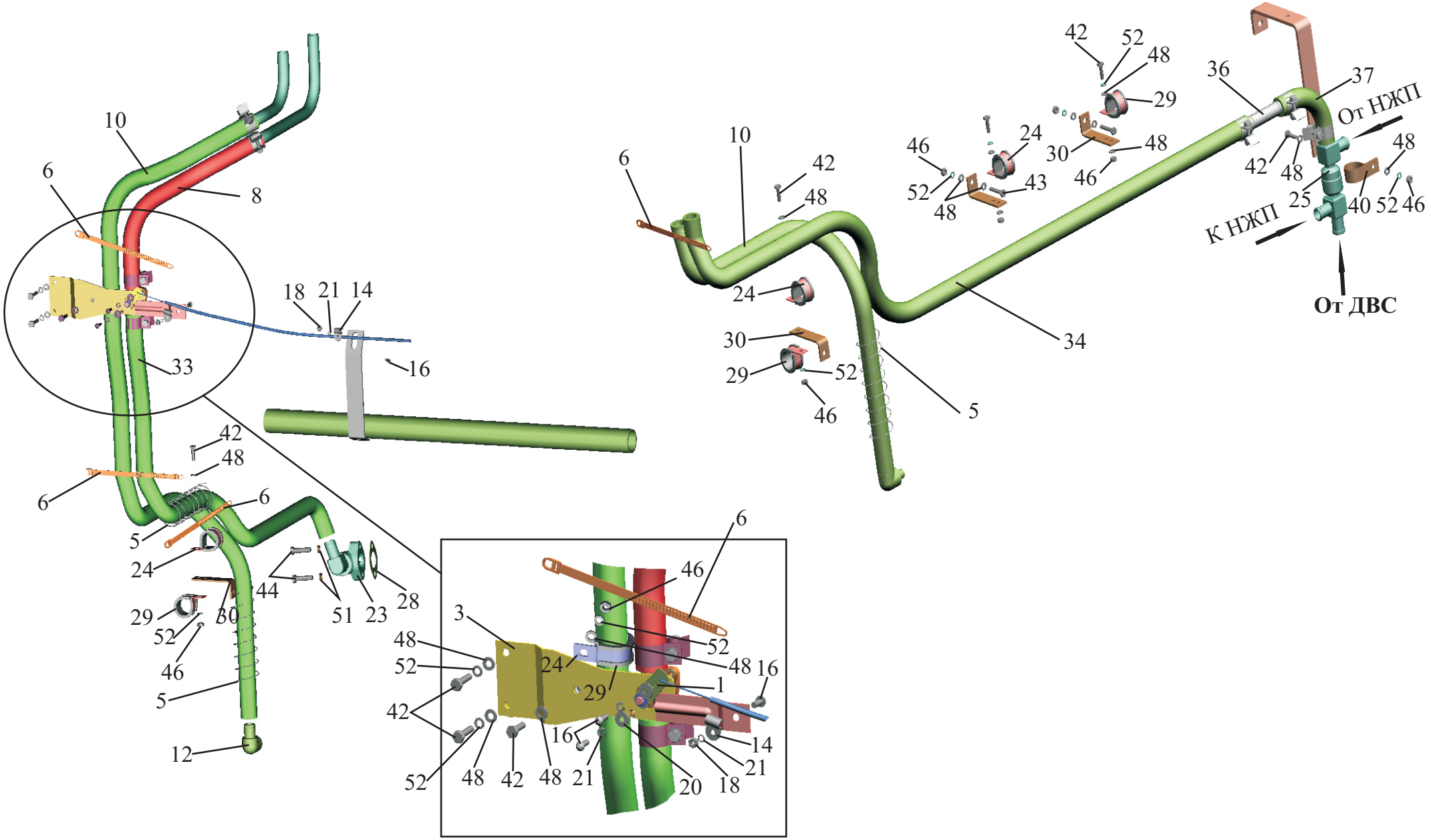

Рис. 238 Установка шлангов отопителя 643008-810006, 643008-8100006-010
Fig. 238 Installation of hoses heater 643008-8100006, 643008-810000 -010

Поз. Pos.	**№ детали** Part №	**Наименование** Description	**Количество** Quantity	
-	643008-8100006*	Установка шлангов отопителя *Installation of hoses heater*	1	-
-	643008-8100006-010**	Установка шлангов отопителя *Installation of hoses heater*	-	1
1.	64226-8101150	Кран управления отопителем *Control cock of heater*	1	1
3	6430-8101190-020	Кронштейн *Bracket*	1	1
5	535А-3408046	Пружина *Spring*	8	8
6	8320250	Кабельная стяжка *Clamp*	12	12
8	544004-8101030	Шланг L=390мм, рукав 20х29-1,6 *Hose*	1	1
10	544008-8101030	Шланг L=1950мм, рукав 20х29-1,6 *Hose*	1	1
12	6430-8101364	Угольник *Elbow*	1	1
14	6430-8406073	Прижим *Hold down*	2	2
16	220079	Винт М5-6gх14 *Screw*	4	4
18	250464	Гайка М5-6Н *Nut*	2	2
20	252036	Шайба 5 *Washer*	3	3
21	252133	Шайба 5 Т *Washer*	4	4
23	6430-8101338	Фланец подводящий *Flange bringing*	1	-
24	64221-3724633	Хомут *Clamp*	3	5
25	437040-8101400-010	Клапан обратный *The valve retur*n	-	1
26	6430-8101476	Хомут *Clamp*	6	8
-	TORRO25-40/9-C7 W2	Хомут *Clamp*	6	8

28	500-1015146	Прокладка *Gasket*	1	-
29	64227-3506027	Прокладка *Gasket*	3	5
30	5335-3570186-10	Кронштейн *Bracket*	1	3
33	5551-8101036	Шланг L=1400мм, рукав 20х29-1,6 *Hose*	1	-
34	643008-8101038	Шланг L=2500мм, рукав 20х29-1,6 *Hose*	-	1
36	643008-8101347	Переходник *Adapter*	-	1
37	643008-8101351	Шланг *Hose*	-	1
-	50-1306028-Б3***	Шланг термостата *Hose*	-	1
40	379673	Кляммер *Clamp*	-	1
42	201420	Болт М6-6gх20 *Bolt*	4	7
43	201424	Болт М6-6gх30 *Bolt*	-	2
44	201460	Болт М8-6gх30 *Bolt*	2	-
46	250508	Гайка М6-6Н *Nut*	2	7
48	252004	Шайба 6 *Washer*	6	16
51	252135	Шайба 8Т Washer	2	-
52	252154	Шайба 6 Л *Washer*	4	9

* - без подогревателя
- *without heater*
** - с подогревателем
- *with heater*
***- допускаемая замена
permissible replacement

Рис. 239 Установка независимого воздушного отопителя 6430-8100002-010

Fig. 239 Installation of the independent air heater 6430-8100002-010

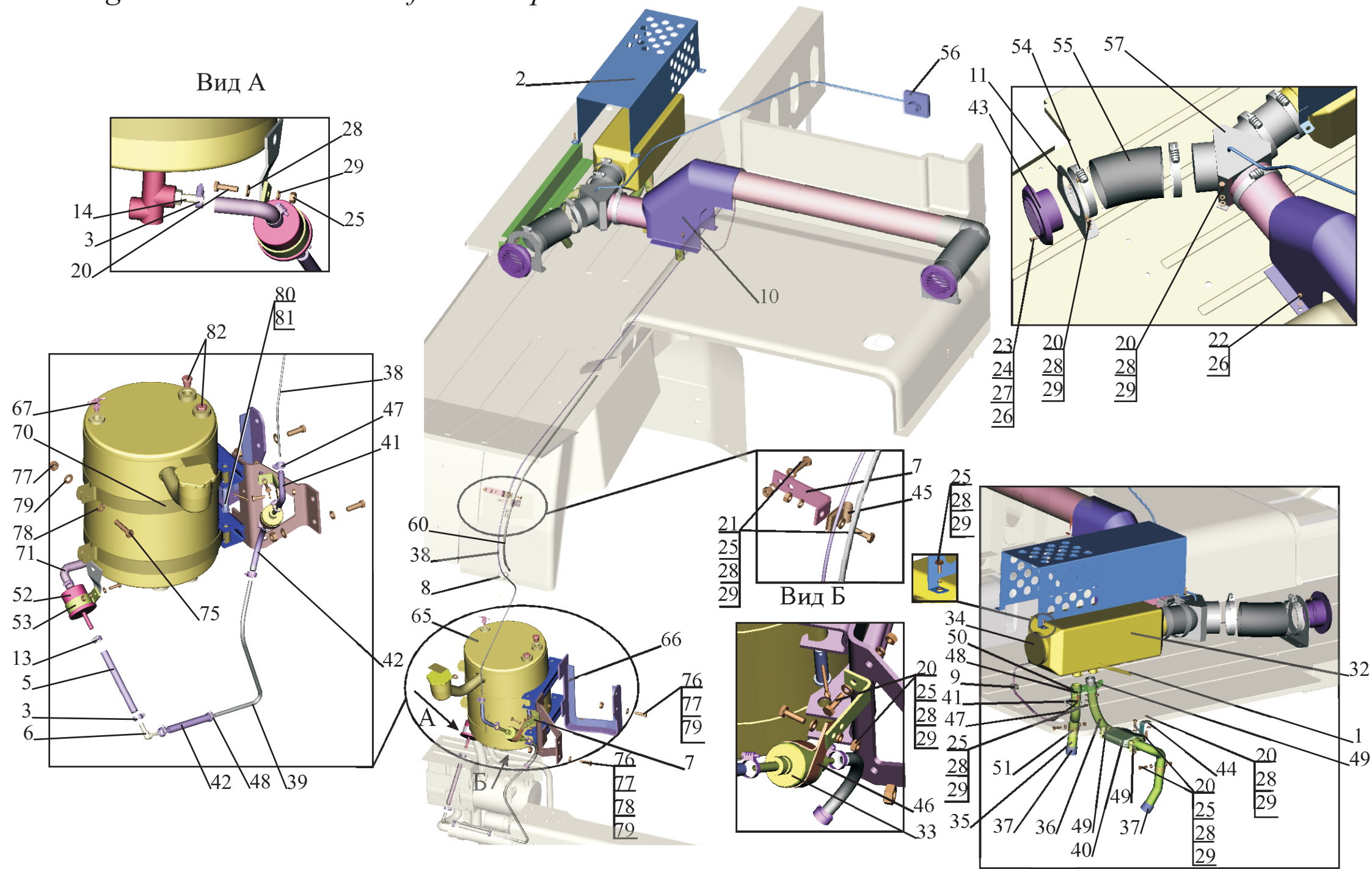

Рис. 239 Установка независимого воздушного отопителя 6430-8100002-010

Fig. 239 Installation of the independent air heater 6430-8100002-010

Поз. Pos.	**№ детали** Part №	**Наименование** Description	**Количество** Quantity
1	6430-3700088	Установка электрооборудования независимого отопителя	1
2	6430-8119010	Кожух *Cover*	1
3	64221-1015660	Хомут *Clamp*	2
5	544004-1015173	Шланг 8х16,5 L=200±3 мм *Hose*	1
6	4370-1015654	Угольник *Elbow*	1
7	5335-3570186-10	Кронштейн *Bracket*	2
8	6430-3724625	Хомут *Clamp*	3
9	500-5001138-Б	Втулка *Bush*	1
10	6430-8119024	Кожух *Cover*	1
11	6430-8119128	Кронштейн *Bracket*	2
13	401873	Кляммер *Cleat*	1
14	401589	Ниппель *Nipple*	1
20	200420	Болт М6-6gх20 *Bolt*	14
21	370536	Болт М6-6gх30 *Bolt*	2
22	240037	Винт 5х16 *Screw*	2
23	315579	Винт 2М5-6gх14 *Screw*	8
24	250464	Гайка М5-6Н *Nut*	8
25	250508	Гайка М6-6Н *Nut*	6
26	252003	Шайба 5 *Washer*	10
27	252133	Шайба 5Т *Washer*	10

28	252004	Шайба 6 *Washer*	16
29	252134	Шайба 6Т *Washer*	16
32	25 2114 05 00 00	Отопитель Airtonic D4 *Heater Airtonic D4*	1
33	22 4518 01 00 00	Дозировочный насос *Metering pump*	1
34	25 1552 05 01 00	Защитная решетка *Trash rack*	1
35	36 00 006	Труба забора воздуха для сгорания *Pipe of an air intake for combustion*	1
36	25 1774 80 06 00	Выхлопная труба *Exhaust pipe*	1
37	25 1729 80 06 00	Наконечник *Tip*	2
38	090 31 118	Топливная труба *Fuel pipe*	1
39	090 31 125	Топливная труба *Fuel pipe*	1
40	25 1864 81 01 00	Глушитель *Silencer*	1
41	360 75 300	Трубка резиновая *Tube rubber*	2
42	360 75 350	Трубка резиновая *Tube rubber*	2
43	20 1609 80 09 00	Поворотный дефлектор *Rotary deflector*	
44	20 1533 88 00 07	Кронштейн глушителя *Bracket*	1
45	152 00 139	Кляммер *Cleat*	1
46	22 1000 50 03 00	Кляммер *Cleat*	1
47	10 2063 00 90 98	Хомут шланговый D 9 *Clamp*	4
48	10 2063 00 90 98	Хомут шланговый D 11 *Clamp*	4
49	22 1000 50 05 00	Хомут *Clamp*	3
50	10 2064 02 00 32	Хомут *Clamp*	1
51	151 10 051	Хомут *Clamp*	2
52	ФБ-01.00.000	Фильтр топливный *Filter*	1
53	ФБ-01.02.000	Хомут *Clamp*	2

54	10 2064 09 01 10	Хомут *Clamp*	6
55	10 2114 37 00 00	Гибкий шланг *Hose*	1
56	22 1000 01 03 00	Пульт управления заслонкой с приводом	1
57	330 00 175	Тройник *T-piece*	1
60	1200089	Трубка гофрированная *Tube channeled*	600
65	544004-1015910	Бачок топливный *Fuel tank*	1
66	555035-1015926	Кронштейн *Bracket*	1
67	64229-1305010	Краник сливной *Cock*	1
70	64227-1203030	Хомут *Clamp*	4
71	6430-8105018	Шланг 8х16,5 L=300±5 мм *Hose*	1
75	200317	Болт М10-6gх45 *Bolt*	2
76	201499	Болт М10-6gх30 *Bolt*	2
77	250512	Гайка М10-6Н *Nut*	4
78	252006	Шайба 10 *Washer*	4
-	А.10.04.019*	Шайба А.10.04.019 *Washer*	4
79	252136	Шайба 10 ОТ *Washer*	8
80	258053	Шплинт 4х25 *Cotter pin*	4
81	260092	Палец 12х48 *Pin*	4
82	262543	Пробка КГ 3/8” *Plug*	4

Рис. 240 Установка независимого воздушного отопителя

Fig. 240 Installation of the independent air heater

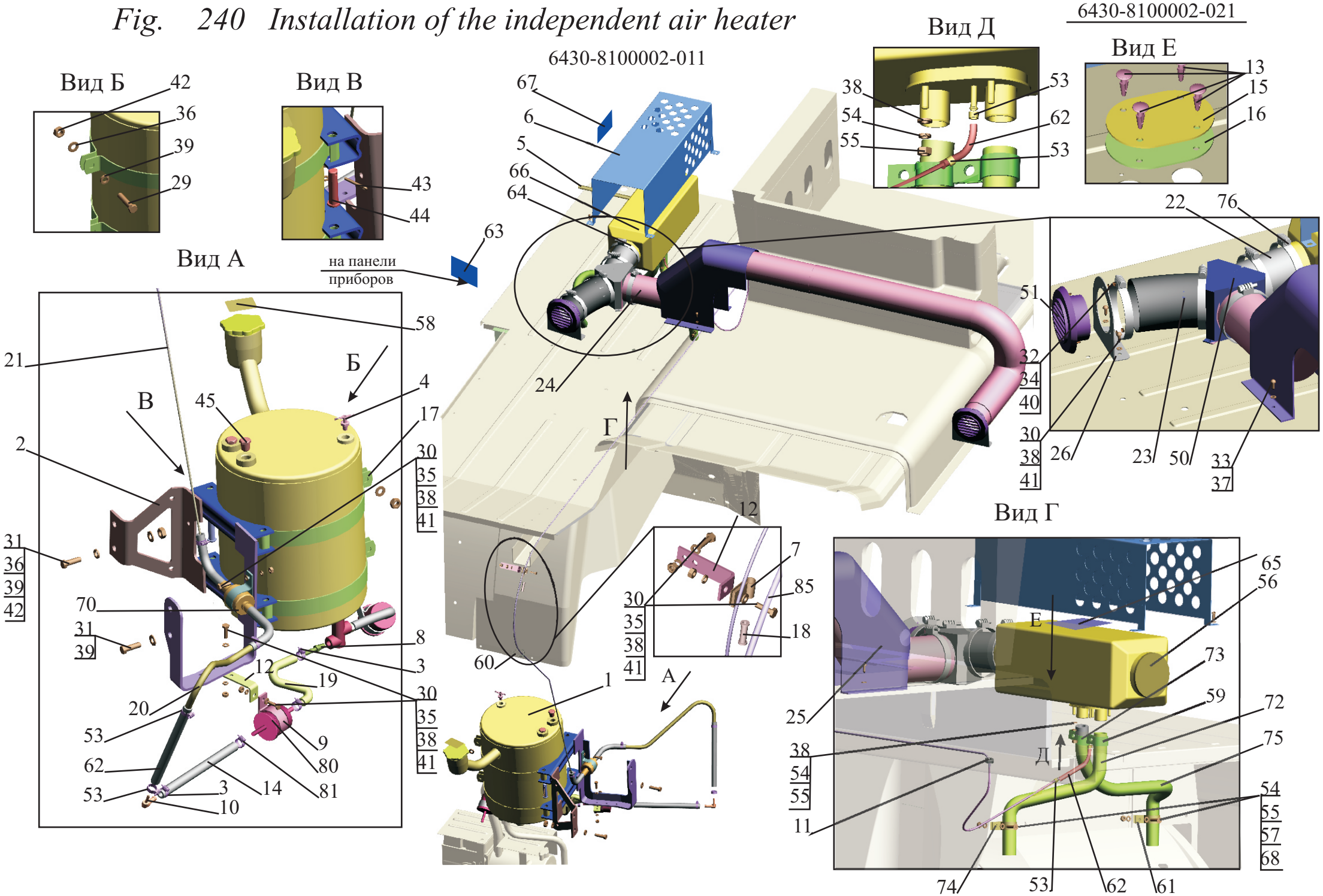

Рис. 240 Установка независимого воздушного отопителя
Fig. 240 Installation of the independent air heater

Поз. Pos.	**№ детали** Part №	**Наименование** Description	**Количество** Quantity	
			6430-8100002-011	**6430-8100002-021**
1	544004-1015910	Бачок топливный *Fuel tank*	1	-
2	555035-1015926	Кронштейн *Bracket*	1	-
3	64221-1015660	Хомут *Clamp*	2	-
4	64229-1305010	Краник сливной *Cock*	1	-
5	6430-3700088-010	Установка электрооборудования независимого отопителя *Installation of an electrical equipment of the independent heater*	1	-
6	6430-8119010	Кожух *Cover*	1	-
7	315412	Кляммер *Cleat*	1	-
8	401589	Ниппель *Nipple*	1	-
9	401873	Кляммер *Cleat*	1	-
10	4370-1015654	Угольник *Elbow*	1	-
11	500-5001138-Б	Втулка *Bush*	1	-
12	5335-3570186-10	Кронштейн *Bracket*	2	-
13	5336-5702052	Держатель обивки *Holder of a lining*	-	4
14	544004-1015173	Шланг 8х16,5 L=200±3 мм *Hose*	1	-
15	6418-8107081	Пластина *Plate*	-	1
16	6418-8107083	Прокладка *Gasket*	-	1

17	64227-1203030	Хомут *Clamp*	4	-
18	64227-3506027	Прокладка *Gasket*	1	-
19	6430-8105018	Шланг 8х16,5 L=300±5 мм *Hose*	1	-
20	6430-8105022	Топливопровод *Pipeline*	1	-
21	6430-8105024	Топливопровод *Pipeline*	1	-
22	6430-8106012	Воздуховод *Air vent*	1	-
23	6430-8106014	Воздуховод *Air vent*	1	-
24	6430-8106016	Воздуховод *Air vent*	1	-
25	6430-8119024	Кожух *Cover*	1	-
26	6430-8119130	Кронштейн *Bracket*	1	-
29	200317	Болт М10-6gх45 *Bolt*	2	-
30	200420	Болт М6-6gх20 *Bolt*	15	-
31	201499	Болт М10-6gх30 *Bolt*	4	-
32	231553	Винт 2М4-6gх14 *Screw*	6	-
33	240037	Винт 5х16 *Screw*	2	-
34	250462	Гайка М4-6Н *Nut*	6	-
35	250508	Гайка М6-6Н *Nut*	7	-
36	250512	Гайка М10-6Н *Nut*	6	-
37	252003	Шайба 5 *Washer*	2	-
38	252004	Шайба 6 *Washer*	15	-
39	252006	Шайба 10 *Washer*	4	-
-	А.10.04.019*	Шайба А.10.04.019 *Washer*	4	-
40	252132	Шайба 4 *Washer*	6	-
41	252134	Шайба 6Т *Washer*	15	-
42	252136	Шайба 10 ОТ *Washer*	8	-

43	258053	Шплинт 4х25 *Cotter pin*	4	-
44	260092	Палец 12х48 *Pin*	4	-
45	262543	Пробка КГ 3/8” *Plug*	4	-
50	100567	Тройник 80/80/80 с регулируемым клапаном *T-piece*	1	-
51	107984	Дефлектор 80/45GR *Deflector 80/45GR*	2	-
53	131 02 05 A	Хомут *Clamp*	8	-
54	1310101A	Шайба *Washer*	6	-
55	1310406A	Гайка М6 *Nut*	6	-
56	1310581A	Комплект решетки 89141 *Kit of a lattice 89141*	1	-
57	152315	Стопорная шайба *Washer*	2	-
58	19680B	Табличка с указаниями *Plate with indicatings*	1	-
59	21499A	Хомут *Clamp*	1	-
60	309 761	Хомут *Clamp*	3	-
61	417 866	Хомут *Clamp*	1	-
62	482 032	Шланг *Hose*	4	-
63	650 70B	Наклейка *Sticker*	1	-
64	89111B	Переходник 90/80 *Adapter*	1	-
65	9000835A	Табличка меры предосторожности AT2000/3500/5000 *Plate of precaution* AT2000/3500/5000	1	-
66	9003399A	Отопитель *Heater*	1	-
67	9008785A	Дубликат типовой таблички *Duplicate of the standard plate*	1	-
68	9012677A	Винт М6х16 *Screw*	2	-
70	90379B	Дозировочный насос *Metering pump*	1	-
72	90416C	Глушитель на всасывание *Silencer on an absorption*	1	-

73	91383В	Хомут *Clamp*	1	-
74	91384А	Кляммер *Cleat*	1	-
75	91523А	Выхлопная труба *Exhaust pipe*	1	-
76	91565А	Хомут 80…100 *Clamp*	6	-
80	ФБ-01.00.000	Фильтр топливный *Filter fuel*	1	-
81	ФБ-01.00.000	Хомут *Clamp*	2	-
85	1200089	Трубка гофрированная *Channeled*	600	-

Рис. 241 Установка нижней подножки 544008-8400016

Fig. 241 Installation of lower step 544008-8400016

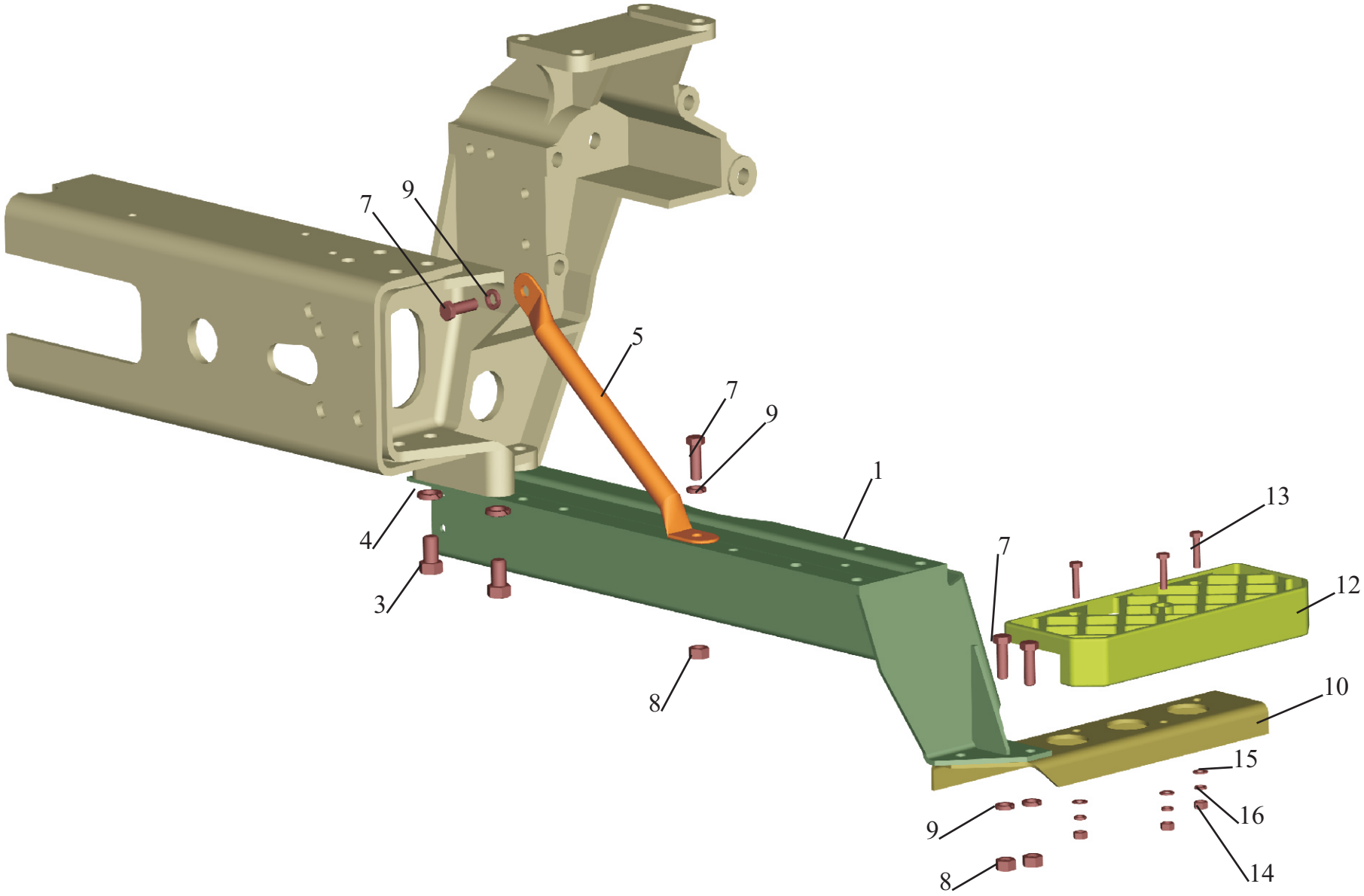

Рис. 241 Установка нижней подножки 544008-8400016
Fig. 241 Installation of lower step 544008-8400016

Поз. Pos.	**№ детали** Part №	**Наименование** Description	**Количество** Quantity
1	6430-8405031	Опора левая *Left support*	1
-	6430-8405030	Опора правая *Right support*	1
3	202137	Болт М16х1.5-6gх25 *Bolt*	8
4	252139	Шайба 16 ОТ *Washer*	8
5	6430-8405087	Растяжка левая *Left expansion*	1
-	6430-8405086	Растяжка правая *Right expansion*	1
7	201540	Болт М12-6gх30 *Bolt*	10
8	250514	Гайка М12-6Н *Nut*	8
9	252137	Шайба 12 ОТ *Washer*	10
10	544008-8405141	Кронштейн подножки левый *Left bracket*	1
-	544008-8405140	Кронштейн подножки правый *Right bracket*	1
12	544008-8405017	Подножка нижняя *Step bottom*	2
13	201460	Болт М8-6gх30 *Bolt*	6
14	250510	Гайка М8-6Н *Nut*	6
15	252005	Шайба 8 *Washer*	6
16	252135	Шайба 8 Т *Washer*	6

Рис. 242 Установка нижней подножки 544008-8400016-010

Fig. 242 Installation of lower step 544008-8400016-010

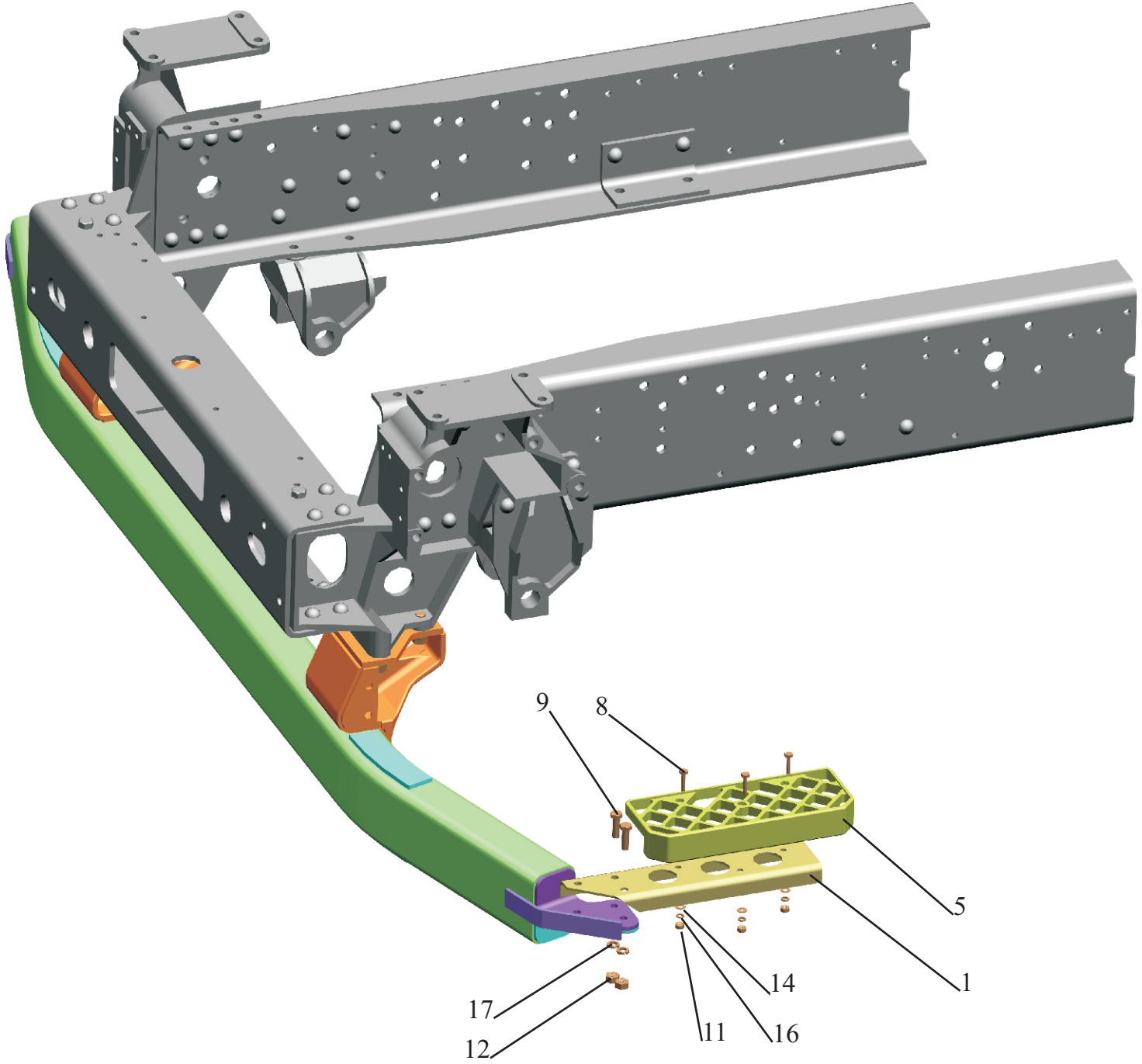

Рис. 242 Установка нижней подножки 544008-8400016-010
Fig. 242 Installation of lower step 544008-8400016-010

Поз. Pos.	**№ детали** Part №	**Наименование** Description	**Количество** Quantity
1	544008-8405141	Кронштейн подножки левый *Left bracket*	1
-	544008-8405140	Кронштейн подножки правый *Right bracket*	1
5	544008-8405017	Подножка нижняя *Step bottom*	2
8	201460	Болт М8-6gx30 *Bolt*	6
9	201542	Болт М12-6gx35 *Bolt*	6
11	250510	Гайка М8-6Н *Nut*	6
12	250514	Гайка М12-6Н *Nut*	6
16	252135	Шайба 8 Т *Washer*	6
17	202137	Болт М16х1.5-6gx25 *Bolt*	6

Рис.243 Установка экранов 544008-8400026

Fig. 243 Installation of screens 544008-8400026

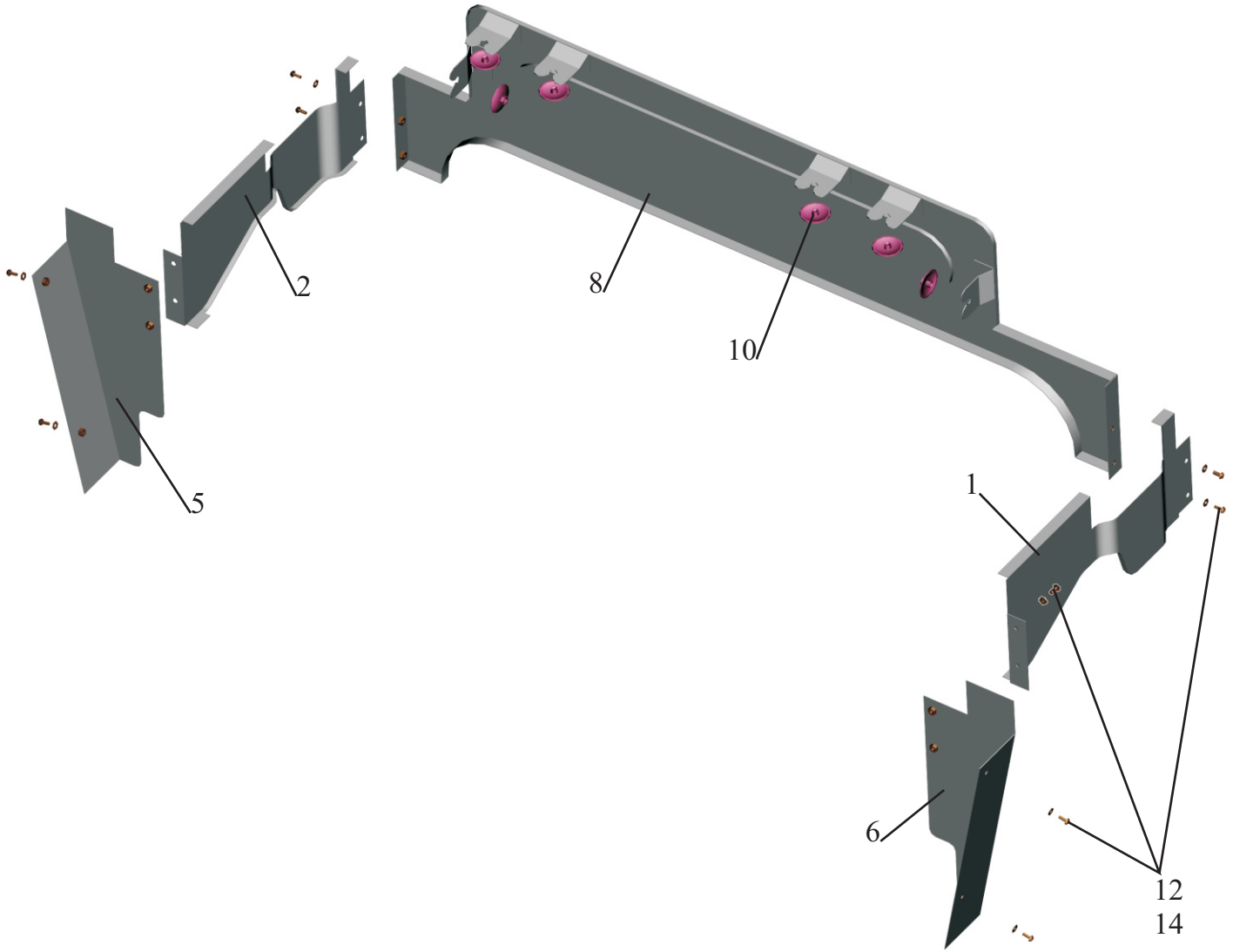

Рис. 243 Установка экранов 544008-8400026
Fig. 243 Installation of screens 544008-8400026

Поз. Pos.	**№ детали** Part №	**Наименование** Description	**Количество** Quantity
1	544008-8412016	Экран задний *Screen back*	1
2	544008-8412017	Экран задний *Screen back*	1
5	544008-8412022	Экран переходной *Screen of transitive*	1
6	544008-8412023	Экран переходной *Screen of transitive*	1
8	544008-8412032	Экран задний *Screen back*	1
10	64226-5112046-01	Шайба *Washer*	4
12	220103	Винт М6-6gx12 *Screw*	12
14	252174	Шайба 2.6 *Washer*	12

Рис. 244 Установка брызговиков передних колес 6430-8400030-030

Fig. 244 Installation of mudguard 6430-8400030-030

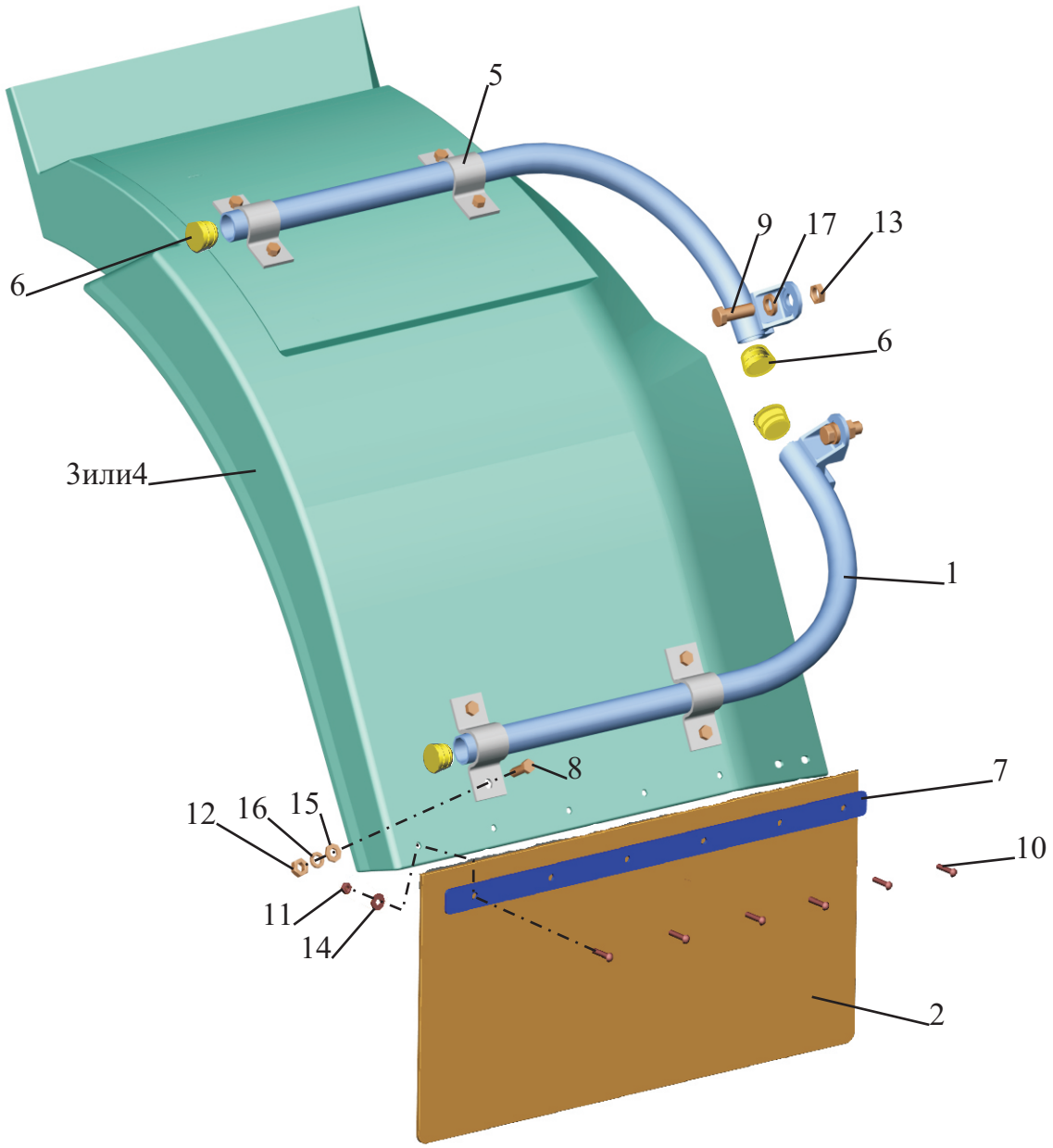

Рис. 244 Установка брызговиков передних колес 6430-8400030-030
Fig. 244 Installation of mudguard 6430-8400030-030

Поз. Pos.	**№ детали** Part №	**Наименование** Description	**Количество** Quantity
1	6312-8403026	Держатель *Holder*	4
2	5428-8511111	Брызговик нижний *Lower mudguard*	2
2*	5428-8511111-001	Брызговик нижний *Lower mudguard*	2
3	6312-8403041-011	Панель брызговика (левая) *Mudguard panel (left)*	1
3*	6312-8403041-001	Панель брызговика (левая) *Mudguard panel (left)*	1
4	6312-8403040-011	Панель брызговика (правая) *Mudguard panel (right)*	1
4*	6312-8403040-001	Панель брызговика (правая) *Mudguard panel (right)*	1
5	6312-8403156	Хомут *Clamp*	8
6	6430-8403292	Заглушка *Blank plug*	8
7	500А-8511126	Накладка брызговика *Mudguard plate*	2
8	201499	Болт М10-6gх30 *Bolt*	16
9	201585	Болт М14-6gх30 *Bolt*	8
10	220109	Винт М6-6gх25 *Screw*	12
11	250508	Гайка М6-6Н *Nut*	12
12	250512	Гайка М10-6Н *Nut*	16
13	250558	Гайка М14-6Н *Nut*	8
14	252004	Шайба 6 *Washer*	12
15	252039	Шайба 10 *Washer*	16
16	252136	Шайба 10 ОТ *Washer*	16
17	252138	Шайба 14 ОТ *Washer*	8

* - допускаемая замена
supposed replacement

Рис. 245 Установка крыльев 5440-8500048-060 (-065), 544008-8500048-050 (-055)

Fig. 245 Installation fenders 5440-8500048-060 (-065), 544008-8500048-050 (-055)

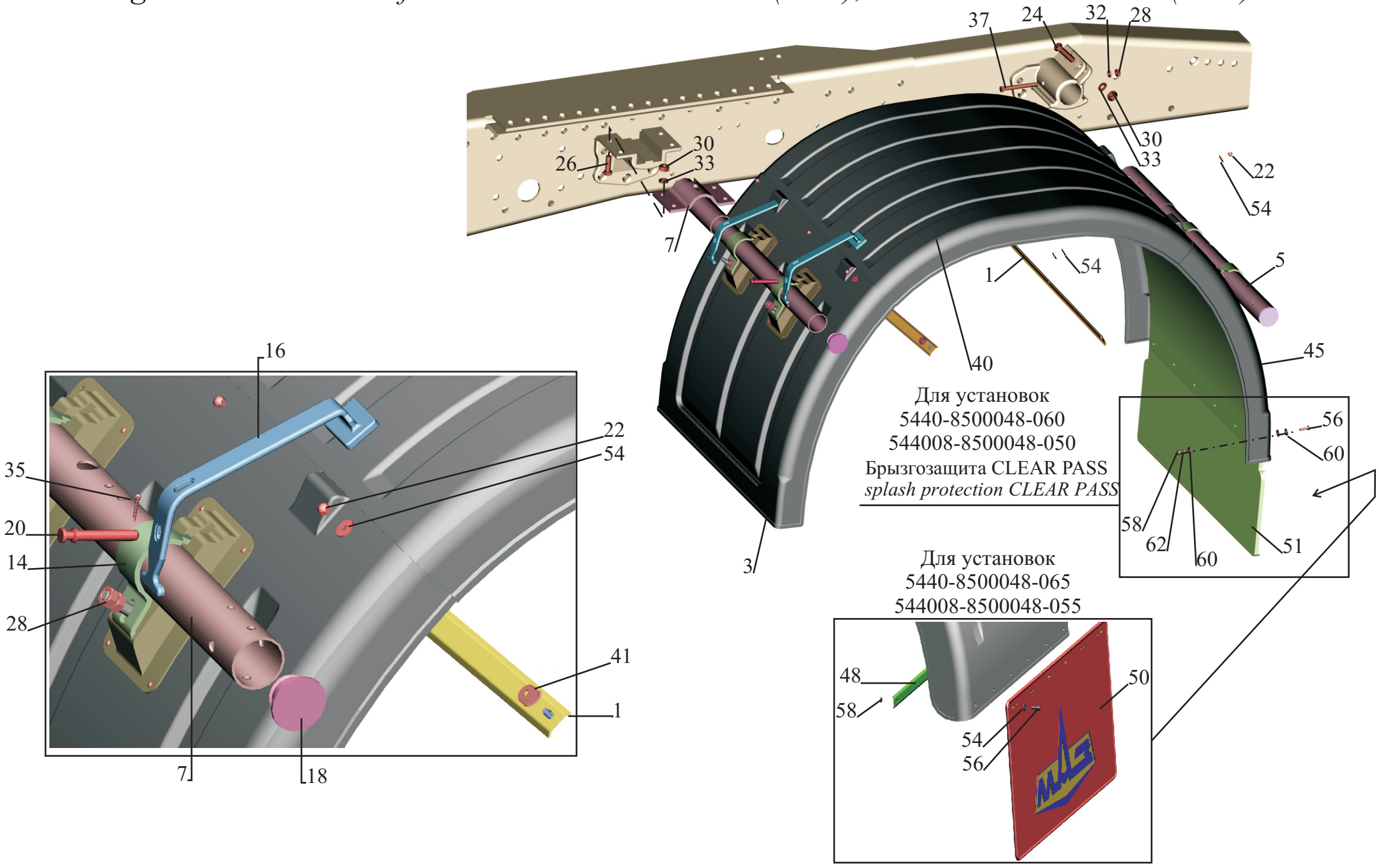

Рис. 245 Установка крыльев 5440-8500048-060 (-065), 544008-8500048-050 (-055)
Fig. 245 The fenders installation 5440-8500048-060 (-065), 544008-8500048-050 (-055)

Поз. Pos.	**№ детали** Part №	**Наименование** Description	**Количество** Quantity			
			5440-8500048 -060	**5440-8500048 -065**	**544008-8500048 -050**	**544008-8500048 -055**
1	5440-8511008	Пластина *Plate*	4	4	4	4
3	54321-8511010-050	Крыло боковое *Side fender*	2	2	-	-
3	5440-8511010-060	Крыло боковое *Side fender*	-	-	2	2
5	5440-8511123-010	Кронштейн *Bracket*	2	2	2	2
7	5440-8511122-020	Кронштейн *Bracket*	2	2	2	2
14	54321-8511042	Скоба *Clip*	8	8	8	8
16	54321-8511129-010	Фиксатор *Catcher*	4	4	4	4
18	54322-8511189	Заглушка *Blank plug*	4	4	4	4
20	54321-8511267	Палец *Pin*	4	4	4	4
22	374178	Гайка М6-6Н *Nut*	12	12	12	12
24	200840	Болт М14х1,5-6gх55 *Bolt*	4	4	4	4
26	201614	Болт М14х1,5-6gх40 *Bolt*	8	8	8	8
28	250512	Гайка М10-6Н *Nut*	18	18	18	18
30	250559	Гайка М14х1,5-6Н *Nut*	12	12	12	12
32	252136	Шайба 10 ОТ *Washer*	2	2	2	2
33	252138	Шайба 14 ОТ *Washer*	12	12	12	12
35	258038	Шплинт 3,2х16 *Cotter pin*	4	4	4	4
37	370565	Болт М10-6gх90 *Bolt*	2	2	2	2

40	К-700.01	Часть крыла верхняя *Part fender top*	2	2	2	2
41	К-700.02-05	Шайба дистанционная *Washer*	6	6	6	6
45	54321-8511010-060	Крыло боковое *Side fender*	2	-	-	-
45	54321-8511010-050	Крыло боковое *Side fender*	-	2	-	-
45	5440-8511010-065	Крыло боковое *Side fender*	-	-	2	-
45	5440-8511010-060	Крыло боковое *Side fender*	-	-	-	2
48	54321-8511053-010	Пластина *Plate*	-	2	-	2
50	54321-8511111	Брызговик нижний *Lower mudguard*	-	2	-	-
50*	54321-8511111-001	Брызговик нижний *Lower mudguard*	-	2	-	-
50	5440-8511111-040	Брызговик нижний *Lower mudguard*	-	-	-	2
50*	5440-8511111-041	Брызговик нижний *Lower mudguard*	-	-	-	2
51	54321-8511118-020	Брызговик верхний *Top mudguard*	2	-	-	-
-	593/Plain	Брызгозащита CLEAR PASS 690x865 (заготовка для 54321-8511118-020)	-	-	-	-
51	5440-8511118-040	Брызговик верхний *Top mudguard*	-	-	2	-
-	571/Plain	Брызгозащита CLEAR PASS 690x735 (заготовка для 5440-8511118-040)	-	-	-	-
54	252037	Шайба 6 *Washer*	24	36	24	36
56	201420	Болт М6-6gx20 *Bolt*	18	12	18	12
58	250508	Гайка М6-6Н *Nut*	18	12	18	12
60	252004	Шайба 6 *Washer*	36	-	36	-
62	252134	Шайба 6 ОТ *Washer*	18	-	18	-

* - допускаемая замена
supposed replacement

Рис. 246 Установка крыльев 544004-8500048-050 (-055), 544004-8500048-060 (-065)

Fig. 246 Installation fenders 544004-8500048-050 (-055), 544004-8500048-060 (-065)

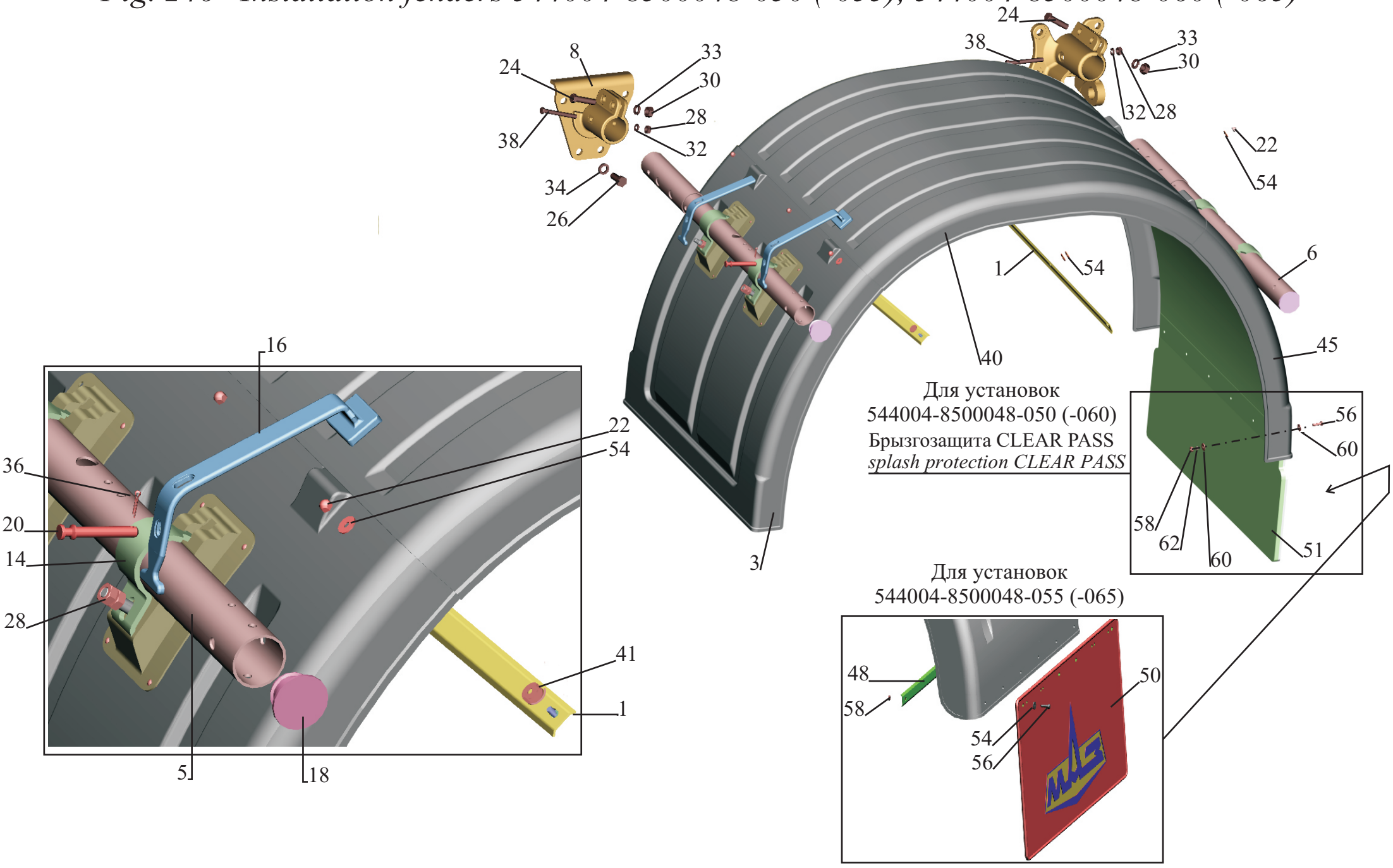

Рис. 246 Установка крыльев
544004-8500048-050 (-055), 544004-8500048-060 (-065)
Fig. 246 The fenders installation
544004-8500048-050 (-055), 544004-8500048-060 (-065)

Поз. Pos.	**№ детали** Part №	**Наименование** Description	**Количество** Quantity			
			544004-8500048-050	**544004-8500048-055**	**544004-8500048-060**	**544004-8500048-065**
1	5440-8511008	Пластина *Plate*	4	4	4	4
3	544004-8511010-060	Крыло боковое *Fender*	2	2	-	-
-	5440-8511010-050	Крыло боковое *Fender*	-	-	2	2
5	544004-8511122	Кронштейн *Bracket*	2	2	2	2
6	5440-8511123-010	Кронштейн *Bracket*	2	2	2	2
8	544004-8511150	Кронштейн *Bracket*	2	2	2	2
14	54321-8511042	Скоба *Clip*	8	8	8	8
16	54321-8511129-010	Фиксатор *Catcher*	4	4	4	4
18	54322-8511189	Заглушка *Blank plug*	4	4	4	4
20	54321-8511267	Палец *Pin*	4	4	4	4
22	374178	Гайка М6-6Н *Nut*	12	12	12	12
24	200840	Болт М14х1,5-6gх55 *Bolt*	8	8	8	8
26	202117	Болт М16-6gх35 *Bolt*	8	8	8	8
28	250512	Гайка М10-6Н *Nut*	20	20	20	20
30	250559	Гайка М14х1,5-6Н *Nut*	8	8	8	8
32	252136	Шайба 10 ОТ *Washer*	4	4	4	4

33	252138	Шайба 14 ОТ *Washer*	8	8	8	8
34	252139	Шайба 16 ОТ *Washer*	8	8	8	8
36	258038	Шплинт 3,2х16 *Cotter pin*	4	4	4	4
38	370565	Болт М10-6gх90 *Bolt*	4	4	4	4
40	К-700.01	Часть крыла верхняя *Part top of fender*	2	2	2	2
41	К-700.02-05	Шайба дистанционная *Washer*	6	6	6	6
45	544004-8511010-055	Крыло боковое *Fender*	2	-	2	-
-	544004-8511010-050	Крыло боковое *Fender*	-	2	-	2
48	54321-8511053-010	Пластина *Plate*	-	2	-	2
50	5440-8511111-040	Брызговик нижний *Lower mudguard*	-	2	-	2
50*	5440-8511111-041	Брызговик нижний *Lower mudguard*	-	2	-	2
51	5440-8511118-040	Брызговик верхний *Lower mudguard*	2	-	2	-
-	571/Plain	Брызгозащита CLEAR PASS 690х735 (заготовка для 5440-8511118-040)	-	-	-	-
54	252037	Шайба 6 *Washer*	24	36	24	36
56	201420	Болт М6-6gх20 *Bolt*	18	12	18	12
58	250508	Гайка М6-6Н *Nut*	18	12	18	12
60	252004	Шайба 6 *Washer*	36	-	36	-
62	252134	Шайба 6Т *Washer*	18	-	18	-

* - допускаемая замена
supposed replacement

Рис. 247 Установка крыльев 6430-8500048-050, 6430-8500048-055

Fig. 247 The fenders installation 6430-8500048-050, 6430-8500048-055

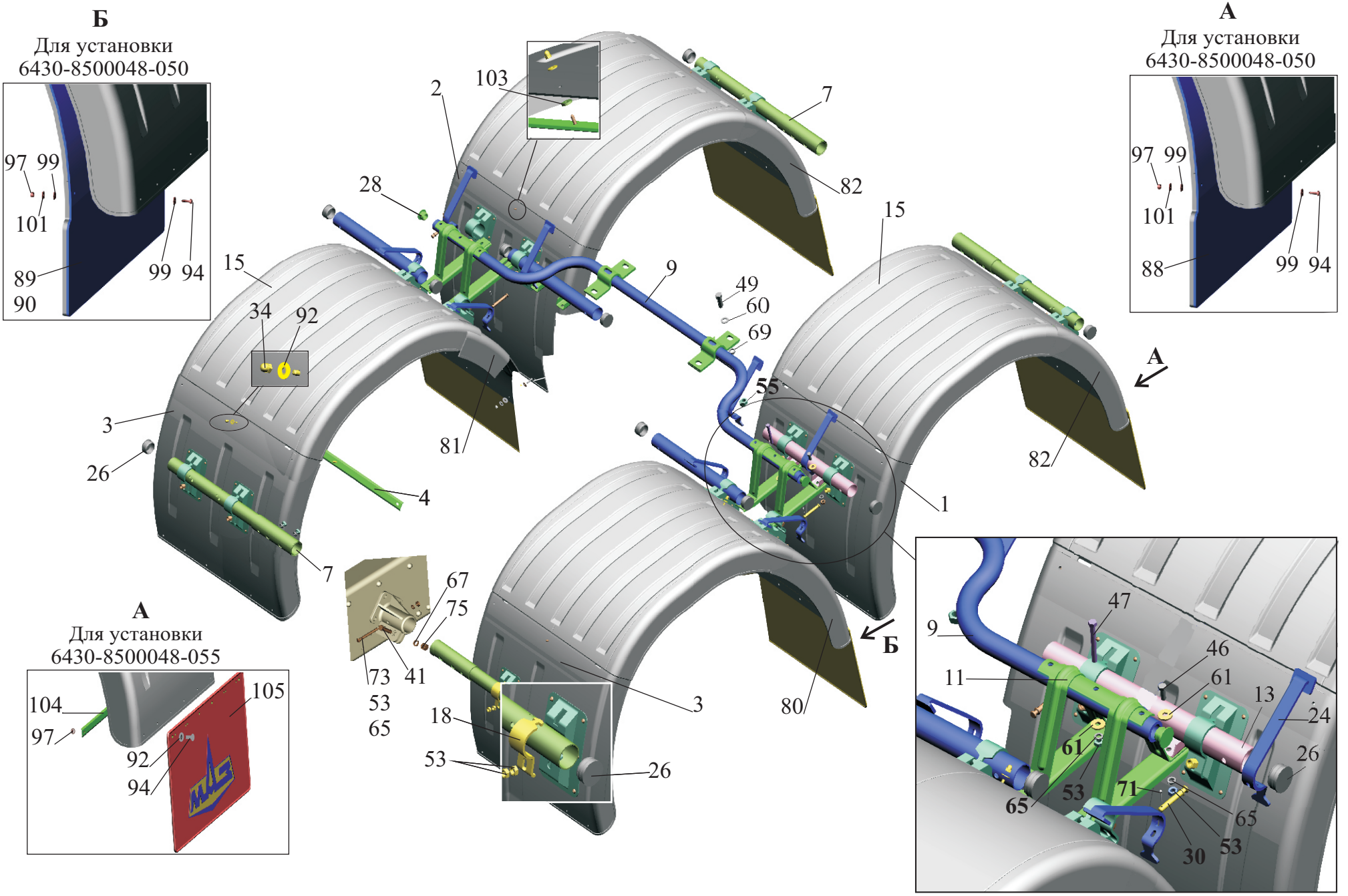

Рис. 247 Установка крыльев 6430-8500048-050, 6430-8500048-055
Fig. 277 The fenders installation 6430-8500048-050, 6430-8500048-055

Поз. Pos.	**№ детали** Part №	**Наименование** Description	**Количество** Quantity	
			6430-8500048-050	**6430-8500048-055**
1	6430-8511010-050	Крыло боковое *Fender lateral*	1	1
2	6430-8511011-050	Крыло боковое *Fender lateral*	1	1
3	5440-8511010-050	Крыло боковое *Fender lateral*	2	2
4	5440-8511008	Пластина *Plate*	8	8
7	5440-8511123-010	Кронштейн *Bracket*	4	4
9	6430-8511133	Кронштейн *Bracket*	1	1
11	6430-8511250	Кронштейн средний *Bracket*	2	2
13	6430-8511254	Кронштейн средний *Bracket*	4	4
15	К-700.01	Часть крыла верхняя *Top part of fenders*	4	4
18	54321-8511042	Скоба *Clip*	16	16
24	54321-8511129-010	Фиксатор *Catcher*	8	8
26	54322-8511189	Заглушка *Blank plug*	12	12
28	64227-8511189	Заглушка *Blank plug*	2	2
30	54321-8511267	Палец *Pin*	8	8
34	374178	Гайка М6-6Н *Nut*	24	24
41	200840	Болт М14х1,5-6gх55 *Bolt*	8	8
46	201497	Болт М10-6gх25 *Bolt*	8	8
47	201510	Болт М10-6gх65 *Bolt*	6	6
49	202121	Болт М16-6gх45 *Bolt*	4	4

53	250512	Гайка М10-6Н *Nut*	50	50
55	250560	Гайка М16-6Н *Nut*	4	4
60	252017	Шайба 16 *Washer*	4	4
61	252039	Шайба 10 *Washer*	14	14
65	252136	Шайба 10 ОТ *Washer*	18	18
67	252138	Шайба 14 ОТ *Washer*	8	8
69	252139	Шайба 16 ОТ *Washer*	4	4
71	258038	Шплинт 3,2х16 *Cotter pin*	8	8
73	370565	Болт М10-6gх90 *Bolt*	4	4
75	374626	Гайка М14х1,5-6Н *Nut*	8	8
80	6430-8511010-060	Крыло боковое *Fender lateral*	1	-
80	6430-8511010-050	Крыло боковое *Fender lateral*	-	1
81	6430-8511011-060	Крыло боковое *Fender lateral*	1	-
81	6430-8511011-050	Крыло боковое *Fender lateral*	-	1
82	5440-8511010-055	Крыло боковое *Fender lateral*	2	-
82	5440-8511010-050	Крыло боковое *Fender lateral*	-	2
88	54321-8511118-020	Брызговик верхний *Top mud guard*	2	-
89	6430-8511118-040	Брызговик верхний *Top mudguard*	1	-
90	6430-8511119-040	Брызговик верхний *Top mudguard*	1	-
-	593/Plain	Брызгозащита Clear Pass 690х865 (заготовка для 54321-8511118-020, 6430-8511118-040, 6430-8511119-040) *Mud guard*	-	-
92	252037	Шайба 6 *Washer*	48	60

94	201420	Болт М6-6gx20 *Bolt*	36	12
97	250508	Гайка М6-6Н *Nut*	36	12
99	252004	Шайба 6 *Washer*	72	-
101	252134	Шайба 6Т *Washer*	36	-
103	К-700.02-05	Шайба дистанционная *Washer*	12	12
104	54321-8511053-010	Пластина *Plate*	-	2
105	54321-8511111	Брызговик нижний *Lower mudguard*	-	2
105*	54321-8511111-001	Брызговик нижний *Lower mudguard*	-	2

* - допускается замена
replacement is supposed

Рис. 248 Установка крыльев 6430-8500048-060, 6430-8500048-065

Fig. 248 The fenders installation 6430-8500048-060, 6430-8500048-065

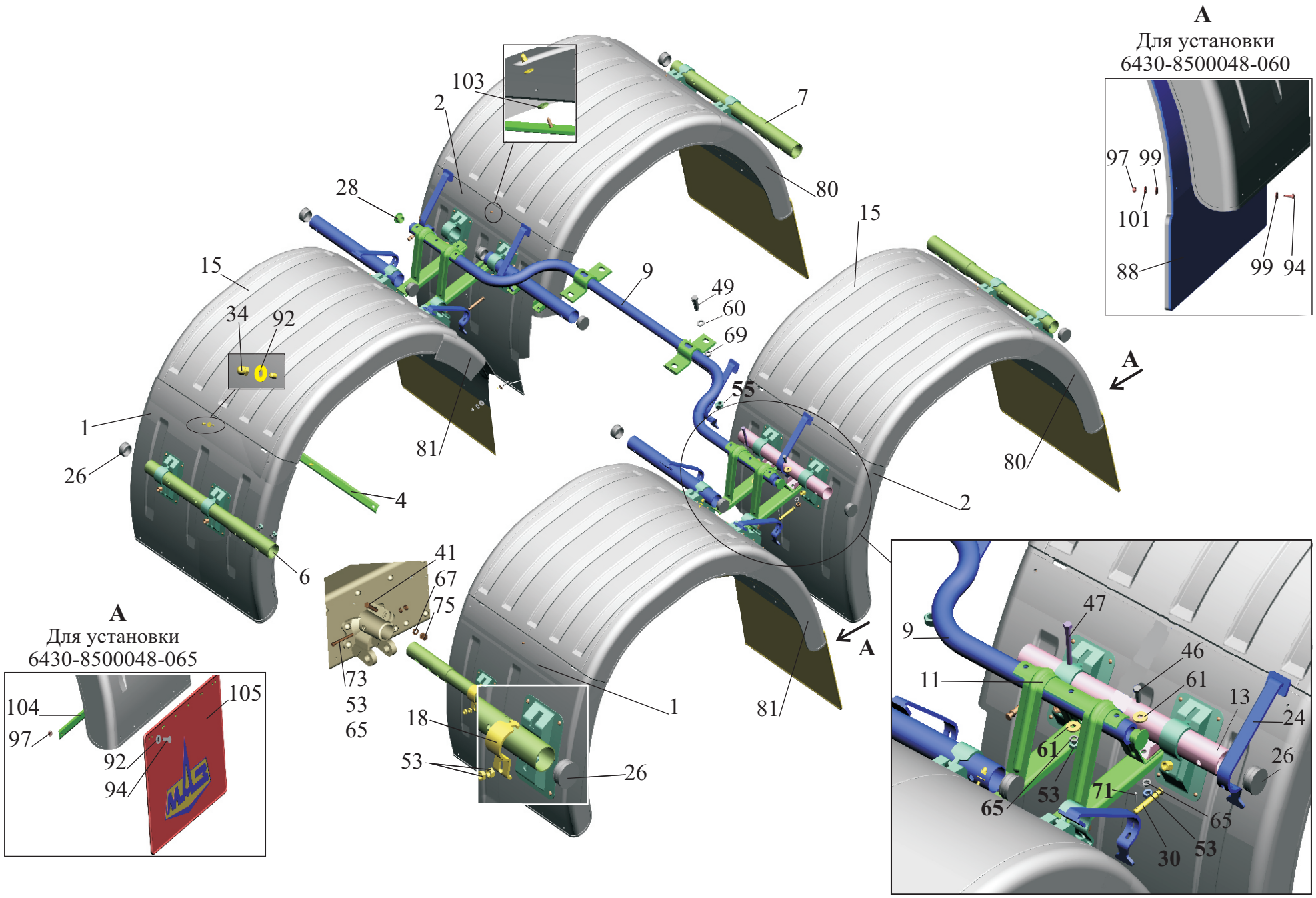

Рис. 248 Установка крыльев 6430-8500048-060, 6430-8500048-065
Fig. 248 The fenders installation 6430-8500048-060, 6430-8500048-065

Поз. Pos.	**№ детали** Part №	**Наименование** Description	**Количество** Quantity	
			6430-8500048-060	**6430-8500048-065**
1	642208-8511010-050	Крыло боковое *Fender lateral*	2	2
2	54321-8511010-050	Крыло боковое *Fender lateral*	2	2
4	5440-8511008	Пластина *Plate*	8	8
6	9506-8511123-010	Кронштейн *Bracket*	2	2
7	5440-8511123-010	Кронштейн *Bracket*	2	2
9	6430-8511133	Кронштейн *Bracket*	1	1
11	6430-8511250	Кронштейн средний *Bracket*	2	2
13	6430-8511254	Кронштейн средний *Bracket*	4	4
15	К-700.01	Часть крыла верхняя *Top part of fenders*	4	4
18	54321-8511042	Скоба *Clip*	16	16
24	54321-8511129-010	Фиксатор *Catcher*	8	8
26	54322-8511189	Заглушка *Blank plug*	12	12
28	64227-8511189	Заглушка *Blank plug*	2	2
30	54321-8511267	Палец *Pin*	8	8
34	374178	Гайка М6-6Н *Nut*	24	24
41	200840	Болт М14х1,5-6gх55 *Bolt*	8	8
46	201497	Болт М10-6gх25 *Bolt*	8	8
47	201510	Болт М10-6gх65 *Bolt*	6	6
49	202121	Болт М16-6gх45 *Bolt*	4	4

53	250512	Гайка М10-6Н *Nut*	50	50
55	250560	Гайка М16-6Н *Nut*	4	4
60	252017	Шайба 16 *Washer*	4	4
61	252039	Шайба 10 *Washer*	14	14
65	252136	Шайба 10 ОТ *Washer*	18	18
67	252138	Шайба 14 ОТ *Washer*	8	8
69	252139	Шайба 16 ОТ *Washer*	4	4
71	258038	Шплинт 3,2х16 *Cotter pin*	8	8
73	370565	Болт М10-6gх90 *Bolt*	4	4
75	374626	Гайка М14х1,5-6Н *Nut*	8	8
80	642208-8511010-060	Крыло боковое *Fender lateral*	2	-
80	642208-8511010-050	Крыло боковое *Fender lateral*	-	2
81	54321-8511010-060	Крыло боковое *Fender lateral*	2	-
81	54321-8511010-050	Крыло боковое *Fender lateral*	-	2
88	5440-8511118-040	Брызговик верхний *Top mudguard*	4	-
-	571/Plain	Брызгозащита Clear Pass 690х735 (заготовка для 5440-8511118-040) *Mudguard*	-	-
92	252037	Шайба 6 *Washer*	48	60
94	201420	Болт М6-6gх20 *Bolt*	36	12
97	250508	Гайка М6-6Н *Nut*	36	12
99	252004	Шайба 6 *Washer*	72	-
101	252134	Шайба 6Т *Washer*	36	-
103	К-700.02-05	Шайба дистанционная *Washer*	12	12

104	54321-8511053-010	Пластина *Plate*	-	2
105	5440-8511111-040	Брызговик нижний *Lower mudguard*	-	2
105*	5440-8511111-041	Брызговик нижний *Lower mudguard*	-	2

* - допускается замена
replacement is supposed